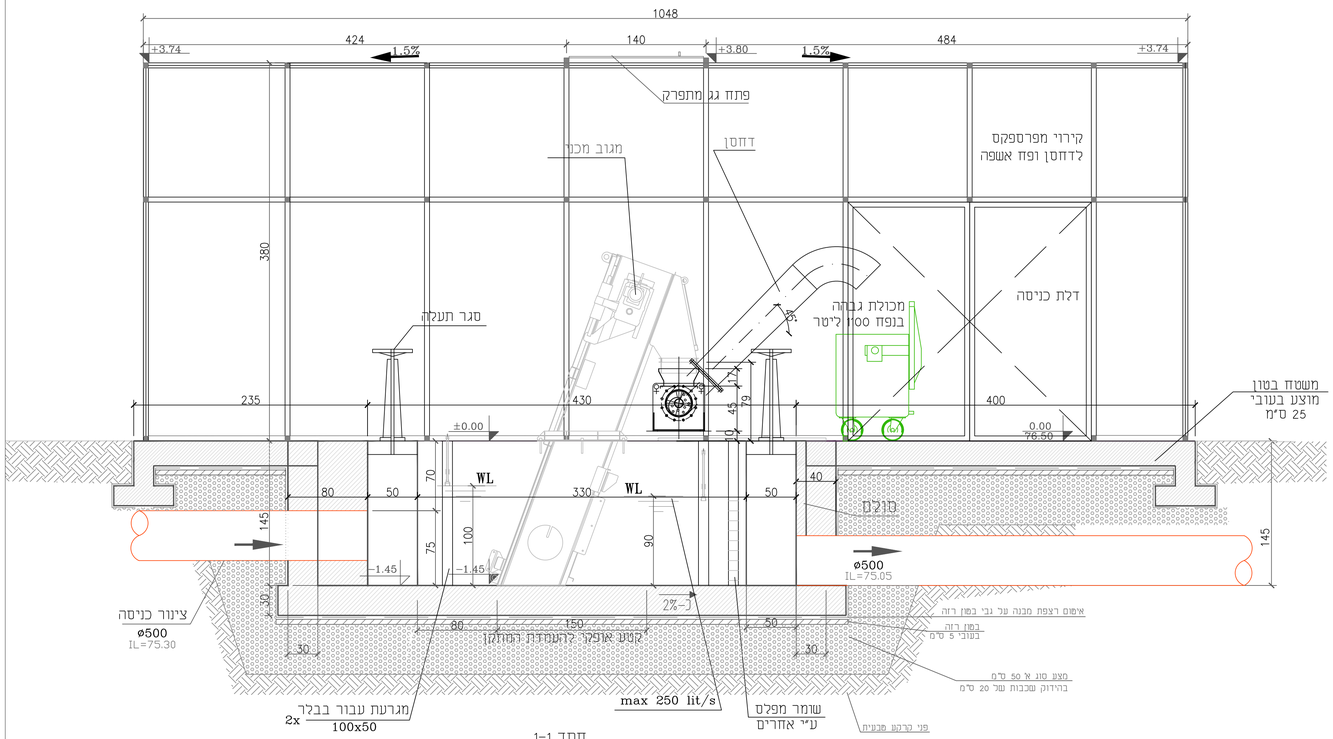

חתך 1-1
קנ"מ 1:25

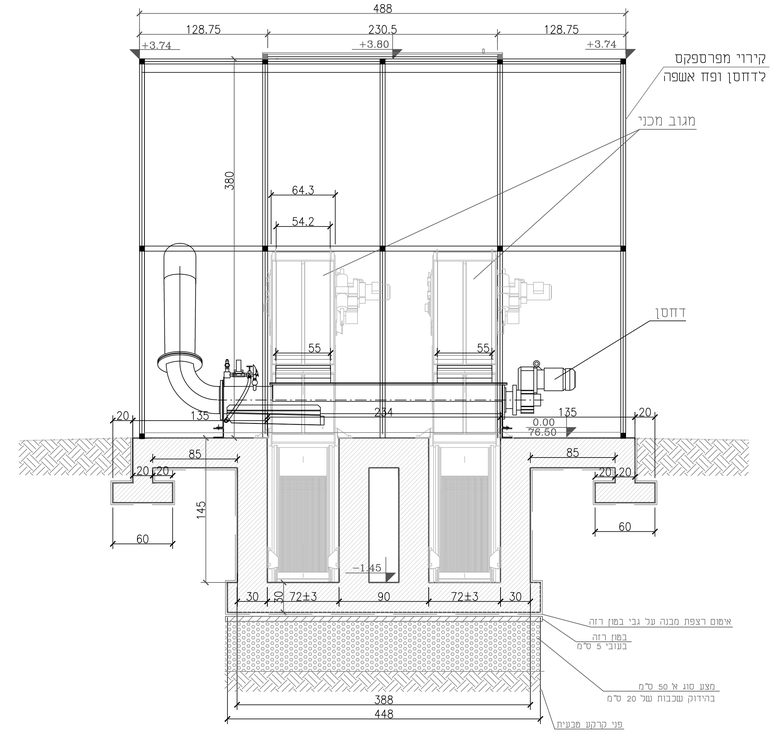

חתך 2-2
קנ"מ 1:25

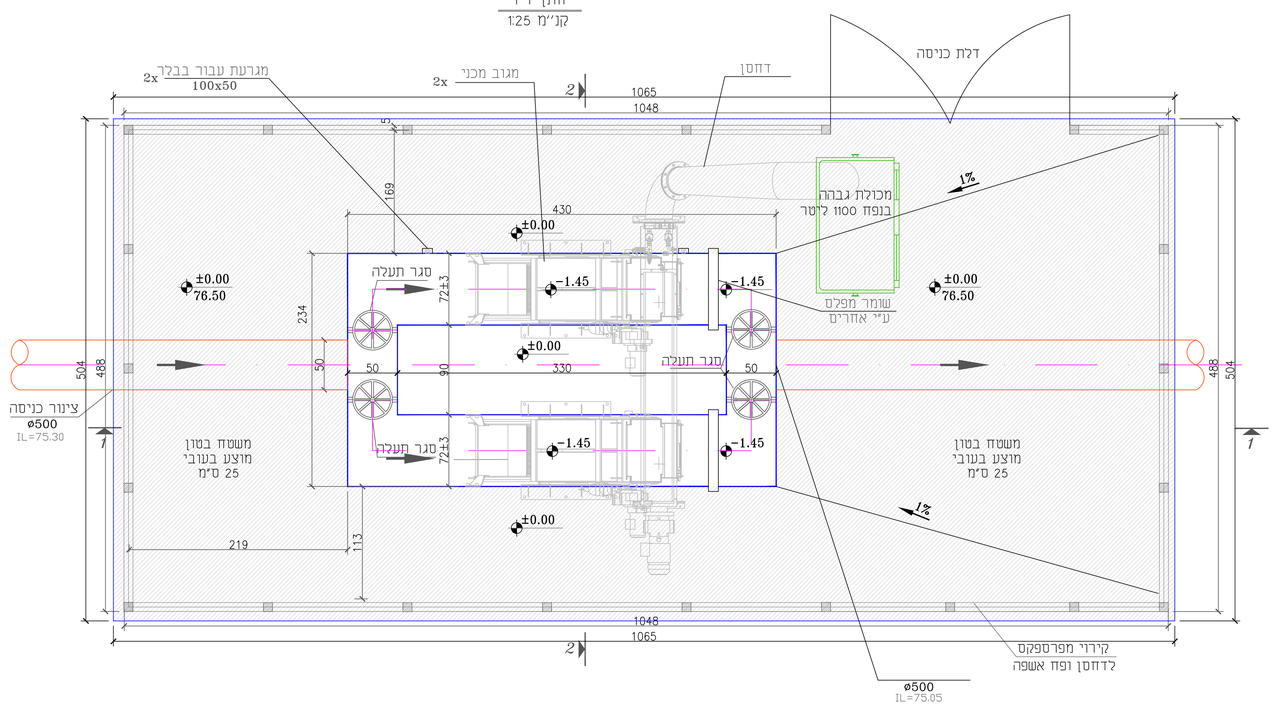

תכנית במפלס ±0.00
קנ"מ 1:25

עדכון	תאריך	תיאור העדכון	המאשר
1	10.05.26	לביצוע	ד.ר.

המבצע אחראי לבדיקת המידות ולהתאמתן במקום .
עליו להודיע למתכנן על כל טעות או אי-התאמה .
אין לקבוע מידות על ידי מדידה בשרטוט.
אין לעשות כל שמוש בתכנית זו אי ברעיונות
הגלומים בה ללא אשור בכתב מאת המתכנן.

H.M.D.Y. ENGINEERING LTD.
ה.מ.ד.י. הנדסה בע"מ
עוצ, ניצב, תכנון ופקוח מלמן 8576 .P.O.B. NESHER 36791 ת.ד. 04-8203210 טל' 04-8203211

המקום: **טבריה**

המזמין: **תאגיד מי רקת**

שם הפרויקט: **קו ביוב ø500 במתקן קדם טיפול טבריה עילית**

התוכנית: **פרט לתא מגוב מכני**

שרטט: נ.א.	עליון 1 מתוך 3	קובץ: 1715-405-2.1	× REF:
תכנן: רם זז			
בדק: ד.ר.	קנה מידה: 1:250	תאריך: 23.04.20	מהדורה 1 תאריך 10.05.26	תכנית מס': 2.1	פרויקט מס': 1715-405
אישר: ד.ר.			

○ לעיון ○ לאישור ● למכרז ○ לביצוע