מֵי רַקַּת טבריה
תאגיד המים והביוב אזור טבריה

תאגיד מי רקת טבריה

מכרז לתחזוקה, שיקום חידוש ופיתוח רשת מים וביוב ביישובי התאגיד

מכרז מס' 08/2026

פרטים סטנדרטים

מאי 2026 | מספרנו 1715-44762

מאגר שלם מידעים טובים | www.mei-rakat.co.il
משרדי הנהלה: טלפון: 04-6653100 פקס 04-6653111, ת.ד. 2324 טבריה מיקוד 1412201
שירות לקוחות: טלפון / פקס: 1-800-807-777, רח' הגליל 52 "גליל סנטר", טבריה מיקוד 1420089

רשימת תוכניות	
פרטים	מס' פרט
חיבור בין גינון למדרכה מרוצפת מדרכה גבוה	1B
חיבור בין כביש אספלט למדרכה מרוצפת	2A
חיבור בין כביש אספלט למדרכה מרוצפת כולל תעלה דו שיפועית	2B
חיבור בין אספלט קיים לאספלט מוצע	2F
הכנה לחיבור מגרש כפול חיבור כולל מגוף	RS-311-KAFUL
פרט להידרנטים	102
פרט הרכבת שסתום אוויר למים על צינור ראשי	39B
תא בקרה טיפוסי לביוב	601
תא בקרה עגול עם מפל חיצוני	603
שוחת בקרה מלבנית לביוב לעומקים גדולים	605
שוחת בקרה עגולה לביוב לעומקים גדולים	605B
שוחת בקרה מלבנית לביוב לעומקים גדולים	B7
שוחת בקרה עגולה לביוב לעומקים גדולים	B8
פרט יציקת בטון בחציית כבישים	P8
פרט תעלה טיפוסית לצינור במי תהום	103C
פרט להנחת צינור מים/ביוב במדרכה או בכביש	103B
פרט למרחקים בין צינורות (משמ"ל) בהתאם למשרד הבריאות	B9
פרט חיבור צינורות פלדה ללא פעמון	500
פרט לשרוולי פלדה	B11
פרט לגושי עיגון	105
מחברים לצנרת פלדה כולל עיגון	104
מכסה לשוחת ביוב מיציקת ברזל	2
מכסים מיציקת ברזל, בעלי סגר עגול ותושבת ריבועית	W21
תא ביקורת כולל צינור פלדה	106 T
פרט חוצצים	250
אדנים לצינורות	254
פרט לעמוד סימון למים או ביוב	P9
שוחת הרקה לקו לחץ לביוב	610
שסתום אוויר לביוב בתוך תא ביקורת	611.2
חידוש ושיקום קווי מים	1.25
חציית/עקיפת מכשולים	142M
מעבר צינור בקירות	141M
חתכים טיפוסיים בכביש ובמדרכה/שביל	3
פרט מבנה לעבודות אספלט ומסעה	50.1B
פרט אספלט,אבן שפה וריצוף מדרכה	50
פרט מבנה לדרך מצעים	51
פרט הכנה לחיבור מגרש ללא שוחת ביקורת	89
פרט מד מים אלקטרומגנטי	101G
פרט להידרנטים ללא מתקן שבירה	102L
פרט תעלה טיפוסית לצנור אל מתכתי	103D
פרט יציקת בטון בחציית כבישים	103G
פרט עמוד תומך לצינור	142

עמוד תומך לצינורות טיפוס I	358
עמוד תומך לצינורות טיפוס II	359
תא בקרה טיפוסי לביוב כולל הכנה לחיבור בעתיד	601P
שסתום אוויר לביוב בתוך תא ביקורת	611
פרט מערכת הקטנת לחץ טיפוסי	A1
מפל פלדה גלוי על קיר תומך	B-10
פרט איטום למעבר קיר	B-12
מפל פנימי	B-23
פרט הכנה לחיבור מגרש כפול בקוטר 3"/4"	W2
פרט הכנה לחיבור מגרש בקוטר 3"/4"	W2-1
פרט למערכות מדי-מים דירתיות	W5
מכסים לשוחות מברזל יציקה	W20
מכסים ב.ב. לתאי מים	143M
פרט להתקנת שוחת מגוף	PR-2
תא בקרה למים כולל התקנת מגוף בשוחה	1.01
פרט מגוף בעמדה עילית כולל שסתום אויר וללא הידרנט	140B
פרט מגוף בעמדה עילית כולל שסתום אויר והידרנט 3"	140C
פרט מגוף בעמדה עילית כולל שסתום אויר והידרנט כפול	140D
חיבור בין צינור PE-100 לפלדה (תיקון קטא קו)	1.26
חיבור בין צינור PE-100 לפלדה	1.27
פרט מגוף בעמדה עילית כולל שסתום אויר והידרנט 3"	140E
פרט מגוף בעמדה עילית כולל שסתומי אוויר והידרנט כפול 3"	140F
נקודת אוויר עם מגוף בתוך התא	RS-112
תקנים של אוגנים	ST-1
אביזרים לחיבור בין מוליך הארקה בשיטת קדוולד	100E
פרט מערכת מדידה לאספקת מים ווחיבור למערכת ספרינקלרים	101-7M
פרט למד מים	101A
פרט מערכת מדידה לאספקת מים	101-5M
פרט למד מים כולל מז"ח ללא בריכה	101-2M
פרט מערכת מדידה לאספקת מים	101-8M
פרט למד מים כולל מעברים לצנרת פקסגול/מריפלקס	101H
פרט למד מים כפול כולל מעברים לצנרת פקסגול/מריפלקס	101H2.2
פרט הידרנט כפול והכנה לחיבור מגרש	102-187W
פרט להידרנטים כולל מעבר ממתכת לאל מתכת	102A
פרט להידרנטים כולל מעבר ממתכת לאל מתכת	102A1
פרט להידרנטים כולל מעבר ממתכת לאל מתכת	102A2
פרט להידרנטים ללא מתקן שבירה כולל מעבר ממתכת לאל מתכת	102AL
פרט הכנה לחיבור מגרש	130
פרט ארון למערכת מקטיני לחץ/מגוף	180H-1
פרט ארון למדי מים	180H-2
פרט הכנה לחיבור מגרש	187W, 187WD
פרט שוחה שוברת לחץ	200
שוחה עם מפל מאחורי קיר תומך	604
פרט נקודת ניקוד 3", 4"	4391.1
פרט לסתימת קו ביוב לביטול	B-25
פרט לסתימת תאי ביוב לביטול	B-26

פרט אדנים לצינורות	W12
פרט חציית קו מים בשוחת ניקוז קומבינטורית	1.28
חיבור צינור חדש לתא קיים ותא ביקורת חדש על קו קיים	B-24
שוחת בקרה לביוב מחלקים טרומיים	1-12
תא ביקורת/בקן לחץ	611.3a
פרט הגנה לקו ביוב גלוי על גבי צלע הר	B-59.2
חיבור קו אסבסט (קיים) לקו פלדה באמצעות רב קוטר	P15
חיבור בין צינור P.V.C לאסבסט	P16
נקודת אוויר ללא מגוף במידרכה	RS-112_a
מפל חיצוני בודד	W22
מפל חיצוני מולטי-דרופ	W22-1
פרט למרחקים בין צינורות	1A-1
הכנה לחיבור מים בודד למגרש D=1"	80
הכנה לחיבור מים בודד למגרש	80A
פרט הכנה לחיבור מגרש ללא שוחת ביקורת	89.1
פרט למד מים	90
פרט למד מים כפול כולל מעברים לצנרת פקסגול/מריפלקס	101H2

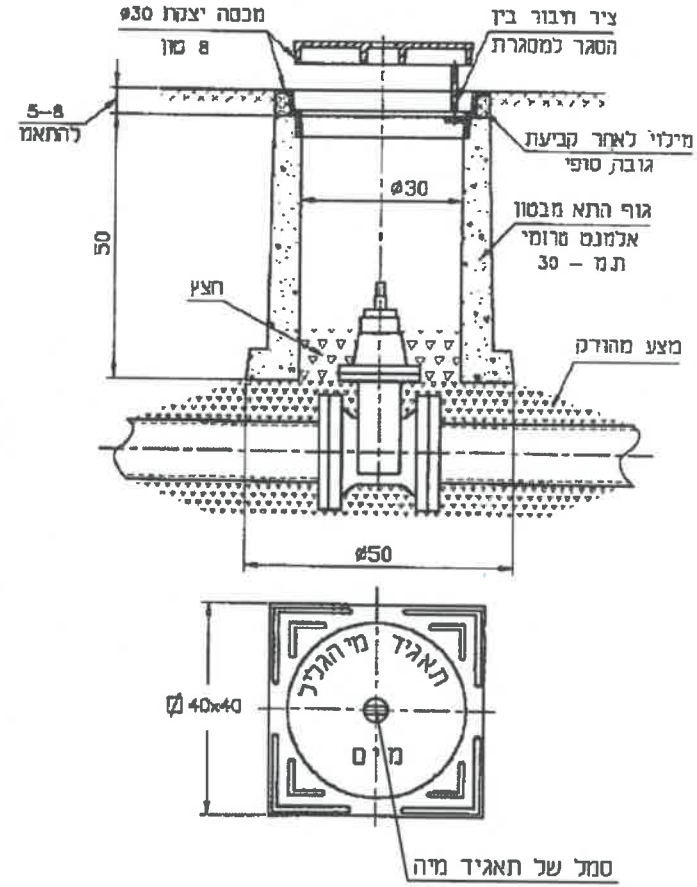

תא למגופי מים

- יעוד: תא למגופי מים במערכות עירוניות ובשטחים סלולים.
- יתרונות:
  1. לחוליית הבטון יש תחתית מורחבת כדי למנוע שקיעות אפשריות
  2. המכסה ממורכז בחוליית הבטון במגרעת מיוחדת
  3. ניתן לכוון את גובה המכסה הסופי ע"י מילוי בטון בין המכסה לבין החוליה
  4. הסגר מחובר עם ציר למסגרת
  5. המסגרת המרובעת נוחה לשימוש בשטחים מרוצפים.

חוליה

- עשויה בטון ב-40.
- קוטר פנים 30 ס"מ.
- גובה 50 ס"מ.
- קוטר תחתון 50 ס"מ.
- משקל ~75 ק"ג.

מכסה

- עשוי יצקת ברזל.
- קוטר הפתח - 30 ס"מ.
- מידות חיצוניות של המסגרת - 40/40 ס"מ.

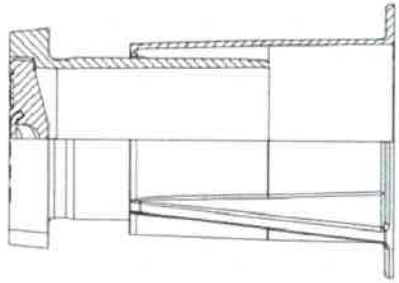

חתך A-A

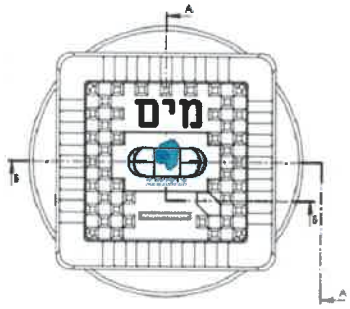

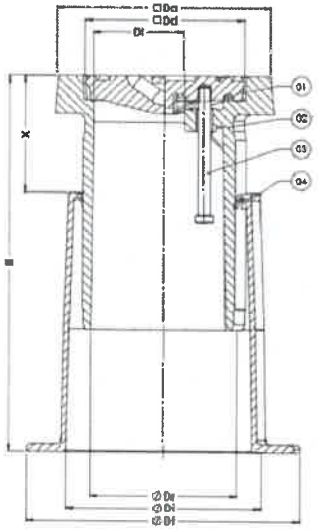

חתך B-B

הערה:

מגוף "10 יש להתקין בתא בקרה ø60 חוליות דגם וולפמן MC-60x50
עם מכסה ø50 דגם וולפמן MTM-758-50
וכולל כיתוב שם וסמל התאגיד-מים

	(מ"מ)
Da	210
Dd	157
Di	105
Dr	145
Dl	192
Df	270
X	120-220
H	378-478

H.M.D.Y. ENGINEERING LTD.
ח.מ.ד.י. הנדסה בע"מ
ישוע, ניהול, תכנון ופקוח טלפון 04-8203210; פקס: 04-8203211 ת.ד. P.O.B. 8575 נשר NESHER 36791

פרטים סטנדרטיים	תכנן :	ד.י.
	שרטט :	ר.ק.
	בדק :	ד.י.
נושא התכנית :	אישור:	
תא בקרה למים כולל התקנת מגוף בשוחה	תאריך:	15.06.2020
	קנ"מ :	ללא קנ"מ
FILE: 1.01	תכנית מס: 1.01	גיליון:

פרט 1 ד'
חיבור קו חדש לקו קיים בזוית

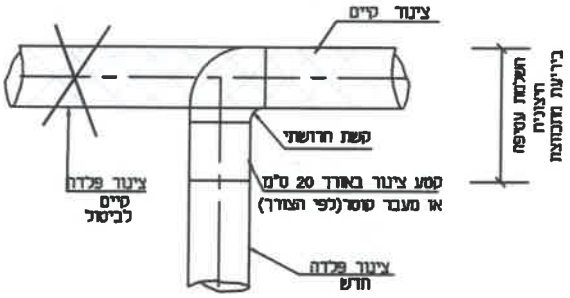

הערה: החזית בנקודת החיבור בהתאם לנתוני השטח.

פרט 1 ה'
חיבור קו קיים לקו חדש עם חיבור הידרנט

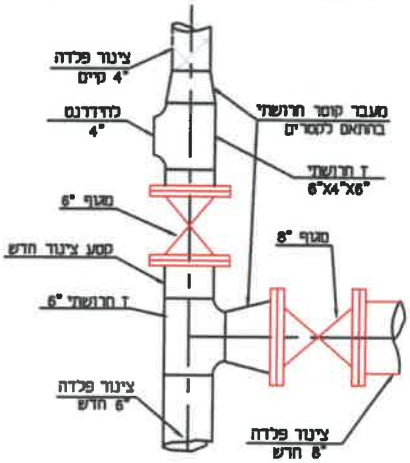

פרט 1 ב'
חיבור קו חדש לקו קיים בקטרים שונים

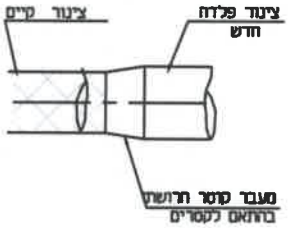

פרט 1 ג'
חיבור לקו קיים ניצב

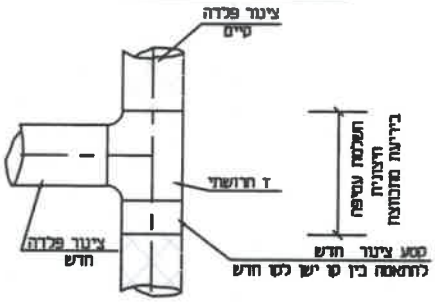

הערה:
באם הציגור החדש בקוטר שונה מציגור הקיים,
יש להוסיף מעבר קטר חרושתי מתאים.

פרט 13
התקנת מגוף בשוחה
כולל חיבור לקו קיים

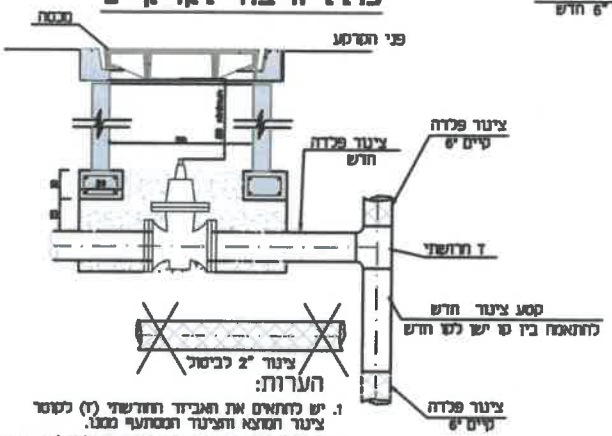

הערות:

1. יש להתאים את האביזר החרושתי (ז) לקוטר ציגור המוצא והציגור המסתעף מסנו.
2. השוחה לפי סטנדרט תאריך מי ביאליק (חוברת 40X40 ס"מ)
3. בכיש מכסה אובלי. במדרכה מכסה עגול קוטר 30 ס"מ
4. על המכסה יסבע סמל של תאריך סעיינות החוף וכתובת " סעיינות החוף - סים"
5. המרווח בין תחתית המחסרה לבין גלגל השתיחה של המגוף יהיה 20 ס"מ לפחות.

פרט 1 א'
ניתוק ציגור קיים וחיבור ציגור מתוכנן לקו ראשי

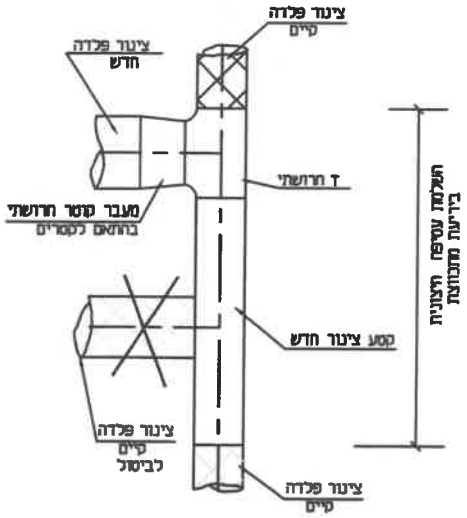

עטיפת בטון לציגורות פלדה

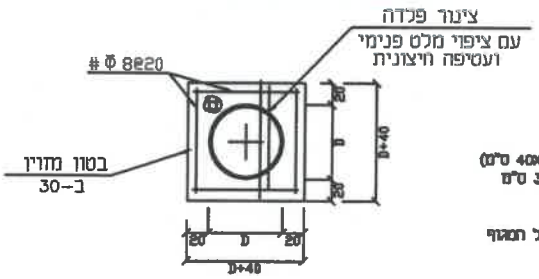

פרט עקרוני לביצוע נקודת חצייה
קווי מים וקווי ביוב

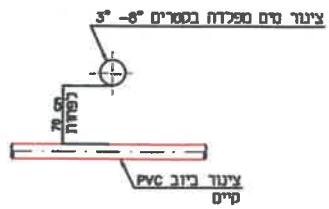

הערה:
כאשר המרחק האנכי בין הציגורות פחות מ 70 ס"מ
יש לתניה את ציגור המים בשרוול מגן באורך 6.0 מ'
בקוטר מתאים לקוטר ציגור המים.

הערות

1. עבור פרטי חיבור, המקומות בהם יורכבו ברזי הכיבוי וקטרי קווי המים - ראה תכניות קווי המים.
2. יש להקפיד על ביצוע מושלם של החיבורים בקצוות כולל הכנת פזה (חיתוך חד ומדוייק ותיקון בטון פנים).

H.M.D.Y. ENGINEERING LTD.	ח.מ.ד.י. חנדסה בע"מ	
ישק, ניהול, תכנון ופקוח טלפון 04-8203210 פקס:04-8203211 ת.ד. P.O.B. 8575 נשר NESHER 36791		
פרטים סטנדרטיים	תכנן :	ד.י.
	מרטט :	ו.ק.
	בדק :	ד.י.
נושא התכנית : חידוש ושיקום קווי מים	אישור:	
	תאריך:	15.06.2020
	קנ"מ :	ללא קנ"מ
FILE: 1. 25	תכנית מס: 1.25	גיליון:

מבט על

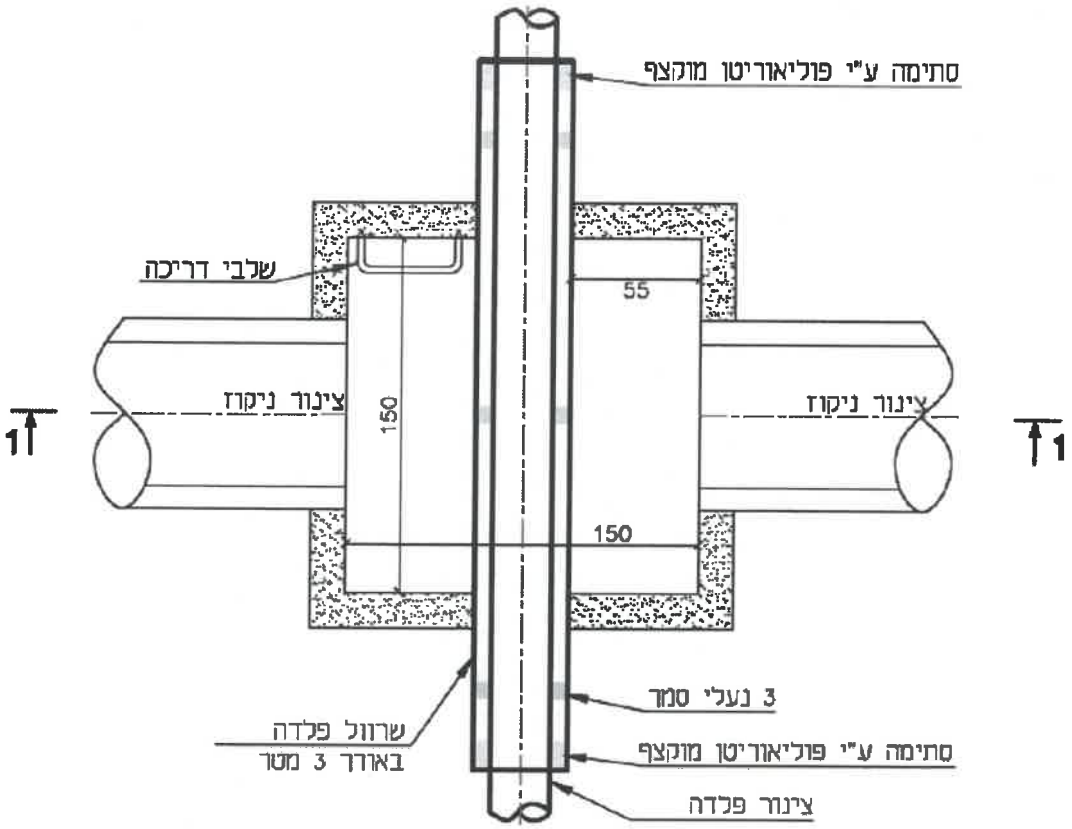

חתך 1-1

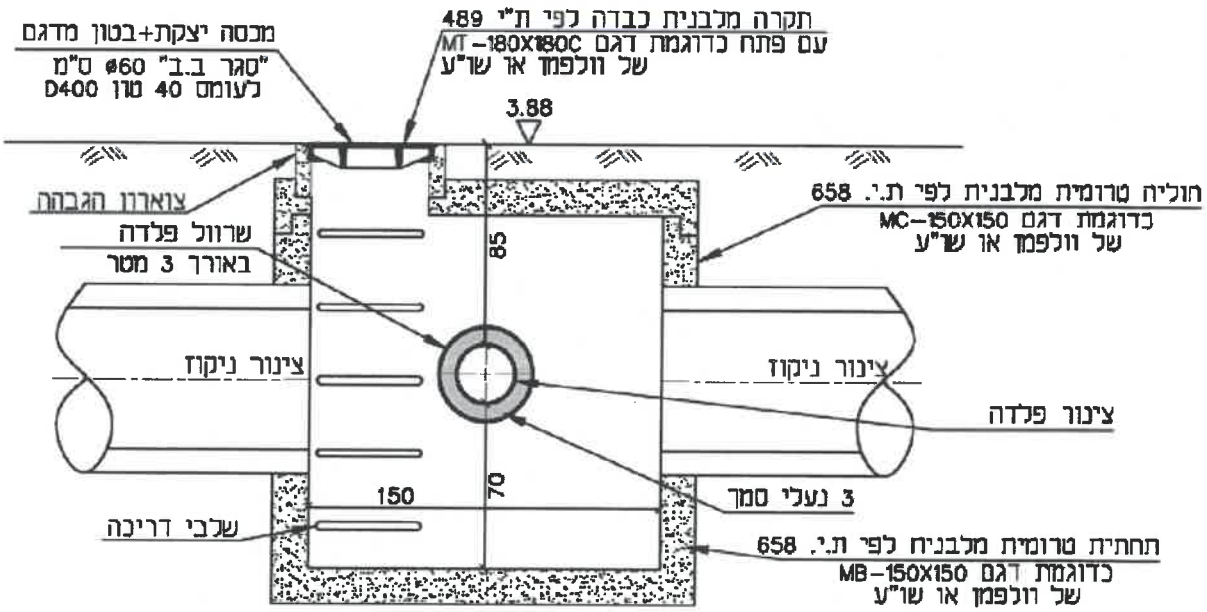

H.M.D.Y. ENGINEERING LTD.	ח.מ.ד.י. הנדסה בע"מ	
יעוץ, ניהול, תכנון ופקוח טלפון/פקס 04-8218021 ת.ד. P.O.B. 8575 שר NESHER 36791		
פרטים סטנדרטיים	תכנן : ד.י.	
	שרטט : א.ל	
	בדק : ד.י.	
משא התכנית : פרט חצייית קו מים בשרוחת ניקוז קומבינטורית	אישר:	
	תאריך: 13.03.2011	
	קנ"מ : ללא קנ"מ	
FILE: 1. 28	פרט מס : 1.28	גיליון:

הערות

בניה

1. השוחה תיבנה מחוליות טרומיות חרושתיות מבטון לזאי בקרה מתאימות לת"י 658 עדכני, בהתאם מפרטים ורשימת הכמויות .
2. החוליה התחתונה תהיה רצפה יצוקה בביהח"ר במשולב עם הקירות בגובה המירבי האפשרי חוליה זו תונח על גבי מצע מהודק ומפולס מכורכר או מחוך.
3. כל צנורות הכניסה והציאה יחוברו לקירות השוחה באמצעות מחבר מיוחד לקירות בטון מסוג הנדרש בכתב הכמויות והמפרטים. החורים עבור המחברים יוכנו בביהח"ר בהתאם בהתאם לתוכניות השוחה וכנדרש לכל שוחה (רום ,קוטר וסוג) .

אם לא צויין אחרת רום המישפל (.i.l) המופיע בחתך לאורך הוא במרכז השוחה.

4. כל החיבורים בין חלקי השוחה יעשו באמצעות פרטי איטום לחוליות בטון לשם קבלת אטימות מוחלט ובנוסף לסרט יתולא המירווח שנישאר בס"מ צמוד לקבלת דופן חלקה.
5. שוחה זו מיועדת להתקנה בעומקים עד 4.75 מ', יש ליידע היצרן לגבי מפלים מי תהום.
6. כל החלקים של כל שוחה יחוספרו בביהח"ר (מס' השוחה והחלק) .

מידות

1. עומק השוחה יקבע לפי החתכים לאורך, קוטר הצמרות ותאי הפיתוח במקום .
2. קוטר פנימי ø של השוחה:

1.00 מ' - עבור שוחה בעומק עד 2.75 מ'.

1.25 מ' - עבור שוחה בעומק מעל 2.75 מ'.

עבור ביבים במוטר "18 ומעלה , המוטר הפנימי של השוחה בכל עומק שהוא יהיה 1.25 מ' .

עיבודים

1. עיבוד האפיקים בקרקעית השוחה יהיה בהתאם לכזון, קוטר הצמרות צורות הכניסה והציאה ויעשה במקום לאחר הרכבת השוחה והצורות.
2. גובה וקוטר עיבוד האפיק יהיה כקוטר הצינור הראשי ביציאה.
3. מפלים פנימיים : בשוחות 1.00 מ' ϕ מקסימום 30 ס"מ .

בשוחות 1.25 מ' ϕ מקסימום 50 ס"מ .

טלבים

1. טלבי ירידה יהיו מליבת פלדה עם עטיפת פלסטיק משוריין רחבים כנדרש בת"י 631 חלק 2 מותקנים ע"י יצרן השוחה בקיר השוחה בהתאם אוכי בשיטת "סולם" (זה מעל זה) כל 33 ס"מ
2. בשוחות שעמקן מעל 3.25 מ' יותקן סולם פיברגלס או ירוסטה .

מכסה

המכסה יהיה בקוטר 50ϕ ס"מ או 60ϕ ס"מ כנדרש. המכסה יהיה מברזל יציקה או ב.ב. עם מסגרת בטון מביהח"ר בהתאם לת"י 489 ממין מיקבע ברשימת הכמויות והמפרט.

תושבת המכסה תהיה צבועה בצבע ביטומני ומרוזה בסיכה .

הסגר יותאים להרכבה בחושבתו כך שיסגור היטב את הפתח, סגירה איתנה ויציבה בכל

היקפו, באופן שימנע תזוזות, התפוכות, תנודות ורעש של סכות מתכת בחתכו בכביש ובמידרכה.

הקרה

התקרה לשוחות הבקרה תהיה טרומית חרושתית, מתאימה למידות של החוליות ולעומס

החיצוני הנדרש בהתאם למפרטים, לרשימת הכמויות ולתכניות .

מפל חיצוני

1. מפל חיצוני דגם DROP בקוטרים 160 -1 200 מ"מ.

מפל חיצוני בקוטר 160 מ"מ או 200 מ"מ יהיה עשוי מערכת מפל חרושתי דגם DROP-160 או דגם DROP-200 כנדרש. וחיבור מספר ציתורות בקוטר 160 מ"מ למפל אחד יעשה ע"י ערכת מפל דגם MULTI DROP-200

2. מפל חיצוני עם "חלון".

חוזיות והצינור הוקוף במפל יהיו מ פי.וי.סי .

זיון תא המפל : רשת 10@15 ϕ ברצפה , בתקרה ובקירות .

מידות K=50 ס"מ או R+20 (המידה הגדולה ביניהן)

S=60 ס"מ עבור מפלים עד "12ϕ . לקטרים יותר גדולים יש להוסיף

הפרש קוטר המפל ל- "12ϕ

שוחות בקרה רגילה

חתך ג-ג

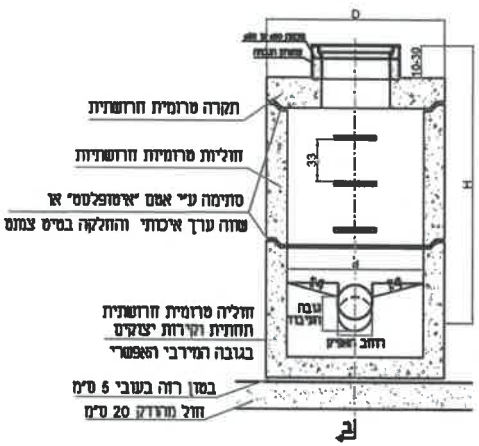

חתך ב-ב

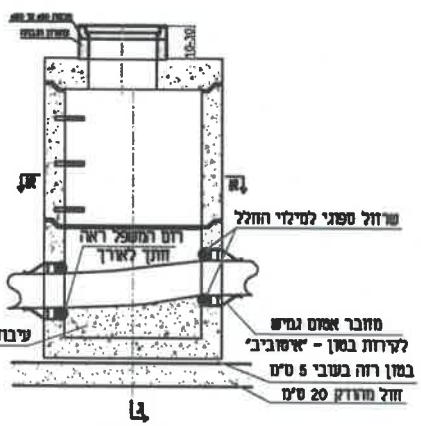

חתך א-א

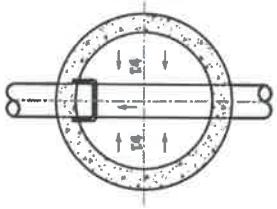

התקנת מפל חיצוני חרושתי DROP

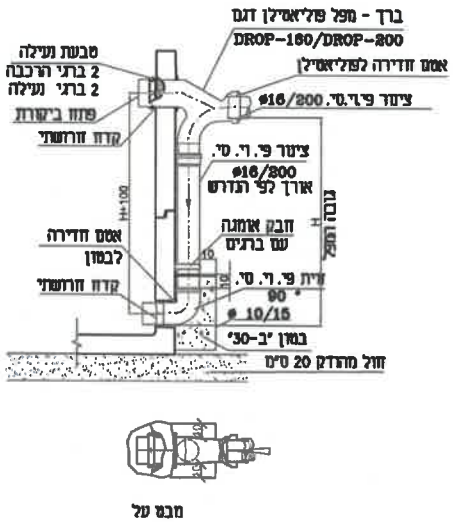

מבט על

פרט תחתית יצוקה באתר

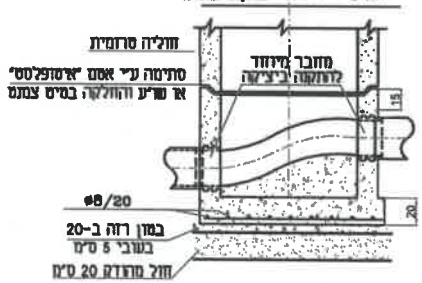

עיבוד אפיקים בקרקעית שוחה

התאפיקים בהתאם לצינורות הכניסה והיציאה

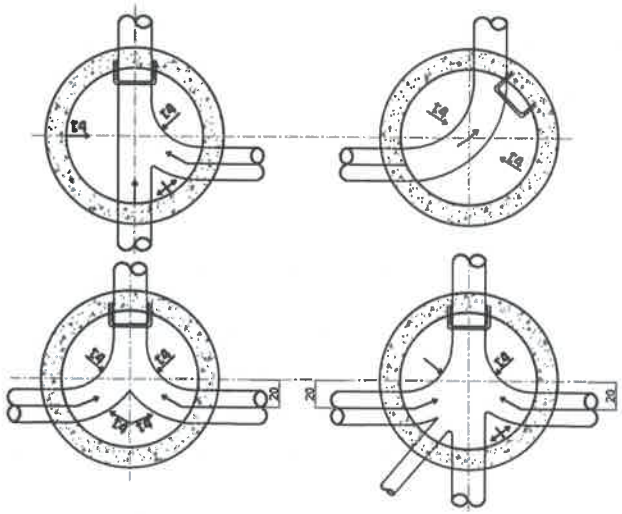

הערה:
התאמת חוליה עליונה וצוואר, הנחת וסתי מכסים D400 בכביש B125 במידרכה

H.M.D.Y. ENGINEERING LTD.		ח.מ.ד.י. הנדסה בע"מ
ישוב, ניהול, תכנון ופקוח טלפון 04-6203210 :מקס 04-6203211 ת.ד. P.O.B.8575 נשר NESHER 36791		
פרמים סטנדרטיים	תכנן:	י.ג.
	שרטט:	ד.ר.
	בדק:	ד.ר.
נושא התכנית: שוחות בקרה לביוב מחלקים טרומיים	אישר:	ד.ר.
	תאריך:	03.03.2019
	קנ"מ:	ללא קנ"מ
FILE: 1-12	גיליון:	תכנית מס': 1-12

מרחקים מינימליים
ראה הערות ב'-2 ו ב'-4

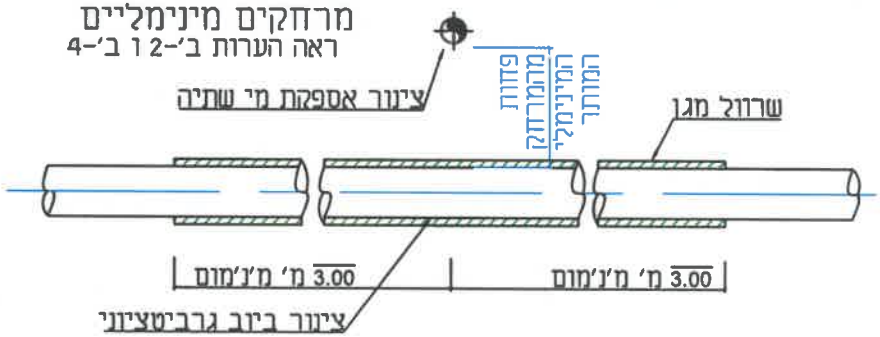

פרט 1: צינורות מקבילים
ראה הערה מס' א'-1

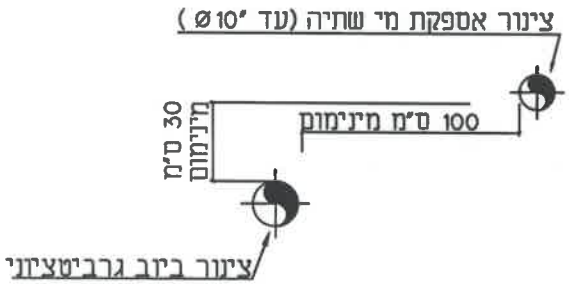

פרט 4 :צינורות מצטלבים במקרה חריג כאשר צינור הביוב חייב להיות מעל צינור מים גדול קוטר (מ-Ø24" ומעלה)
ראה הערות ב'-3 ו ב'-4

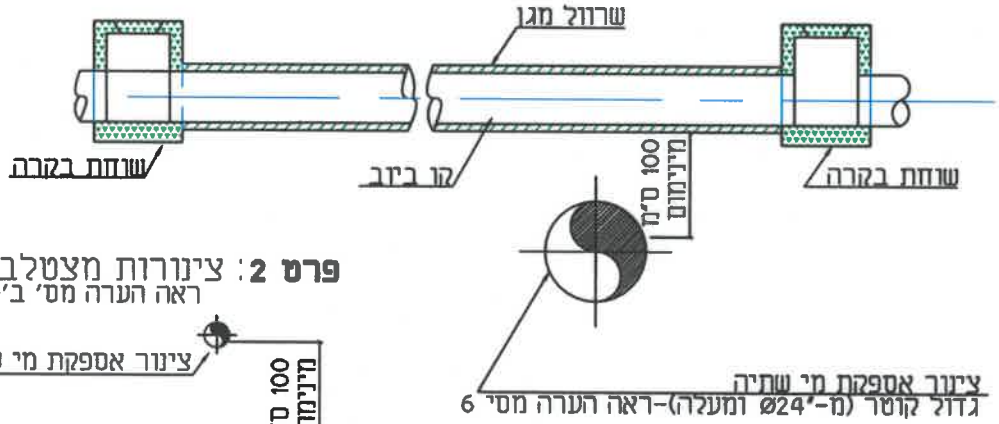

פרט 2: צינורות מצטלבים
ראה הערה מס' ב'-1

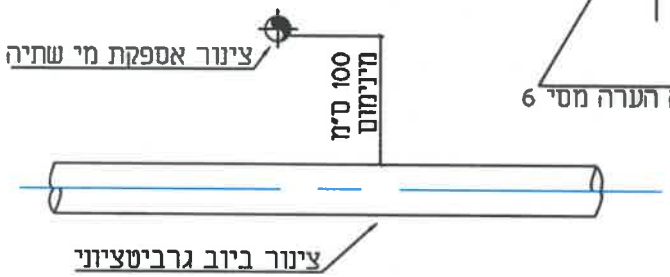

א. צינורות מקבילים

1. המרחק בין קווי הצינורות לא יפחת מ-1.00 מ'-אופקי ו-0.30 מ'-אנכי, כאשר הצינור להולכת שפכים נמצא תמיד במפלס נמוך יותר מצינור אספקת המים (ראה פרט 1).
כאשר צינור הביוב הוא צינור העובד בלחץ (סניקה), או כאשר צינור המים יהיה Ø12" ומעלה -המרחק האופקי לא יפחת מ-3.00 מ'.
במקרים מסוימים , כאשר קוטר צינור המים גדול במיוחד , Ø36" ומעלה- המרחק האופקי לא יפחת מ-5.00 מ'.

ב. הצטלבויות ביו צינורות

1.הצינור להולכת שפכים חייב להיות מתחת לצינור אספקת המים.
המרחק המינימלי בין הצינורות, מקודקוד צינור הביוב לתחתית צינור המים יהיה 100 ס"מ לפחות , או 70 ס"מ במקרה שקו הביוב מיועד לחיבור מגרשים לקו הראשי . (ראה פרט 2).
הצינורות יהיו ניצבים בנקודת ההצטלבות ובמקרים חריגים, עד זוית של 60 ביניהם.
צינור הביוב במקרה של הצטלבות, יהיה ללא מחברים בקטעים של 3 מ' משני ציידי צינור המים.

2. בכל מקרה בו יהיה מצב אשר לא יאפשר שמירה על ההנחיות הנ"ל, חייב צינור הביוב להיות מוגן בשרוול עד למרחק שלא יקטן מ-3 מ' משני צידי צינור המים, ובמקרה של קו סניקה לא יקטן המרחק מ-6 מ'.

3. בכל מקרה שבו קיים הכרח להניח צינור ביוב מעל לצינור מים, יש לקבל אישור מפורט ספציפי ממשרד הבריאות, תוך התייחסות לסוג וקוטר צינורות המים והביוב וכן לתנאי הקרקע והסביבה במקום ההצטלבות.

4. צינור הביוב הנמצא בתוך השרוול יהיה מפוליאתילן ללא מחברים (למעט ריתוכים), כדוגמת צינור "מריפלקס", או שווה ערך איכותי מאושר.

5. יש לסמן את קווי המים והביוב (במיוחד באיזורי ההצטלבות) בסרט פלסטי שיוטמן בקרקע ביחד עם הקו בגובה של כ-30 ס"מ מעליו.
לקו הביוב-סרט בצבע אדום עליו יוטבעו המילים "קו ביוב".
לקו המים-סרט בצבע כחול עליו יוטבעו המילים "קו מים לשתיה".

6. צינור המים מפלדה בעל עובי דופן מינימלי של 1/4" העומד בלחץ של 14 אטמוספרות, עם עטיפה חיצונית משוחלת מ-P.E. תלת שכבתית APC3, בעובי 3.7 מ"מ ו/או דיפוי תוספת בטון דחוס APC4.

H.M.D.Y. ENGINEERING LTD.		ח.מ.ד.י. הנדסה בע"מ
NESHER 36791 שד P.O.B.8575 ת.ד. 04-8218021 יעוץ, ניהול, תכנון ופקוח טלפון/פקס		
פרטים סטנדרטיים	תכנן :	ד.ר.
	שרטט :	א.ת.
	בדק :	ד.ר.
	אישר:	
נושא התכנית : פרט למרחקים בין צינורות	תאריך:	06.01.2011
	קנ"מ :	ללא קנ"מ
FILE: 1a-1	פרט מס : 1A-1	גיליון:

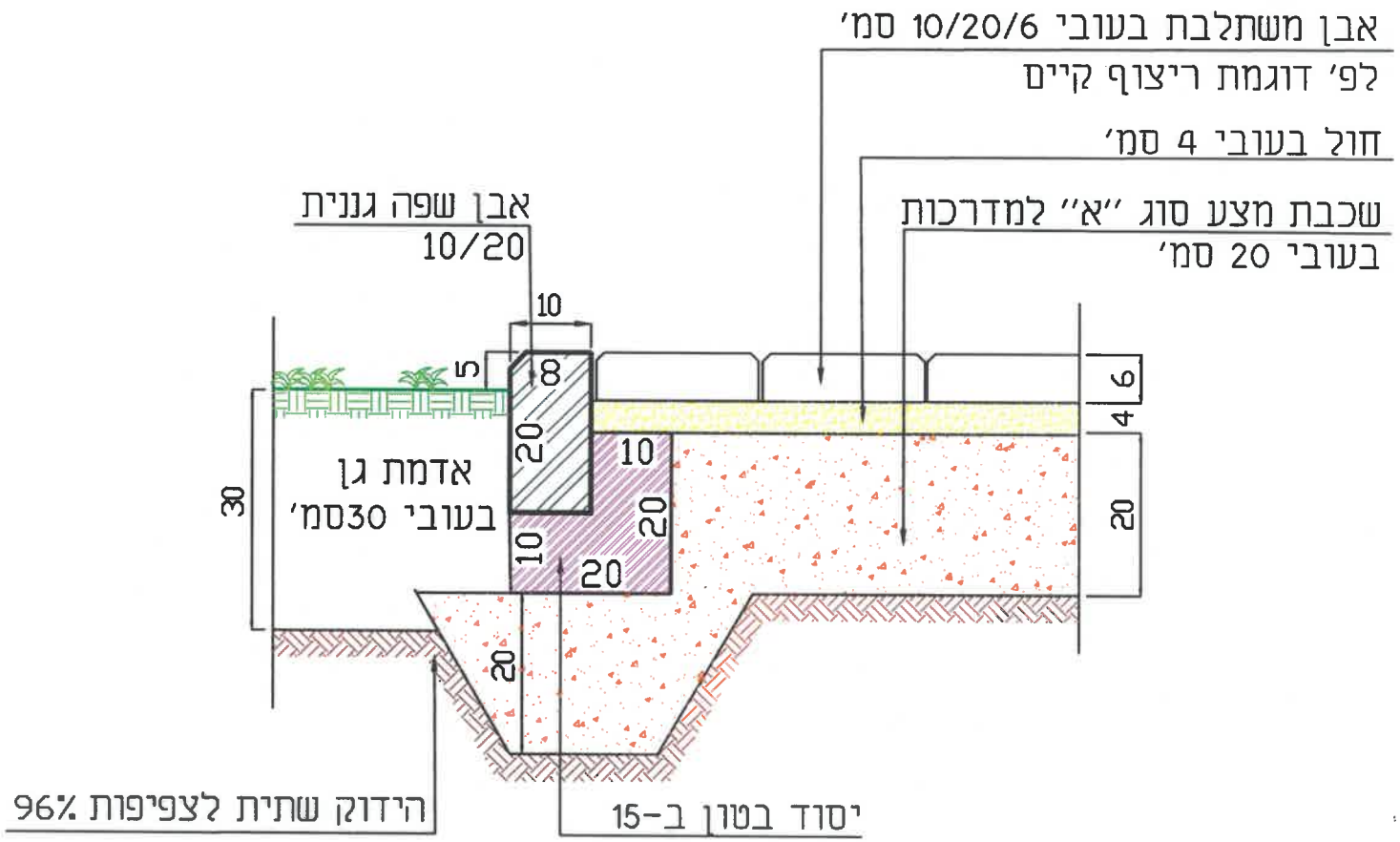

H.M.D.Y. ENGINEERING LTD.		ה.מ.ד.י. הנדסה בע"מ
יערץ, ניהול, תכנון ופקוח טלפון/פקס' 04-8218021 ת.ד. P.O.B. 8575 נשר NESHER 36791		
פרטים סטנדרטיים	תכנון:	ד.י.
	שרטט :	א.ח.
	בדק :	ד.י.
נושא התכנית : חיבור בין גינון למדרכה מרוצפת מדרכה גבוה	אישר:	
	תאריך:	06.01.2011
	קנ"מ :	ללא קנ"מ
FILE: 1B	פרט מס : 1B	גיליון:

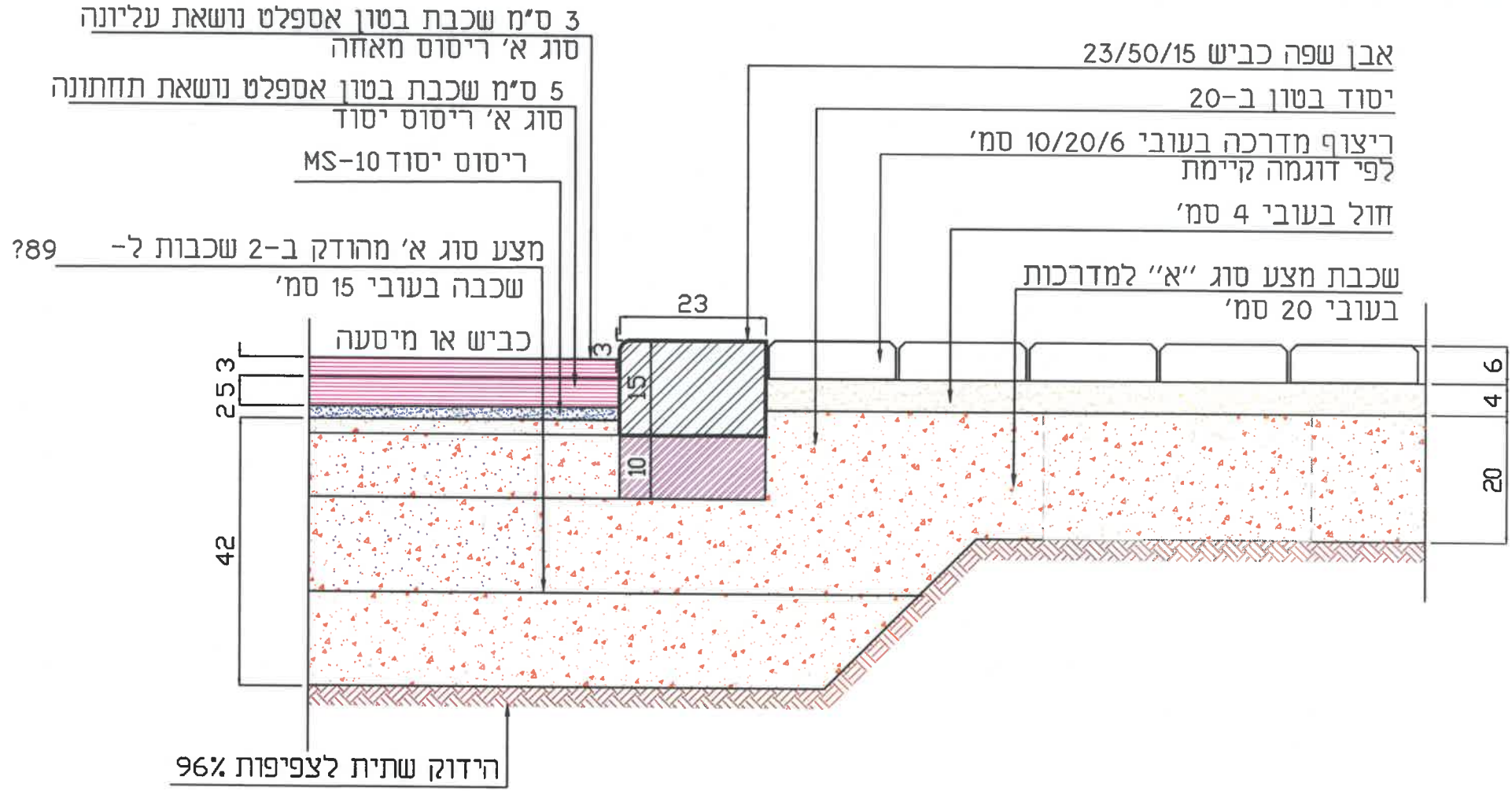

H.M.D.Y. ENGINEERING LTD.	ח.מ.ד.י. הנדסה בע"מ	
יערץ, ניהול, תכנון ופקוח טלפון/פקס' 04-8218021 ת.ד. P.O.B. 8575 נשר NESHER 36791		
פרטים סטנדרטיים	תכנן :	ד.י.
	שרטט :	א.ח.
	בדק :	ד.י.
נושא התכנית : **חיבור בין כביש אספלט למדרכה מרוצפת**	אישר:	
	תאריך:	06.11.2011
	קנ"מ :	ללא קנ"מ
FILE: 2A	פרט מס : **2A**	גיליון:

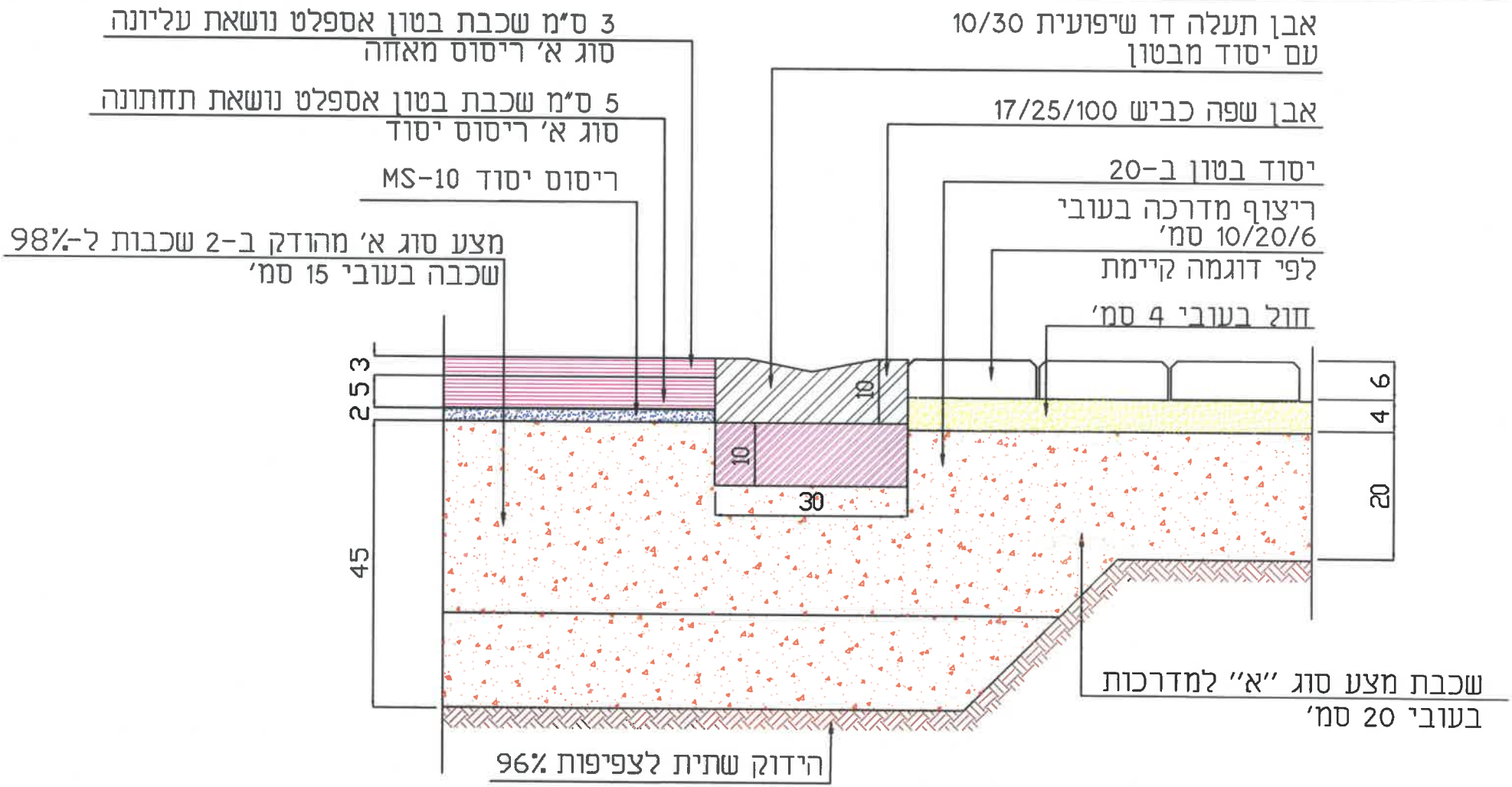

H.M.D.Y. ENGINEERING LTD.

ה.מ.ד.י. הנדסה בע"מ

יעוץ, ניהול, תכנון ופקוח טלפון/פקס' 04-8218021 ת.ד. P.O.B. 8575 נשר NESHER 36791

תכנון :	ד.י.
שרטט :	א.מ.+א.ח.
בדק :	ד.י.
אישר:	
תאריך:	06.01.2011
קנ"מ :	ללא קנ"מ

פרטים סטנדרטיים

נושא התכנית :

חיבור בין כביש אספלט למדרכה מרוצפת
כולל תעלה דו שיפועית

FILE: 2B

פרט מס : **2B**

גיליון:

פרט התחברות לאספלט קיים

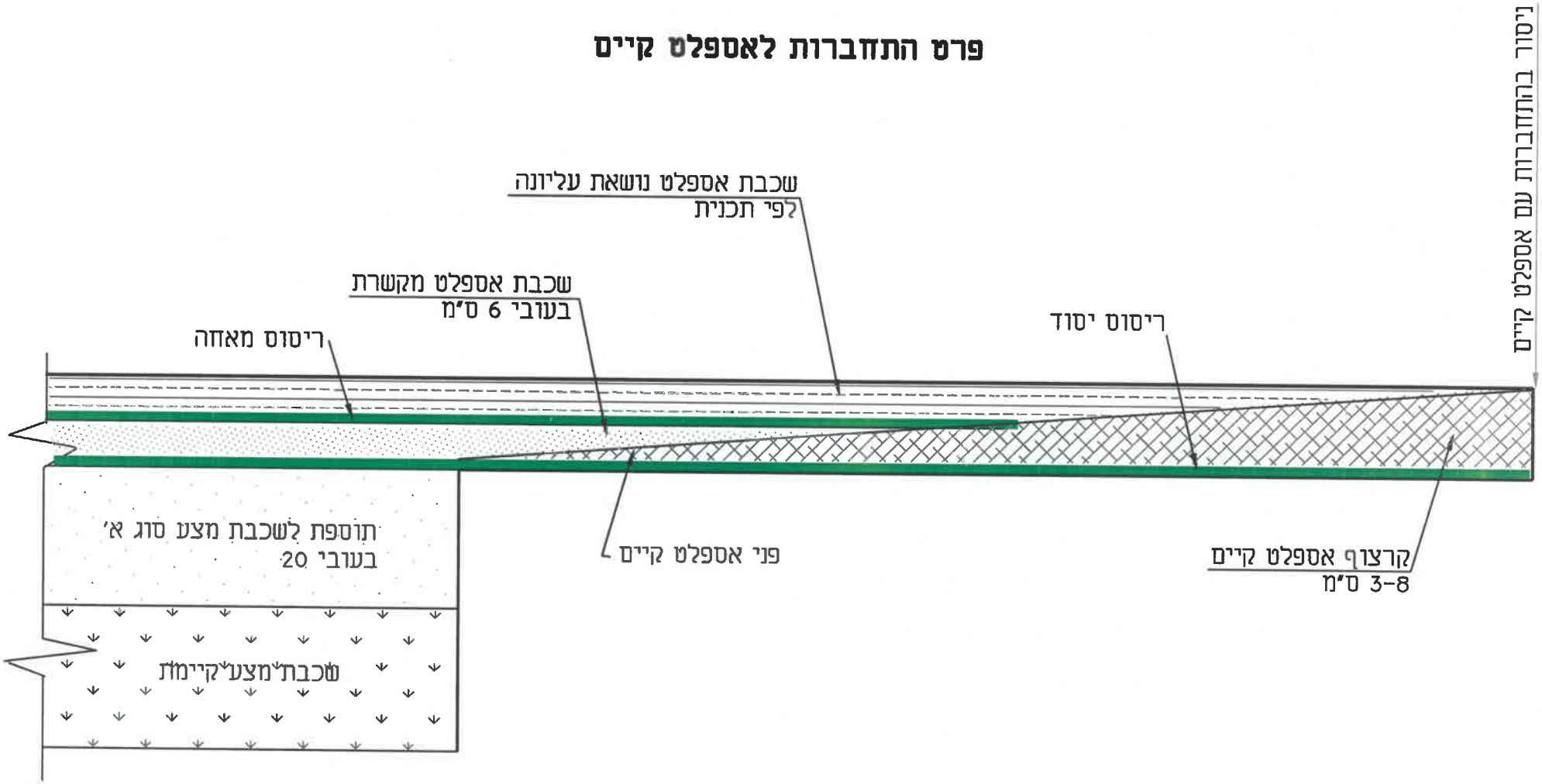

H.M.D.Y.
ENGINEERING LTD.

ה.מ.ד.י.
הנדסה בע"מ

יעוץ, ניהול, תכנון ופקוח טלפון/פקס' 04-8218021 ת.ד. P.O.B. 8575 נשר NESHER 36791

פרטים סטנדרטיים

נושא התכנית :

חיבור בין אספלט קיים לאספלט מוצע

תכנן :	ד.י.
שרטט :	א.מ.+א.ח.
בדק :	ד.י.
אישר:	
תאריך:	06.01.2011
קנ"מ :	ללא קנ"מ

FILE: 2F

פרט מס : **2F**

גיליון:

כביש

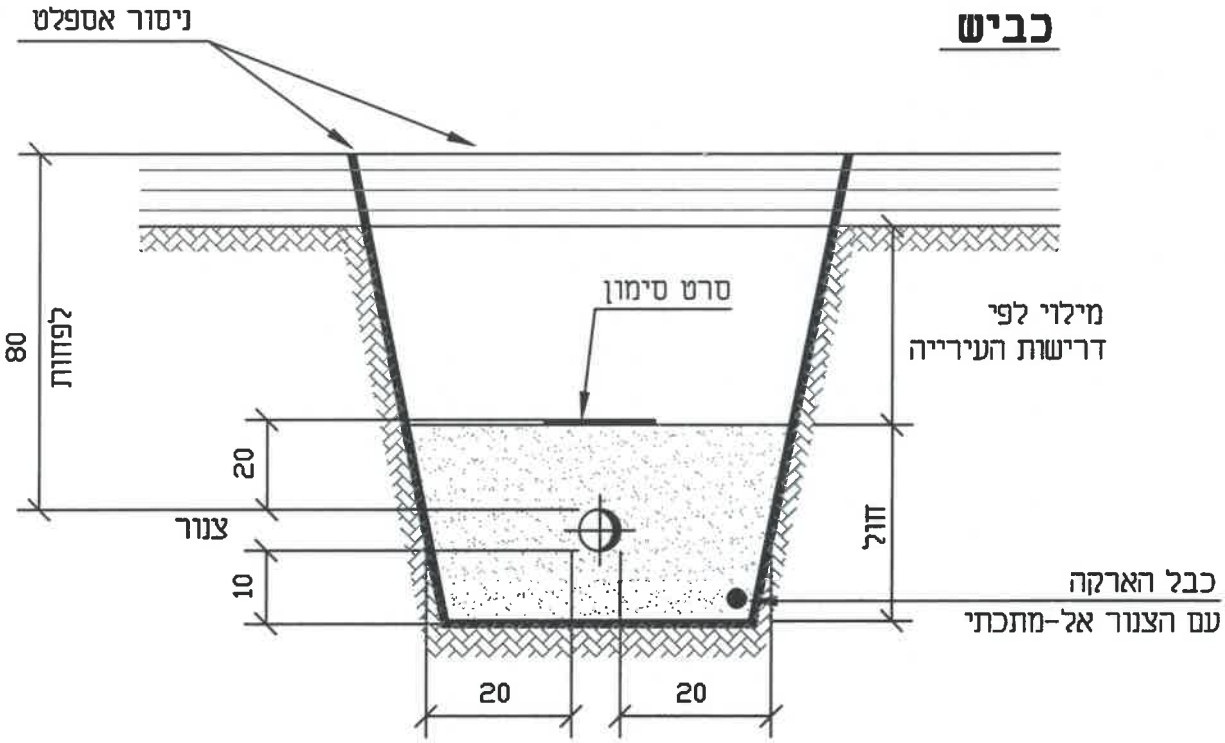

מדרכה\שביל

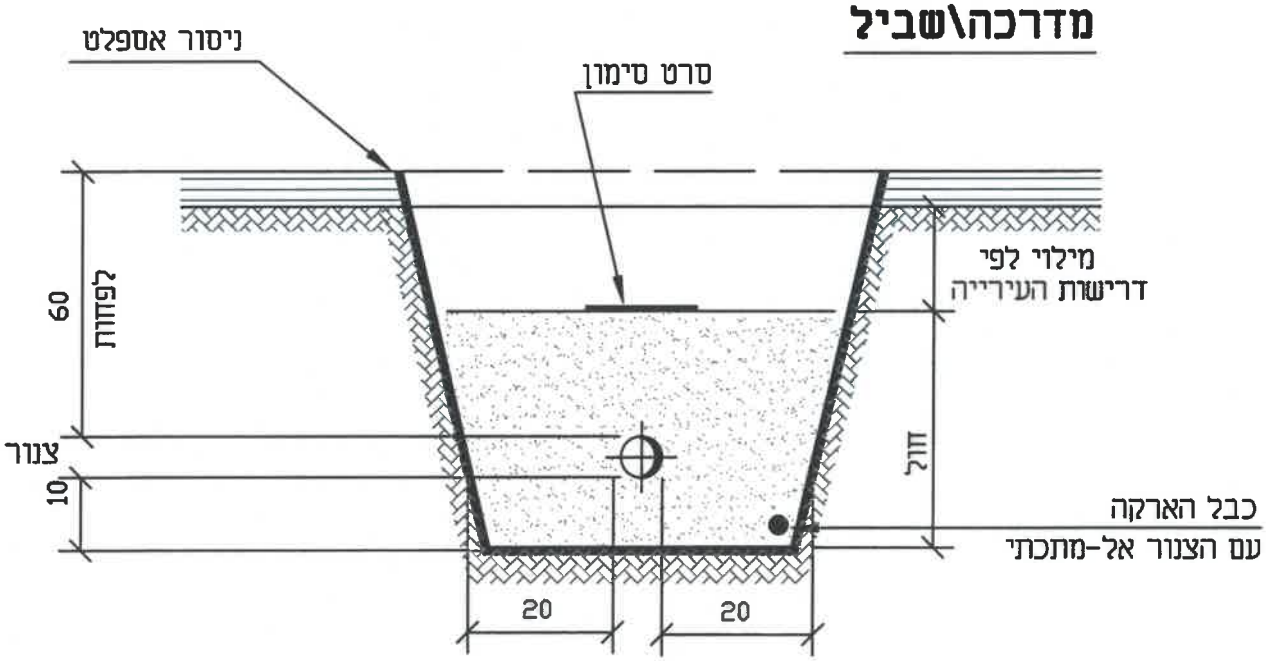

H.M.D.Y. ENGINEERING LTD.

ח.מ.ד.י. הנדסה בע"מ

ישקע, ניהול, תכנון ופקוח טלפון 04-8203210;פקס: 04-8203211 ת.ד. P.O.B.-8575 נשר NESHER 36791

פרטים סטנדרטיים	תכנן :	נ.ש.
	שרטט :	מ.ב.
	בדק :	ד.י.
נושא התכנית : חתכים טיפוסיים בכביש ובמדרכה\שביל	אישר:	
	תאריך:	24.11.2025
	קנ"מ :	ללא קנ"מ
FILE: 3 — תכנית מס: 3	גיליון:	

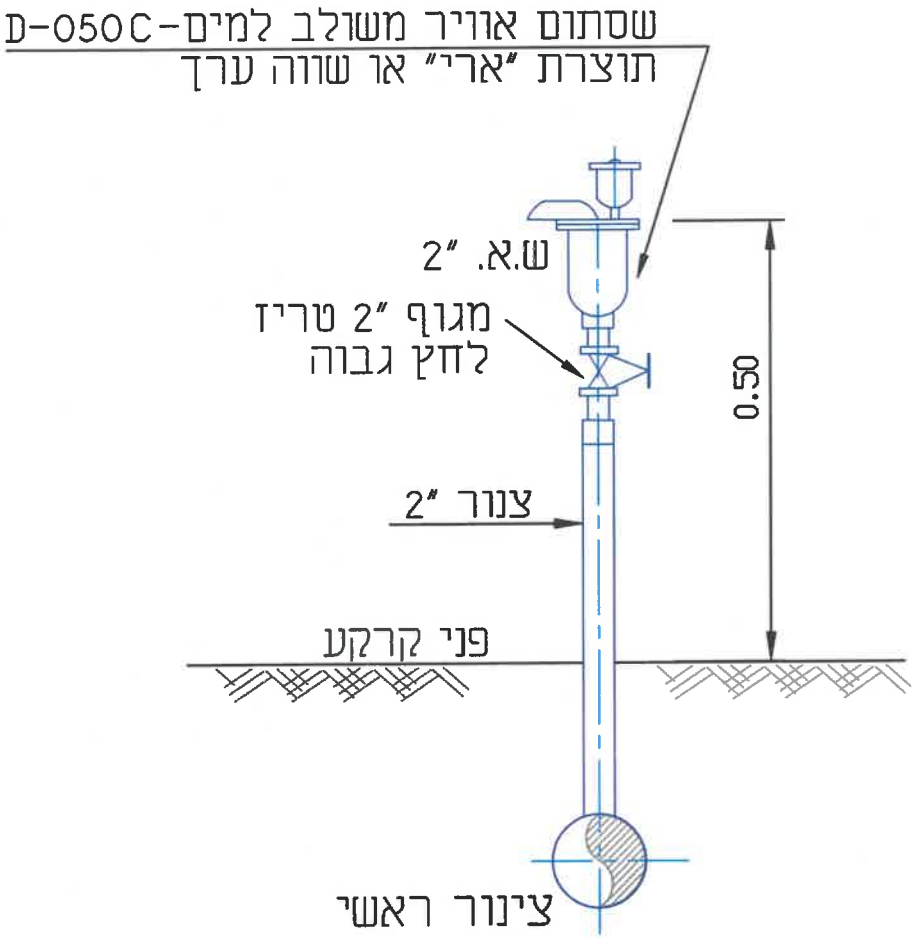

פרט הרכבת שסתום אוויר למים
על צינור ראשי

H.M.D.Y.
ENGINEERING LTD.

ה.מ.ד.י.
הנדסה בע"מ

יעוץ, ניהול, תכנון ופקוח טלפון 04-8203210;פקס: 04-8203211 ת.ד. P.O.B.-8575 נשר 36791 NESHER

פרטים סטנדרטיים		תכנן :	ד.י.
		שרטט :	א.ח.
		בדק :	ד.י.
נושא התכנית : פרט הרכבת שסתום אוויר למים על צינור ראשי		אישר:	
		תאריך:	06.01.2011
		קנ"מ :	ללא קנ"מ
XREF:	FILE	תכנית מס: 39 B	מתוך:	גיליון:

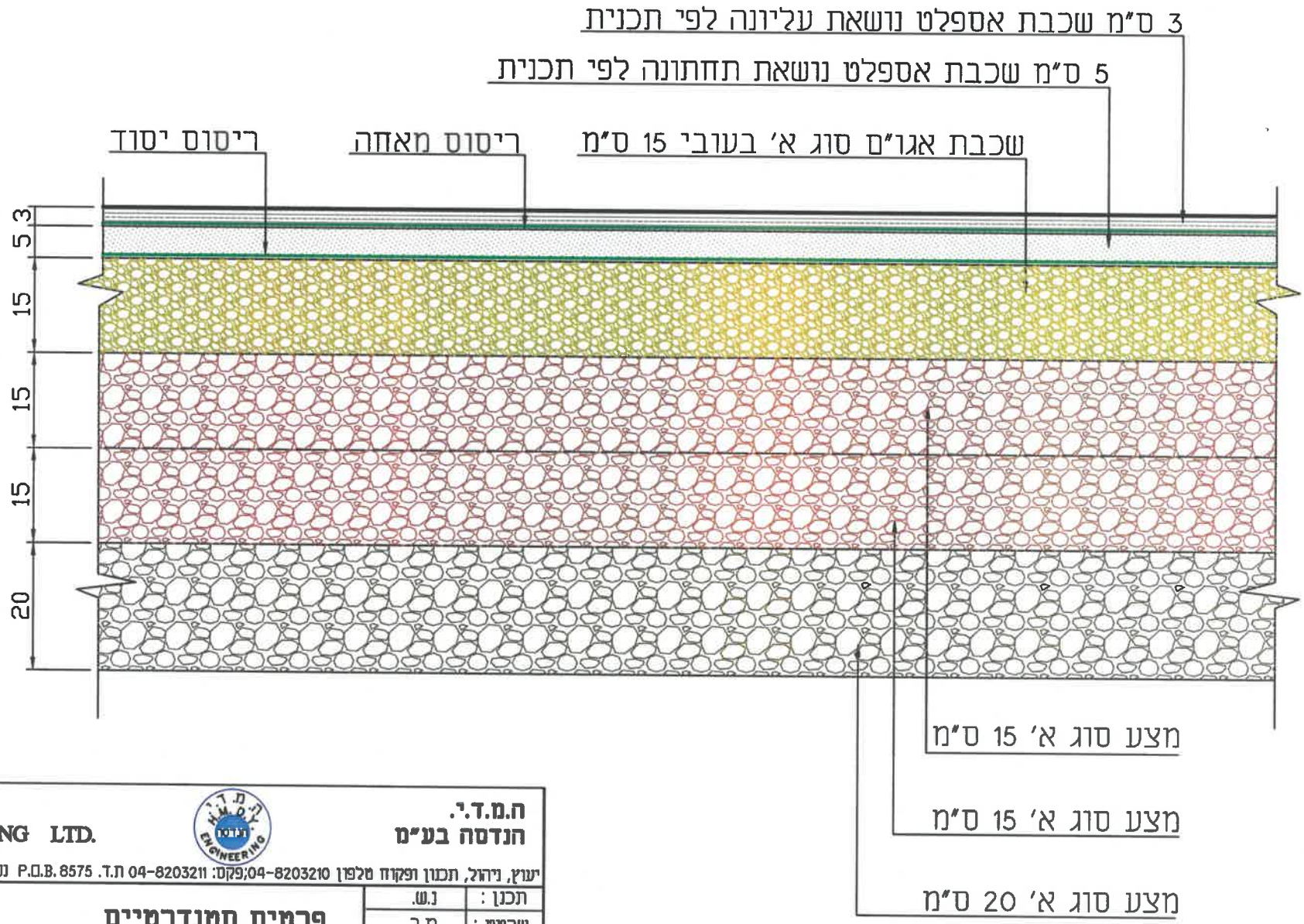

H.M.D.Y. ENGINEERING LTD.

ח.מ.ד.י. הנדסה בע"מ

יעוץ, ניהול, תכנון ופקוח טלפון 04-8203210;פקס: 04-8203211 ת.ד. P.O.B. 8575 נשר NESHER 36791

פרטים סטנדרטיים	תכנן :	נ.ש.
	שרטט :	מ.ב.
	בדק :	ד.י.
נושא התכנית : **פרט מבנה לעבודות אספלט ומסעה**	אישר:	
	תאריך:	24.11.2025
	קנ"מ :	ללא קנ"מ
FILE: PRAT ASF	תכנית מס: 50.1B	גיליון:

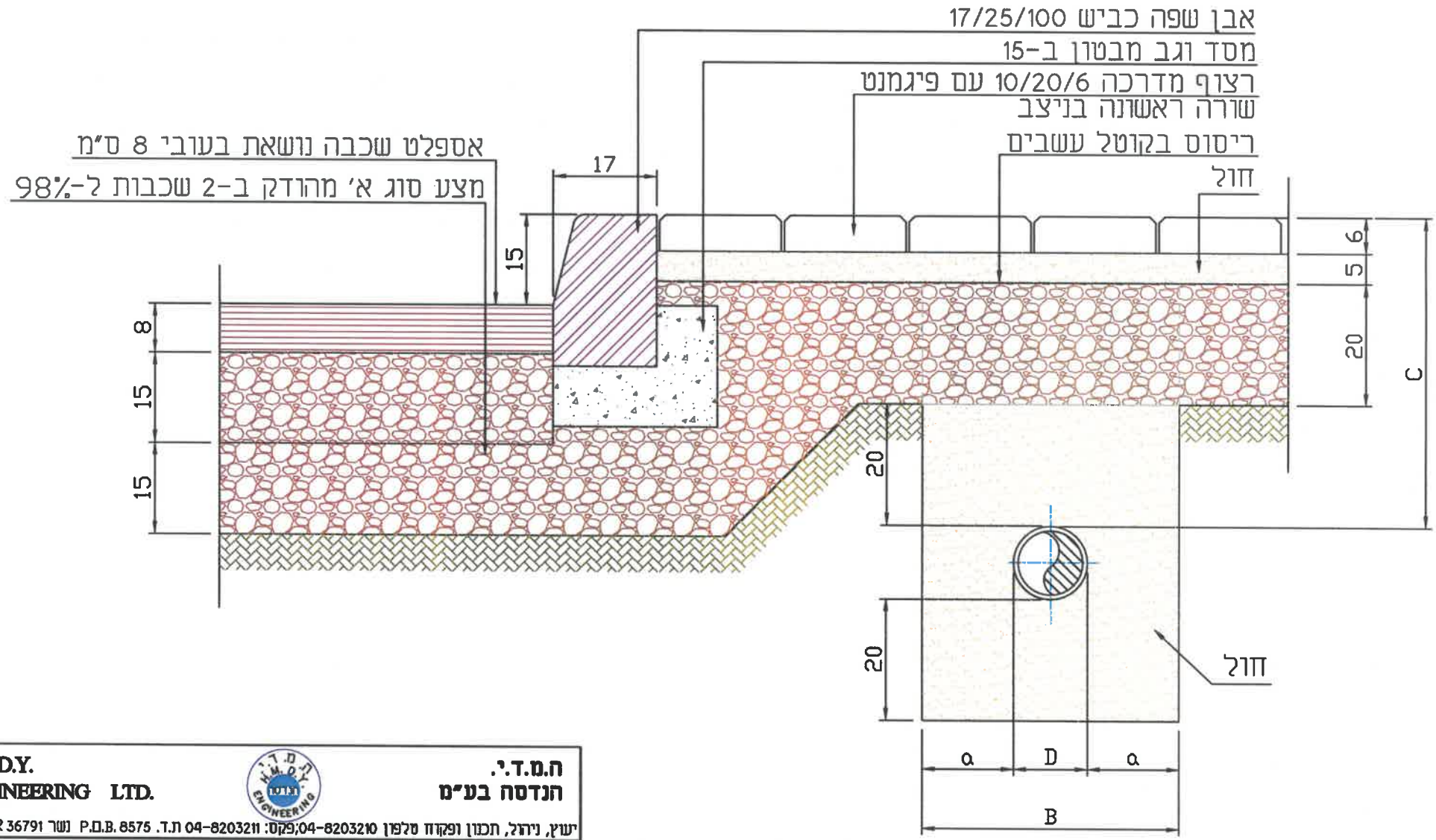

C - עומק עד צינור קו המים
B - רוחב התעלה
D - קוטר צינור
a=15 - עד קוטר צינור "10
a=20 - מצינור בקוטר "16-"12

הערות: כל המידות ב-ס"מ

H.M.D.Y. ENGINEERING LTD.	ה.מ.ד.י. הנדסה בע"מ	
ישוק, ניהול, תכנון ופקוח טלפון 04-8203210 :פקס; 04-8203211 ת.ד. P.O.B. 8575 נשר NESHER 36791		
פרטים סטנדרטיים	תכנן : נ.ש.	
	שרטט : מ.ב.	
נושא התכנית : **פרט אספלט,אבן שפה וריצוף מדרכה**	בדק : ד.י.	
	אישר:	
	תאריך: 24.11.2025	
	קנ"מ : ללא קנ"מ	
FILE: אספלט אבן שפה וריצוף מדרכה	תכנית מס : 50	גיליון:

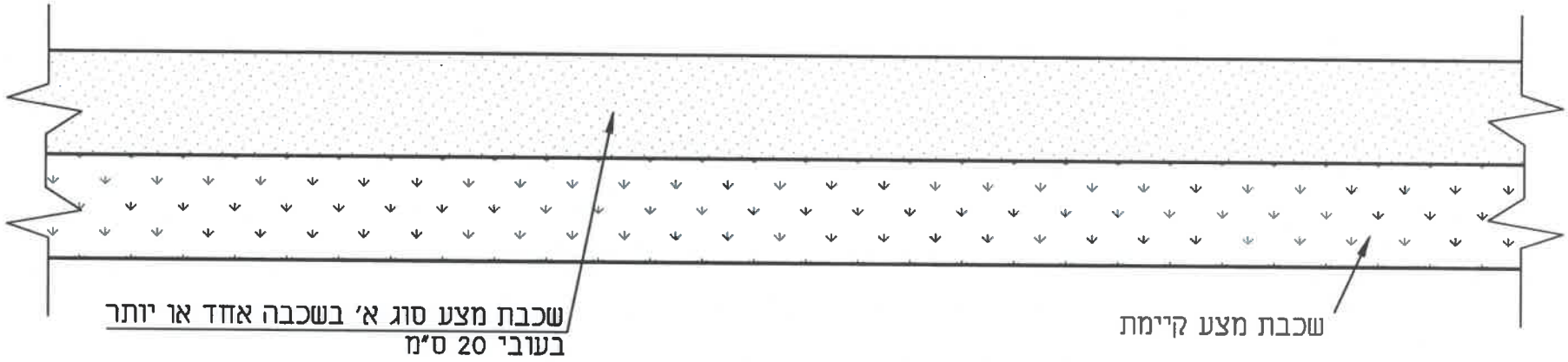

פרט מבנה לדרך מצעים

ללא קנ"מ

H.M.D.Y. ENGINEERING LTD.

ה.מ.ד.י. הנדסה בע"מ

יעוץ, ניהול, תכנון ופקוח טלפון/פקס' 04-8218021 ת.ד. P.O.B. 8575 נשר NESHER 36791

פרטים סטנדרטיים	תכנן :	נ.ש.
	שרטט :	מ.ב.
	בדק :	ד.י.
נושא התכנית :	אישר:	
פרט מבנה לדרך מצעים	תאריך:	24.11.2025
	קנ"מ :	ללא קנ"מ
FILE: Pr derehMaz — פרט מס : 51	גיליון:	

חתך א'-א'

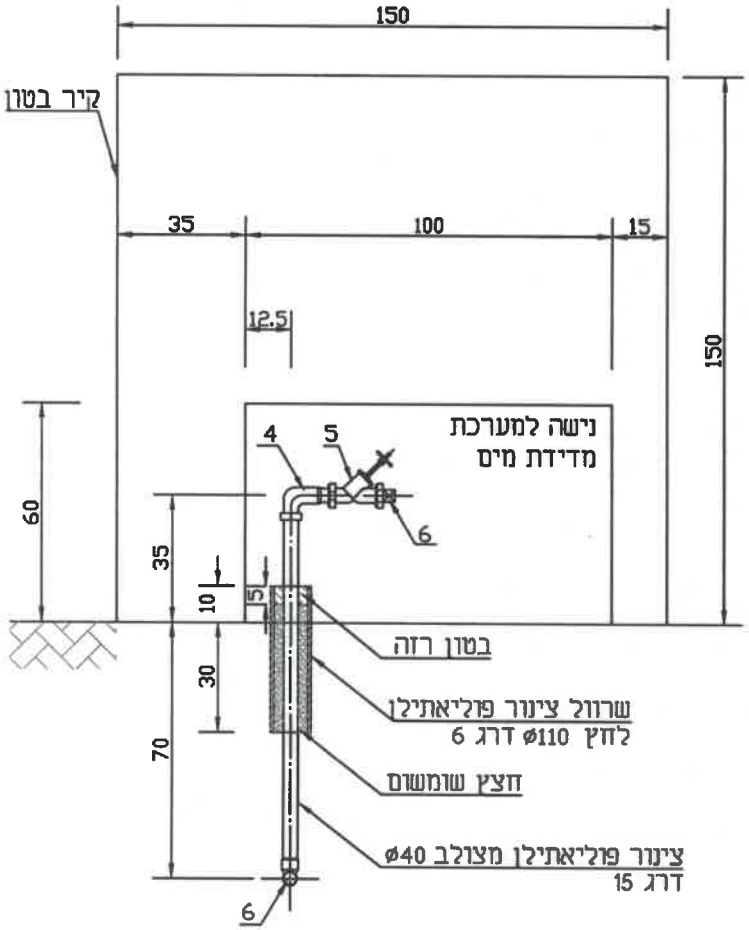

מבט על

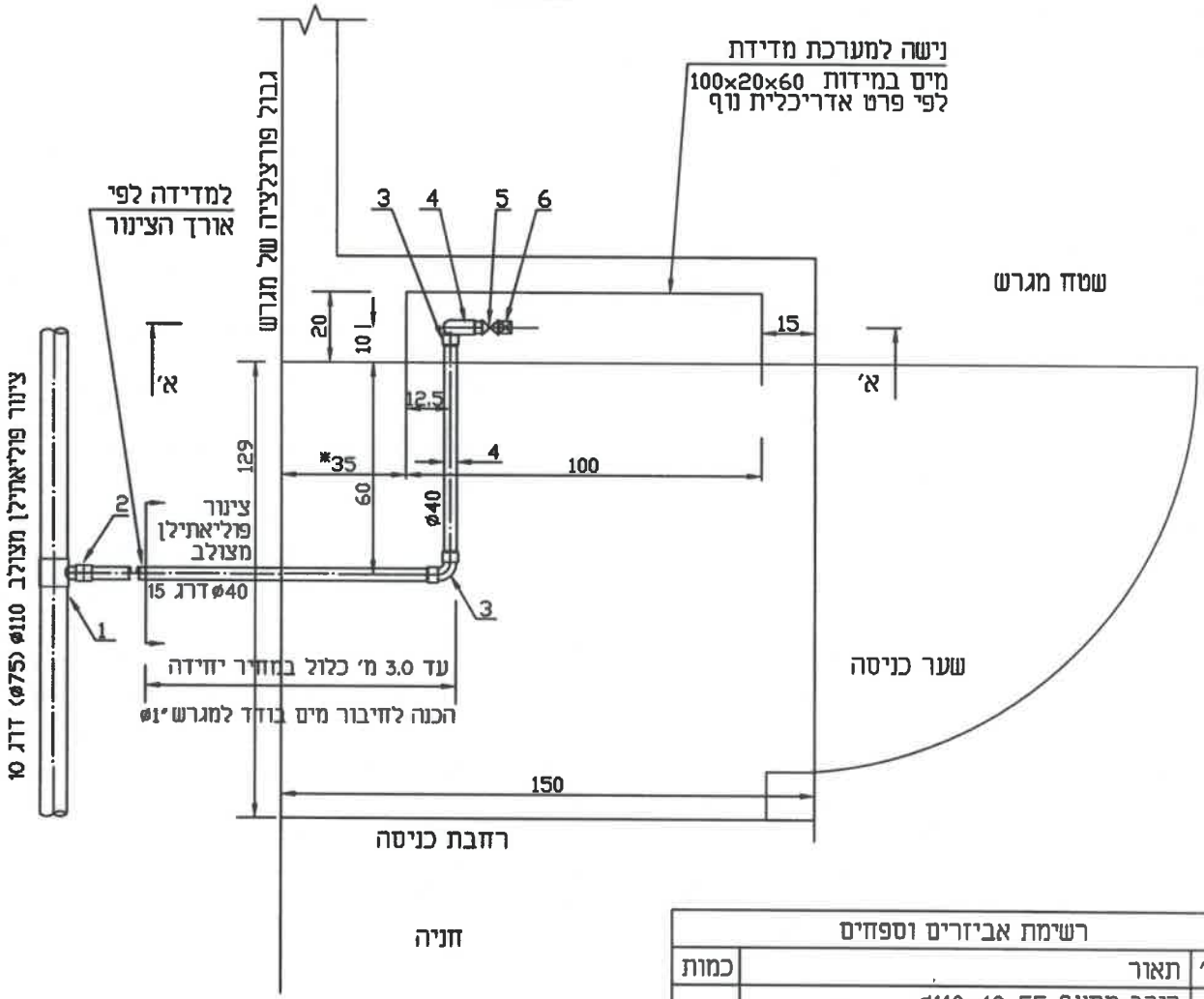

*הערה: יש לבדוק את המידה
לפני הנחת הצינור.

רשימת אביזרים וספחים		
מס'	תאור	כמות
.1	רוכב מסעף EF ø110×40 או ø75×40 מק"ט 495800 פלסאן או שווה ערך	1
.2	מצמד דו כיווני EF ø40 מק"ט 490100 פלסאן או שווה ערך	1
.3	זווית °90 EF ø40 מק"ט 490500 פלסאן או שווה ערך	2
.4	זווית °90 מעבר-הברגה חיצוניצ (פליז) EF "ø40x1 מק"ט 492500 פלסאן או שווה ערך	1
.5	מגוף אלכסוני "ø1 תוצרת "דורות" מתוברג או שווה ערך	1
.6	פקק הברגה חיצונית "ø1	1

H.M.D.Y. ENGINEERING LTD.
ח.מ.ד.י. חנדסה בע"מ
ישוץ, ניהול, תכנון ופקוח טלפון 04-8203210;פקס: 04-8203211 ת.ד. 8575 P.O.B. נשר NESHER 36791

פרטים סטנדרטיים	תכנן :	ד.י.
	שרטט :	א.ח.
	בדק :	ד.י.
נושא התכנית : הכנה לחיבור מים בודד למגרש "ø1	אישר:	
	תאריך:	01.02.2011
	קנ"מ :	ללא קנ"מ
FILE: 80	תכנית מס: 80	גיליון:

חתך א'-א'

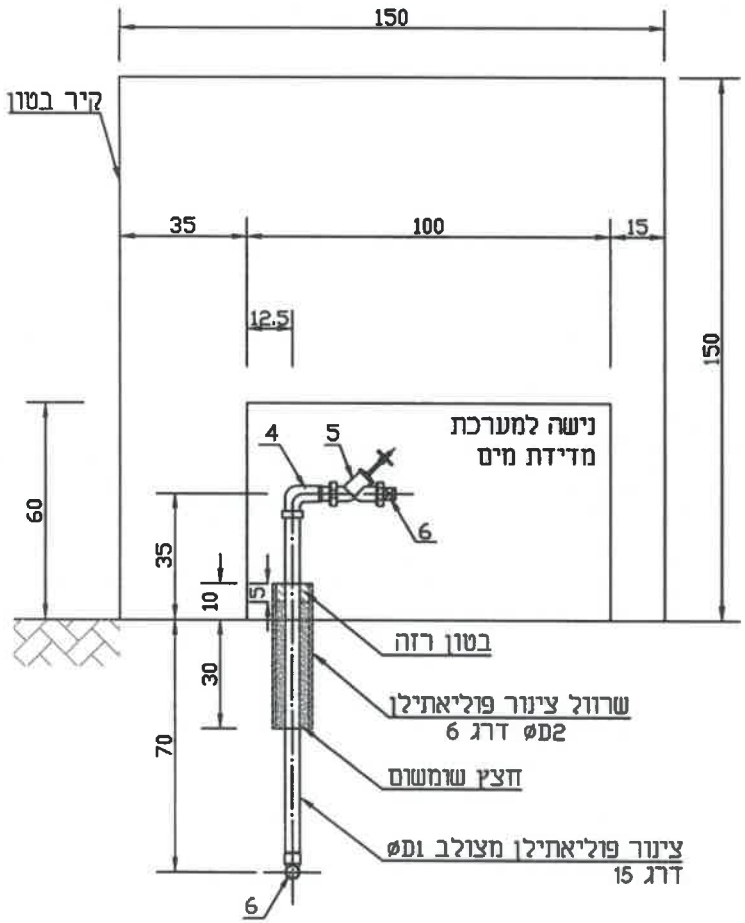

מבט על

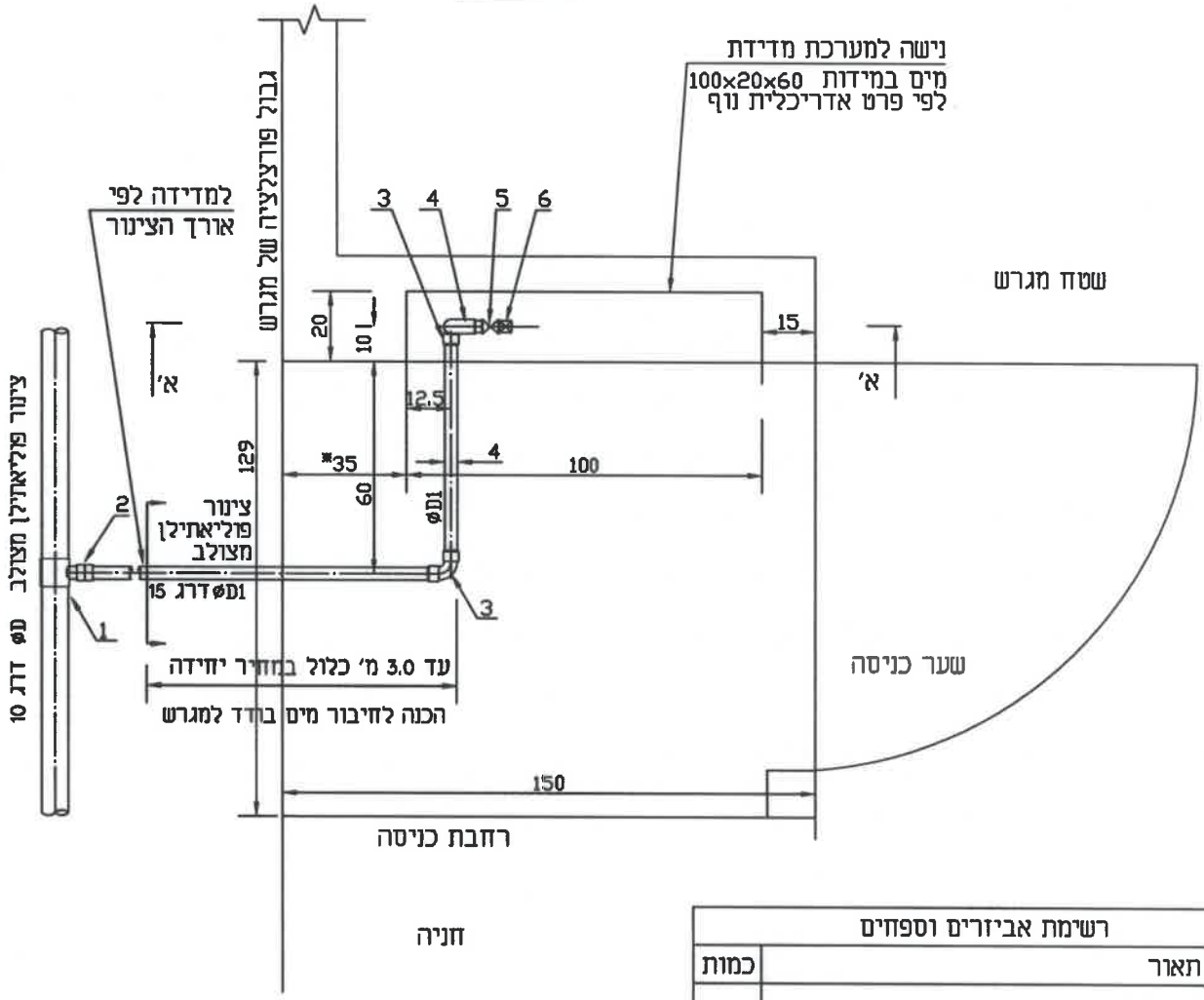

*הערה: יש לבדוק את המידה לפני הנחת הצינור.

*הערה: ø52 השרוול עד צינור 2" יהיה ø110
השרוול עד צינור 4" יהיה ø160

רשימת אביזרים וספחים

מס'	תאור	כמות
.1	רוכב מסעף EF ø51	1
.2	מצמד דו כיווני EF ø51	1
.3	זווית 90° EF ø51	2
.4	זווית 90° מעבר-הברגה חיצוני (פליז) EF ø51 מק"ט 492500 פלסאון או שווה ערך	1
.5	מגוף אלכסוני ø5 תוצרת "דורות" מתוברג או שווה ערך	1
.6	פקק הברגה חיצונית "ø5	1

H.M.D.Y. ENGINEERING LTD.
ה.מ.ד.י. הנדסה בע"מ
ישוע, ניהול, תכנון ופקוח טלפון 04-8203210;פקס: 04-8203211 ת.ד. P.O.B. 8575 נשר NESHER 36791

פרטים סטנדרטיים	תכנן :	ד.י.
	שרטט :	א.ח.
	בדק :	ד.י.
נושא התכנית : הכנה לחיבור מים בודד למגרש	אישר:	
	תאריך:	09.03.2011
	קנ"מ :	ללא קנ"מ
FILE: 80A	תכנית מס: 80A	גיליון:

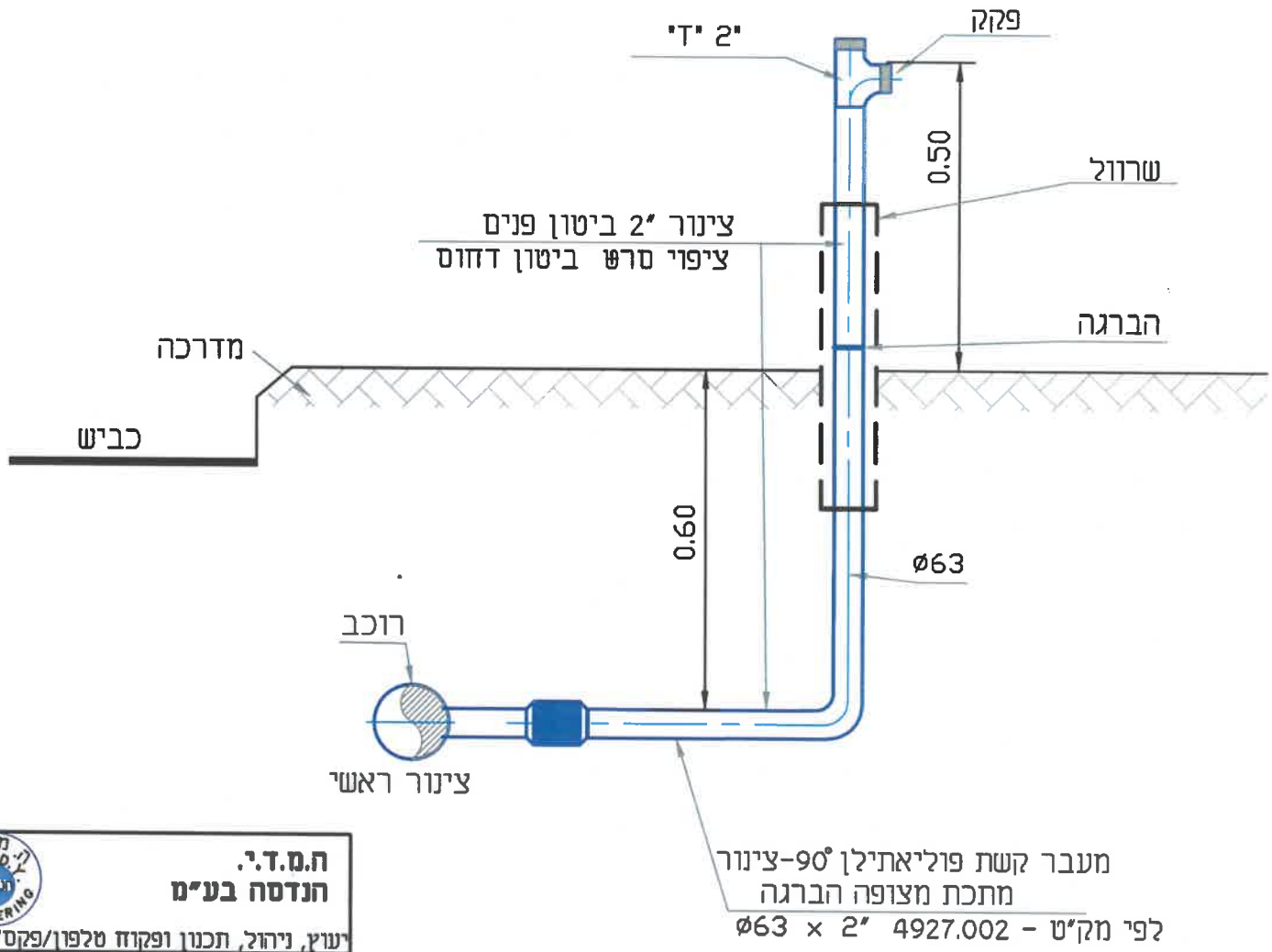

H.M.D.Y. ENGINEERING LTD.

ת.מ.ד.י. הנדסה בע"מ

NESHER 36791 נשר P.O.B. 8575 ת.ד. 04-8218021 יעוץ, ניהול, תכנון ופקוח טלפון/פקס'

פרטים סטנדרטיים	תכנן :	ד.י.
	שרטט :	א.ח.
	בדק :	ד.י.
נושא התכנית : **פרט הכנה לחיבור מגרש ללא שוחת ביקורת**	אישר:	
	תאריך:	06.01.2011
	קנ"מ :	ללא קנ"מ
FILE: 89. 1 — תכנית מס: 89₁	גיליון:	

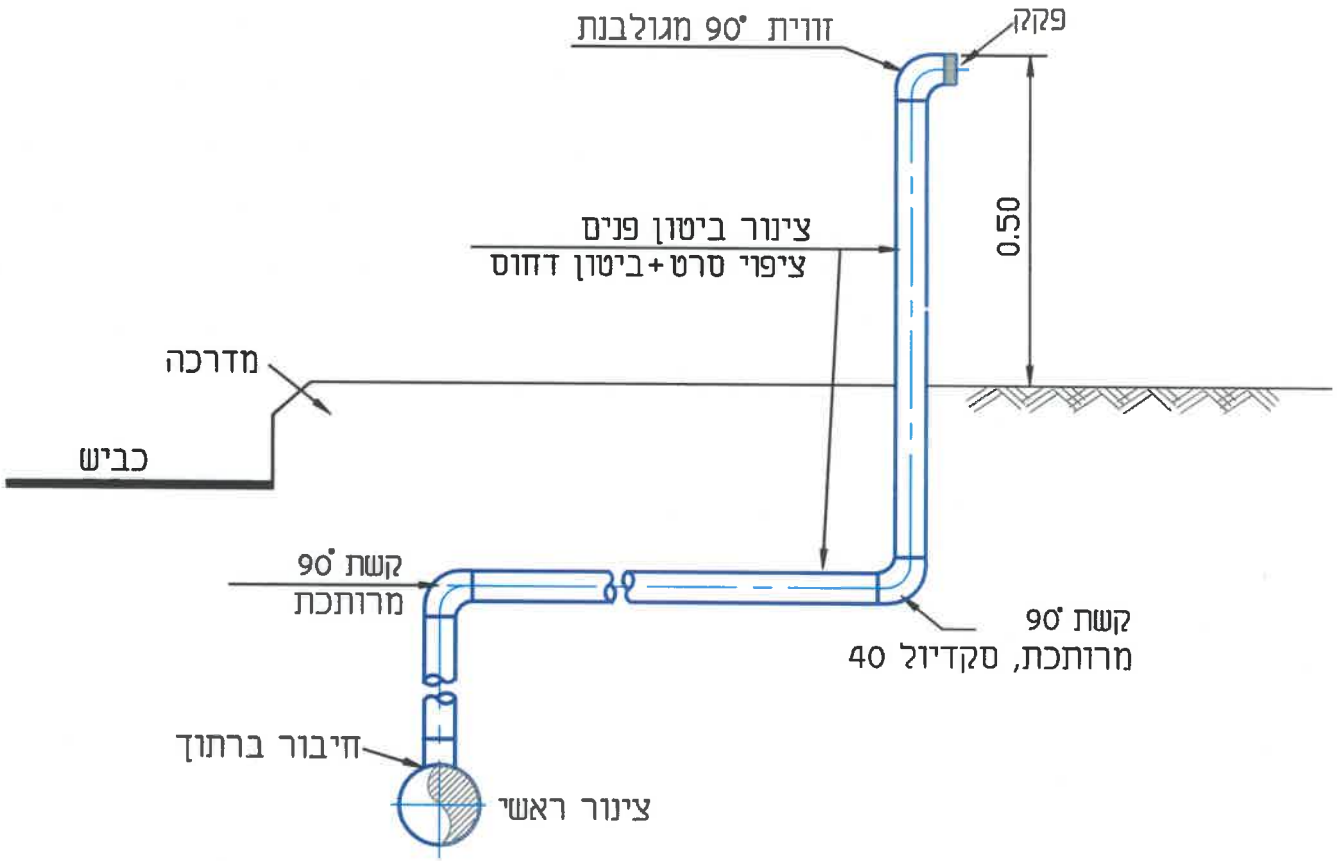

H.M.D.Y.
ENGINEERING LTD.

ה.מ.ד.י.
הנדסה בע"מ

NESHER 36791 נשר P.O.B. 8575 ת.ד. 04-8218021 יעוץ, ניהול, תכנון ופקוח טלפון/פקס'

פרטים סטנדרטיים	תכנן :	נ.ש.
	שרטט :	מ.ב.
	בדק :	ד.י.
נושא התכנית : **פרט הכנה לחיבור מגרש ללא שוחת ביקורת**	אישר:	
	תאריך:	25.11.2025
	קנ"מ :	ללא קנ"מ
FILE: 89 — תכנית מס: 89	גיליון:	

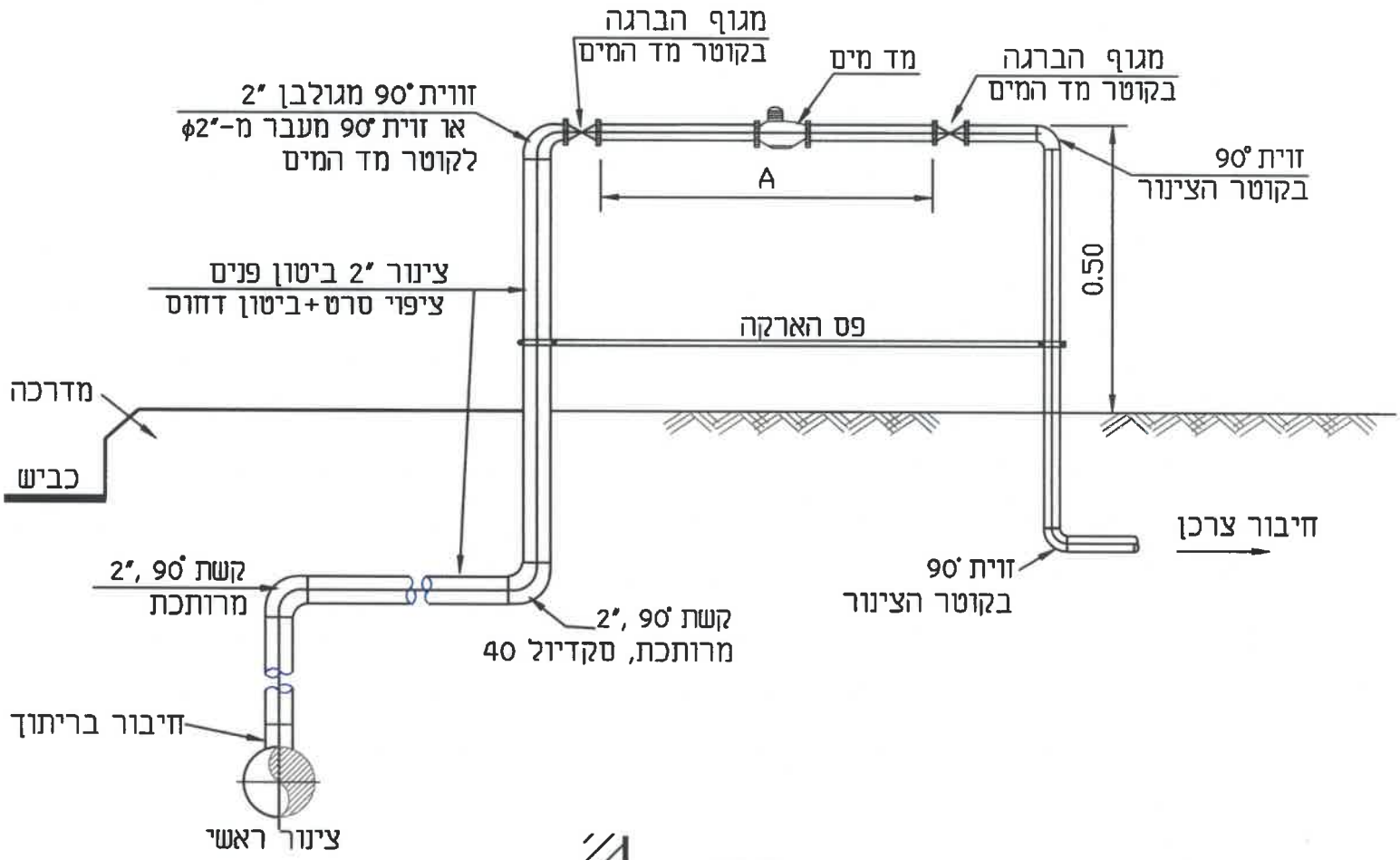

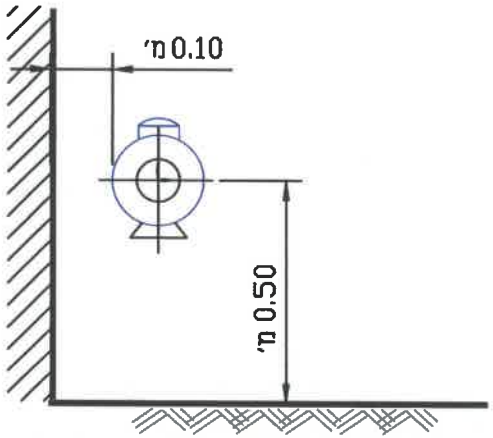

טבלה של מידות A

גודל מד-המים (ת"י 63)	A (מ"מ)
3-5	260
7-10	360
20	420
30	460

H.M.D.Y. ENGINEERING LTD.
ה.מ.ד.י. הנדסה בע"מ
יעוץ, ניהול, תכנון ופקוח טלפון/פקס' 04-8218021 ת.ד. P.O.B. 8575 נשר NESHER 36791

פרטים סטנדרטיים	תכנן :	ד.י.
	שרטט :	א.ח.
	בדק :	ד.י.
נושא התכנית : פרט למד מים	אישר:	
	תאריך:	06.01.2011
	קנ"מ :	ללא קנ"מ
XREF: FILE: prat90 תכנית מס : 90	גיליון:	

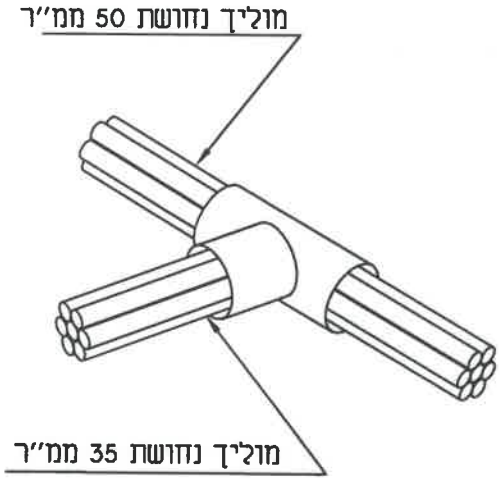

הסתעפות בין מוליכי הארקה
חיבור בשיטת קדוולד

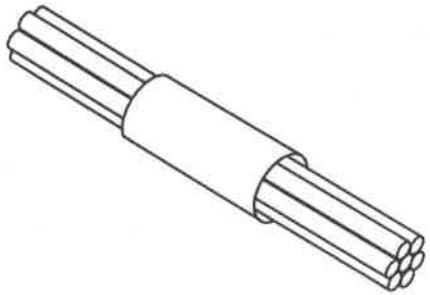

חיבור בין שני מוליכי הארקה
בשיטת קדוולד CADWELD

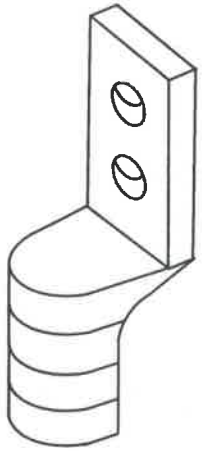

פרט אי - נעל כבל F

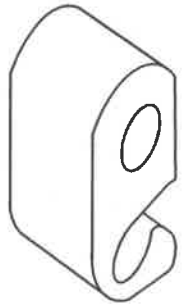

מהדק לחיצה פרט A

H.M.D.Y. ENGINEERING LTD.		ח.מ.ד.י. חנדסת בע"מ
NESHER 36791 נשר P.O.B.8575 ת.ד. 04-8203211 :פקס;04-8203210 ישוב, ניהול, תכנון ופקוח טלפון		
פרטים סטנדרטיים	תכנן :	ד.י.
	שרטט :	א.ח.
	בדק :	ד.י.
נושא התכנית : אביזרים לחיבור בין מוליך הארקה בשיטת קדוולד	אישר:	
	תאריך:	06.01.2011
	קנ"מ :	ללא קנ"מ
FILE: 100E	תכנית מס: 100E	גיליון:

פרט מערכת מדידה לאספקת מים כולל חיבור לספרינקלרים

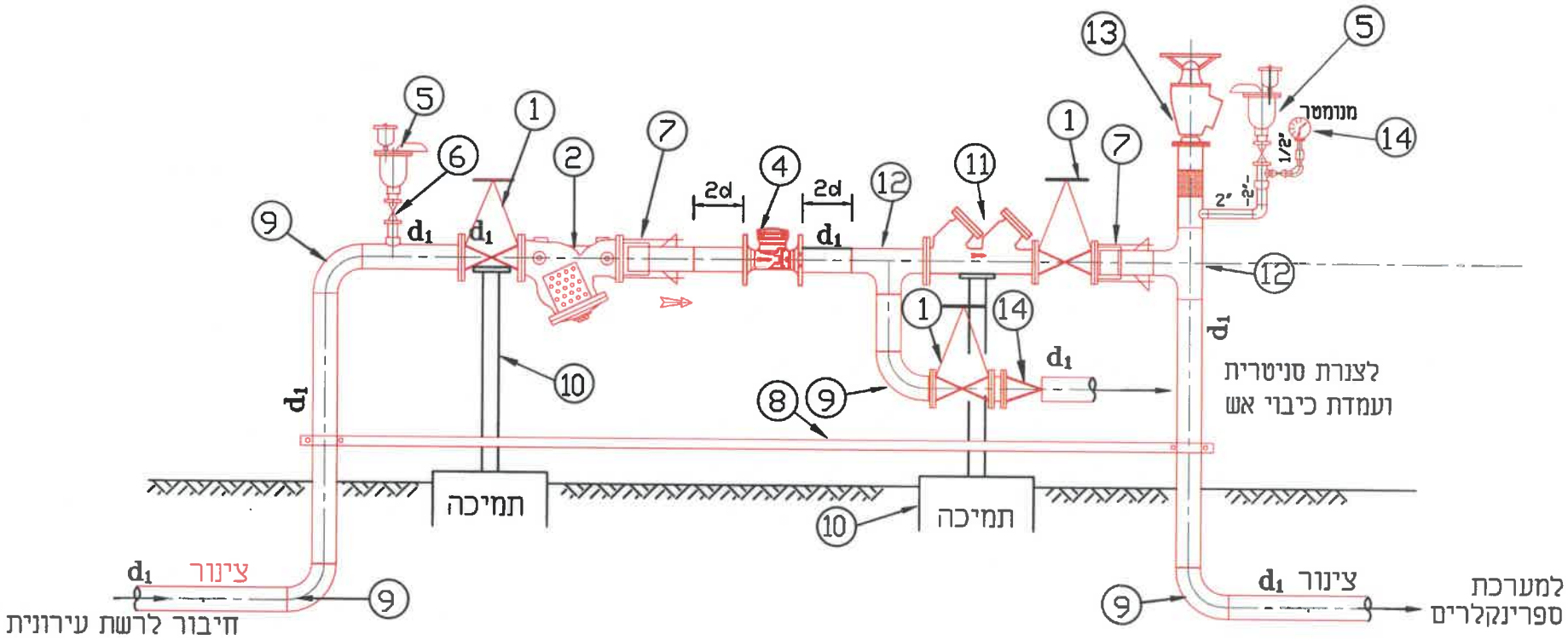

מס'	האביזר	קוטר
1	מגוף טריז אטימה רכה- "רפאל" 4001/ T או ש"ע	d_1
2	מלכודת אבנים תוצרת "ברמד" 70- F-08 או ש"ע	d_1
2	מד מים משולב תוצרת "ארד" או ש"ע	d_2
3	שסתום אל-חוזר פתח עליון תוצרת "ארי" או ש"ע	d_1
4	מד מים מסוג אוקטב תוצרת "ארד" או ש"עמ	d_2
5	שסתום אוויר תוצרת "ארי" D-050C או ש"ע	2"
6	מגוף כדורי	2"
7	מחבר אוגן 2000, מעוגן	d_1
8	פס הארקה לפי תקן	
9	קשת ריתוך 90°	d_1
10	תמיכה לפי פרט סטנדרתי	
11	מז"ח	d_1

12	"ד' ריתוך	d_1
13	הידרנט "3 מעוגן תוצרת "פומפס"	
14	שסתום אל-חוזר פתח עליון תוצרת "ארי" או ש"ע	d_1

H.M.D.Y. ENGINEERING LTD.
ח.מ.ד.י. הנדסה בע"מ
ישוע, ניהול, תכנון ופקוח טלפון 04-8203210; פקס: 04-8203211 ת.ד. P.O.B. 8575 נשר NESHER 36791

פרטים סטנדרטיים

תכנן :	ד.י.	
שרטט :	א.ח.	
בדק :	ד.י.	
אישר:		
תאריך:	31.10.05	
קנ"מ :	ללא קנ"מ	

נושא התכנית :
פרט מערכת מדידה לאספקת מים וחיבור למערכת ספרינקלרים

XREF:	FILE: 101-7M	תכנית מס: 101-7M
		גיליון:

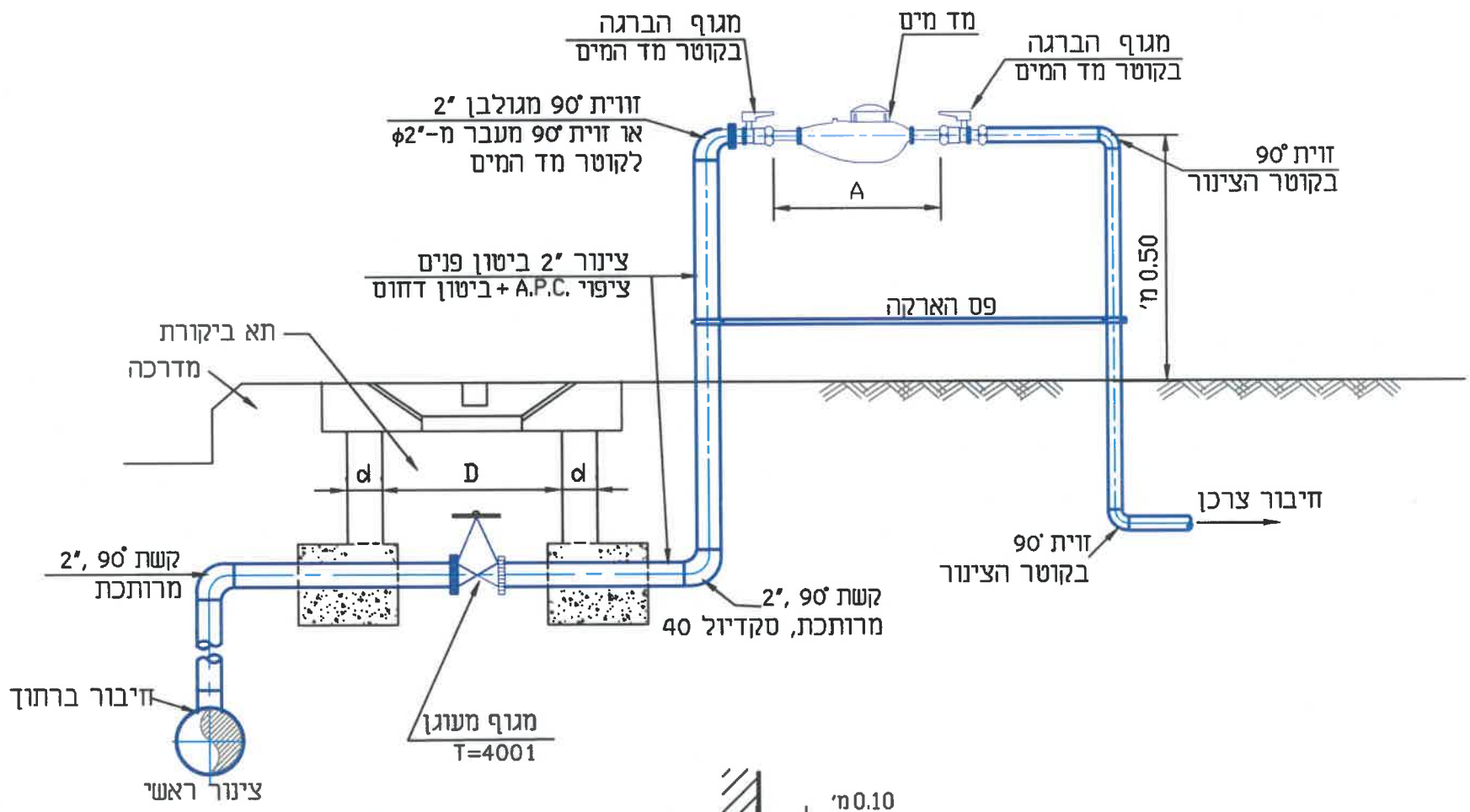

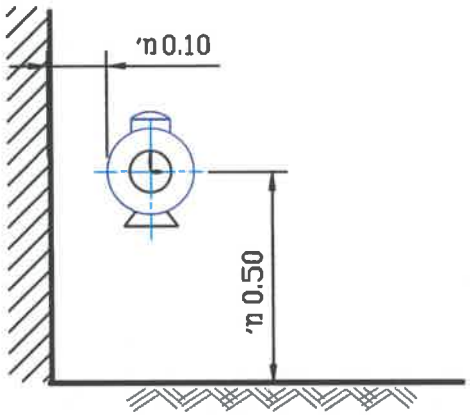

טבלה של מידות A

גודל מד-המים (ת"י 63)	A (מ"מ)
3-5	260
7-10	360
20	420
30	460

H.M.D.Y. ENGINEERING LTD.
ה.מ.ד.י. הנדסה בע"מ
יעוץ, ניהול, תכנון ופקוח טלפון 04-8203210 :פקס 04-8203211 ת.ד. P.O.B.-8575 נשר NESHER 36791

פרטים סטנדרטיים	תכנן:	ד.י.
	שרטט:	א.ה.
נושא התכנית:	בדק:	ד.י.
פרט למד מים	אישר:	
	תאריך:	28.10.2002
	קנ"מ:	ללא קנ"מ
XREF: FILE: MADMAIM 101A: תכנית מס	גיליון:	

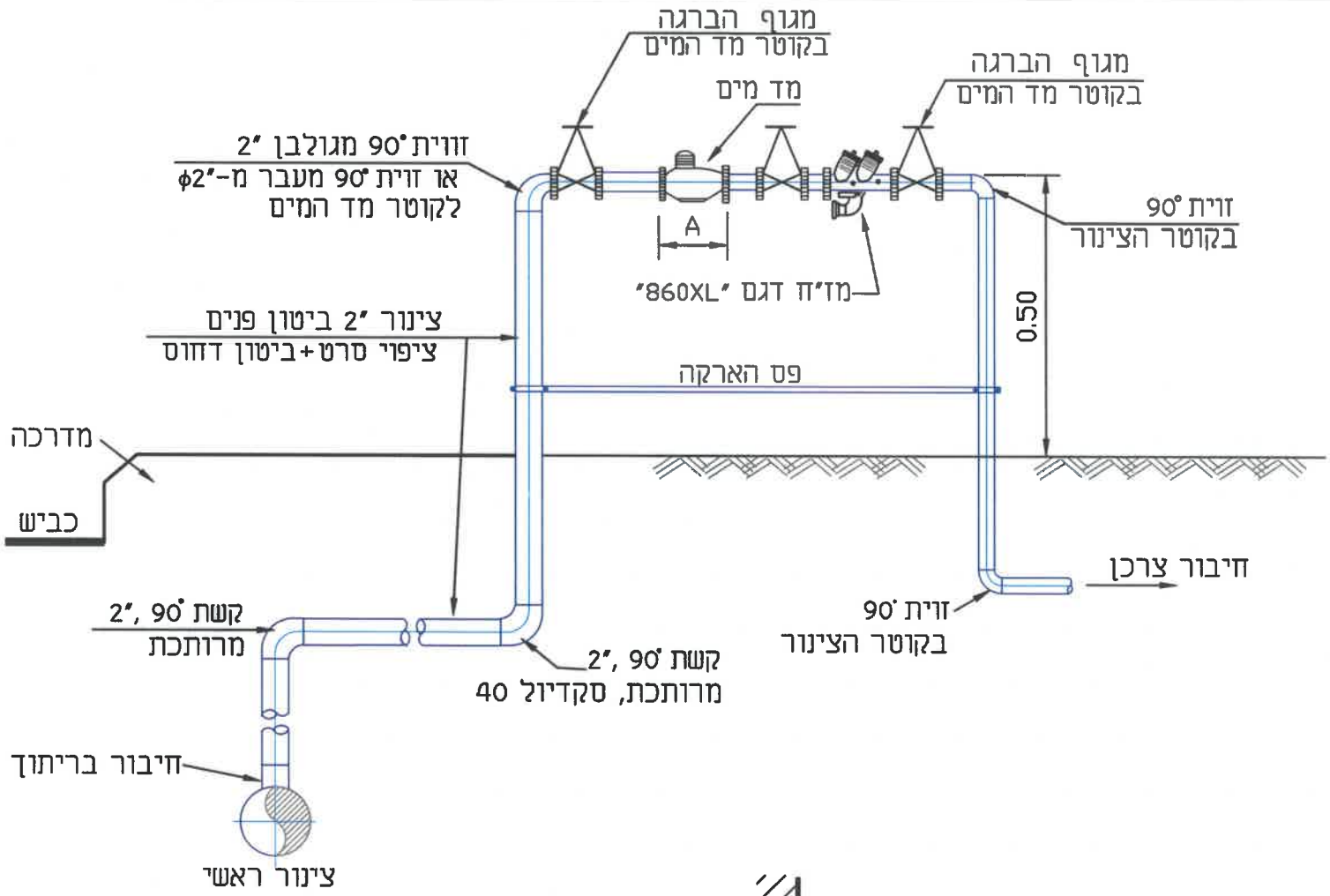

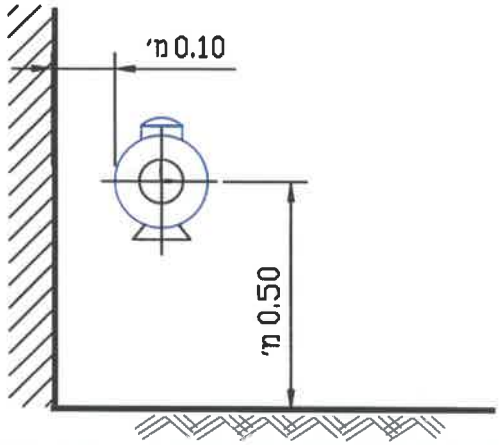

טבלה של מידות A

גודל מד-המים (מ"מ)	A (מ"מ)
3-5	260
7-10	360
20	420
30	460

H.M.D.Y.
ENGINEERING LTD.

ה.מ.ד.י.
הנדסה בע"מ

ישוץ, ניהול, תכנון ופקוח טלפון/פקס' 04-8218021 ת.ד. P.O.B.8575 נשר 36791 NESHER

פרטים סטנדרטיים	תכנן :	ד.י.
	שרטט :	א.ח.
	בדק :	ד.י.
נושא התכנית :	אישר:	
פרט למד מים כולל מז"ח ללא בריכה	תאריך:	06.01.2011
	קנ"מ :	ללא קנ"מ
FILE: 101-2 M-maz	פרט מס : 101-2 M-maz	גיליון:

פרט מערכת מדידה לאספקת מים כולל מז"ח

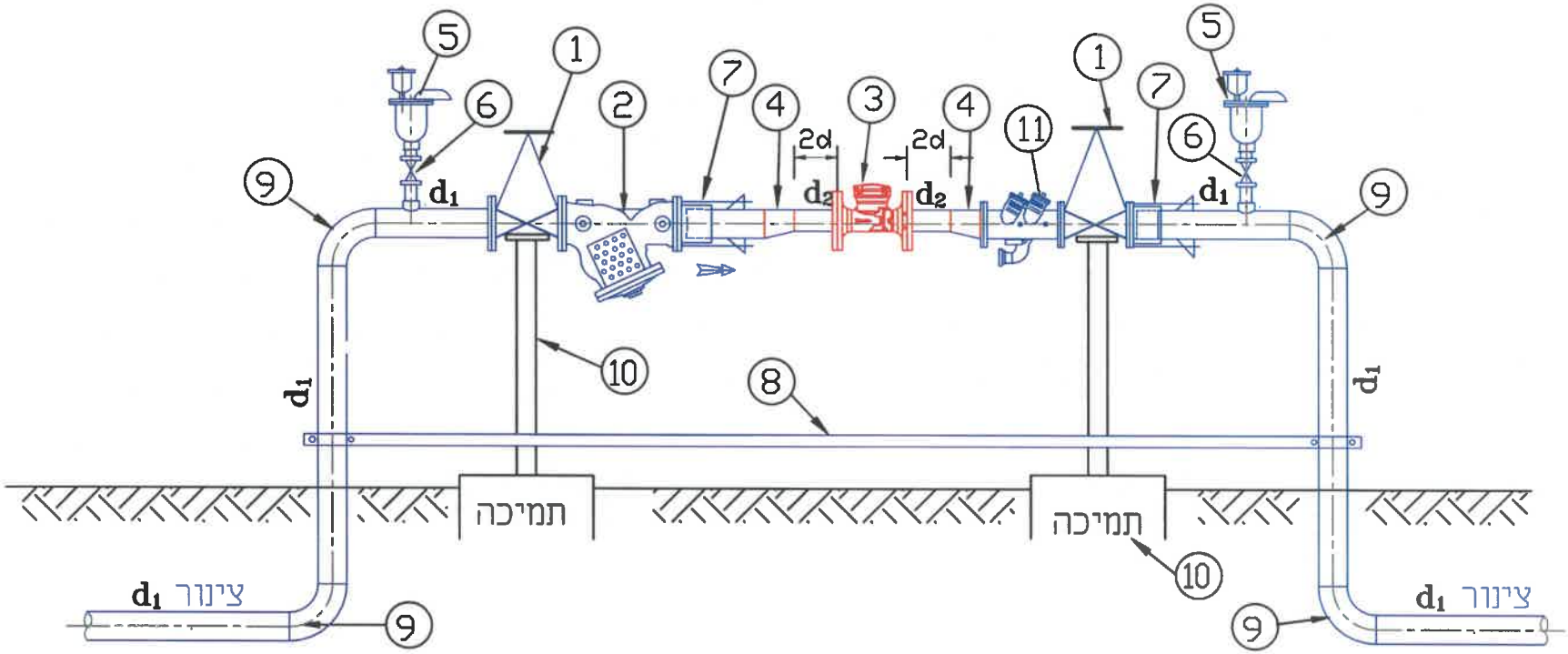

מס'	האביזר	קוטר
1	מגוף טריז אטימה רכה- "רפאל" 4001/ ד או ש"ע	d_1
2	מלכודת אבנים תוצרת "ברמד" 70- F-08 או ש"ע	d_1
3	מד מים מסוג אוקטב תוצרת "ארד" או ש"ע	d_2
4	מעביר קוטר d_1/d_2 אקסנטרי	
5	שסתום אוויר תוצרת "ארי" D-050C או ש"ע	2"
6	מגוף כדורי	2"
7	מחבר אוגן 2000, מעוגן	d_1
8	פס הארקה לפי תקן	
9	קשת ריתוך 90°	d_1
10	תמיכה לפי פרט סטנדרתי	
11	מז"ח דגם "860XL" או ש"ע	d_1

H.M.D.Y. ENGINEERING LTD.

ח.מ.ד.י. הנדסה בע"מ

יעוץ, ניהול, תכנון ופקוח טלפון 04-8203210; פקס: 04-8203211 ת.ד. P.O.B. 8575 נשר NESHER 36791

פרטים סטנדרטיים

נושא התכנית :

פרט מערכת מדידה לאספקת מים

תכנן :	ד.י.
שרטט :	א.ח.
בדק :	ד.י.
אישר:	
תאריך:	06.01.2004
קנ"מ :	ללא קנ"מ
גיליון:	
תכנית מס:	101-5M

XREF: FILE: 101-5madMesh

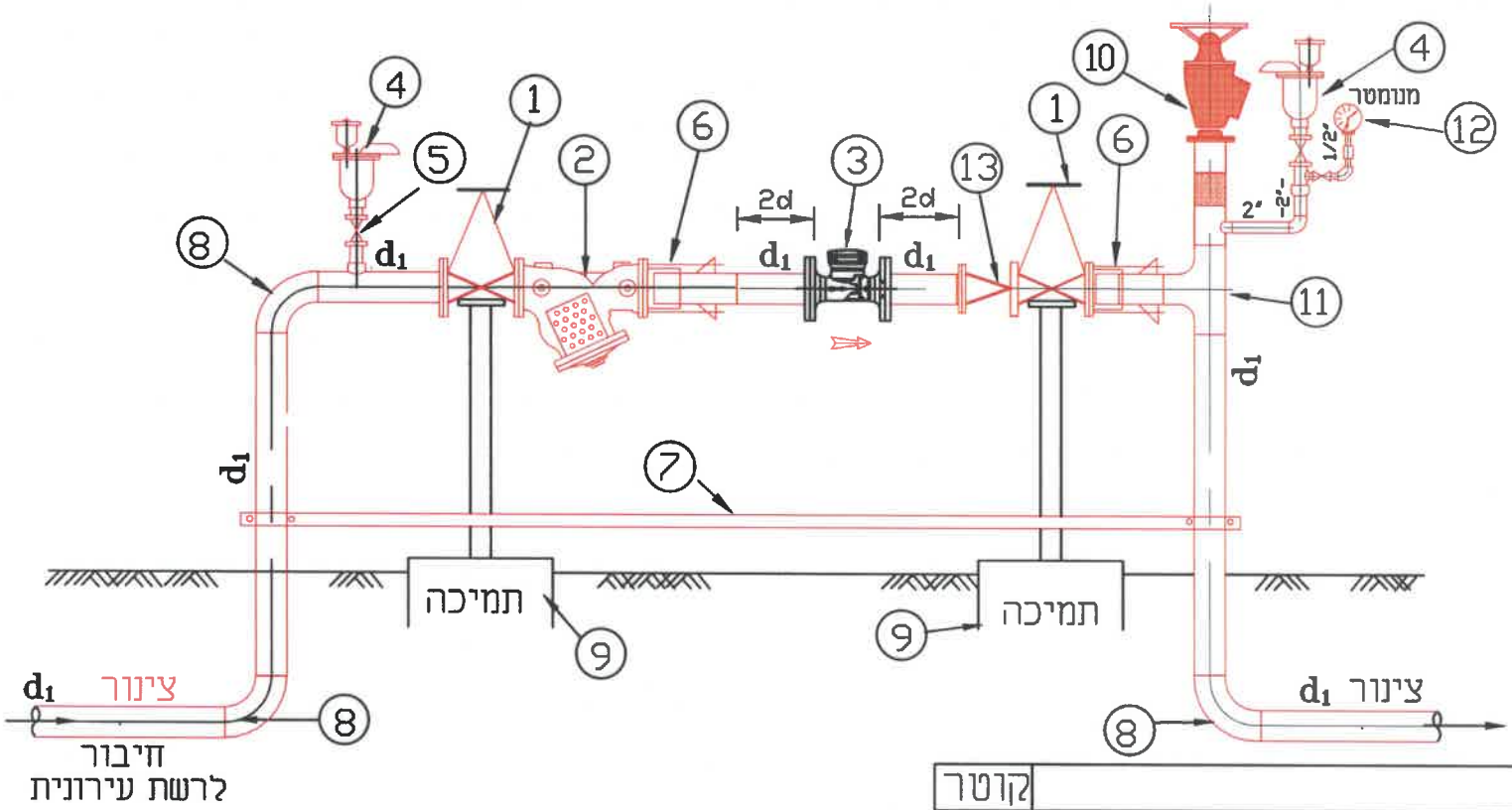

מס'	האביזר	קוטר
1	מגוף טריז אטימה רכה- "רפאל" 4001/ T או ש"ע	d_1
2	מלכודת אבנים תוצרת "ברמד" 70- F-08 או ש"ע	d_1
3	מד מים מסוג "אוקטב" תוצרת "ארד" או ש"ע	d_1
4	שסתום אוויר תוצרת "ארי" D-050C או ש"ע	2"
5	מגוף כדורי	2"
6	מחבר אוגן 2000, מעוגן	d_1
7	פס הארקה לפי תקן	
8	קשת ריתוך 90°	d_1
9	תמיכה לפי פרט סטנדרתי	
10	הידרנט "3 מעוגן תוצרת "פומפס"	
11	"ד" ריתוך	d_1
12	מנומטר כולל ברג מחט 1-10 אטמ.	d_1
13	שסתום אל-חוזר פתח עליון תוצרת "ארי" או ש"ע	d_1

H.M.D.Y. ENGINEERING LTD.
ח.מ.ד.י. הנדסה בע"מ
ישוץ, ניהול, תכנון ופקוח טלפון 04-8203210; פקס: 04-8203211 ת.ד. P.O.B. 8575 נשר NESHER 36791

תכנן :	ד.י.	פרטים סטנדרטיים
שרטט :	א.ח.	
בדק :	ד.י.	נושא התכנית : פרט מערכת מדידה לאספקת מים
אישר:		
תאריך:	31.10.05	
קנ"מ :	ללא קנ"מ	
גיליון:	תכנית מס: 101-8M	FILE: 101-8M XREF:

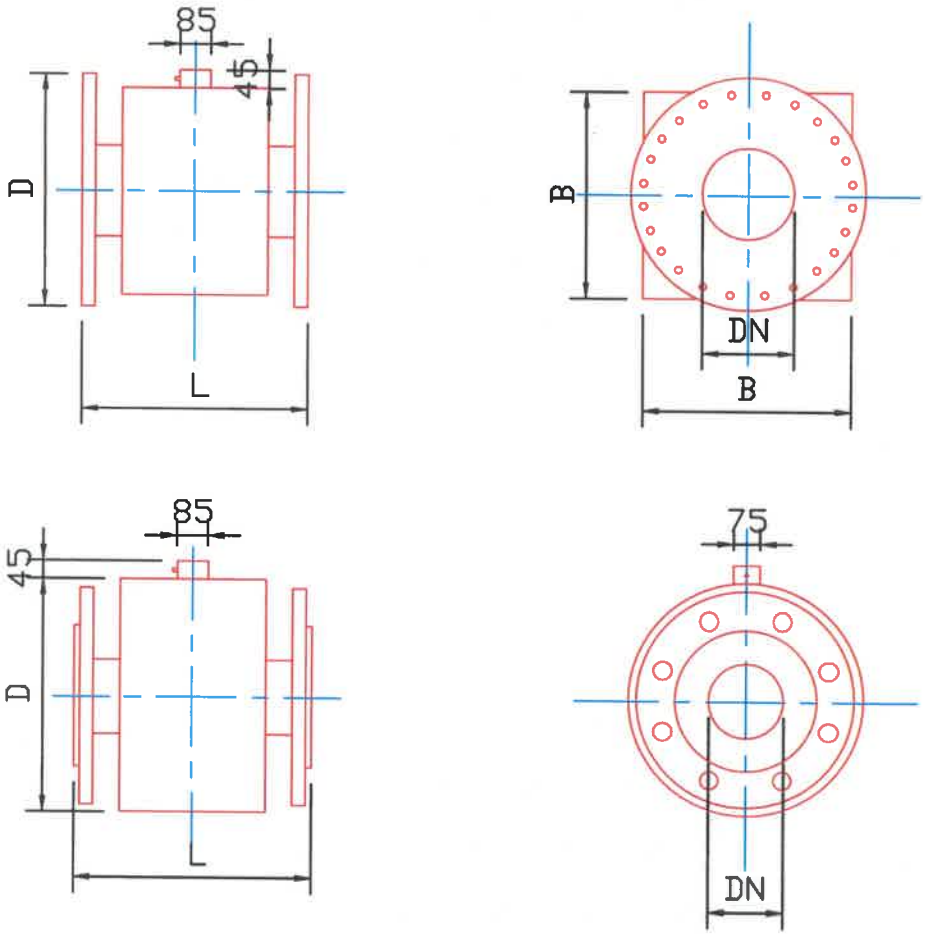

DN(מ"מ)	B (מ"מ)	D (מ"מ)						L (מ"מ)				
		PN6	PN10	PN16	PN25	PN40	PN64	PN6-16	PN25	PN40	PN64	סטייה אפשרית (מ"מ)
250		385	405	415	435	460	480	450	450	450	550	
300		450	455	470	495	525	540	500	500	500	550	+0
350		500	515	530	565	590	610	550	550	550	600	-5
400		550	575	590	630	670	680	600	600	600	600	
450	625	595	615	640	670	685		600	600	600		
500	705	645	670	715	730	755		600	600	600		+0
600	827	755	780	840	845			600	600			-7
700	937	860	895	910	960			700	700			
800	1050	975	1015	1025	1085			800	800			
900	1115	1075	1115	1125	1185			900	900			+0
1000	1230	1175	1230	1255	1320			1000	1000			-13
1200	1400	1405	1455	1485				1200				
1400	1630	1630	1675	1685				1400				+0
1600	1860	1830	1915	1930				1600				-22
1800	2100	2045	2115	2130				1800				
2000	2330	2265	2325	2345				2000				

H.M.D.Y.
ENGINEERING LTD.

ה.מ.ד.י.
הנדסה בע"מ

יעוץ, ניהול, תכנון ופקוח טלפון 04-8203210;פקס: 04-8203211 ת.ד. 8575 P.O.B. נשר 36791 NESHER

פרטים סטנדרטיים	תכנן:	נ.ש.
	שרטט :	מ.ב.
נושא התכנית :	בדק :	ד.י.
פרט מד מים אלקטרומגנטי	אישר:	
	תאריך:	24.11.2025
	קנ"מ :	ללא קנ"מ
XREF: / FILE : PR MD ELKTRO / תכנית מס : 101G	גיליון: / מתוך:	

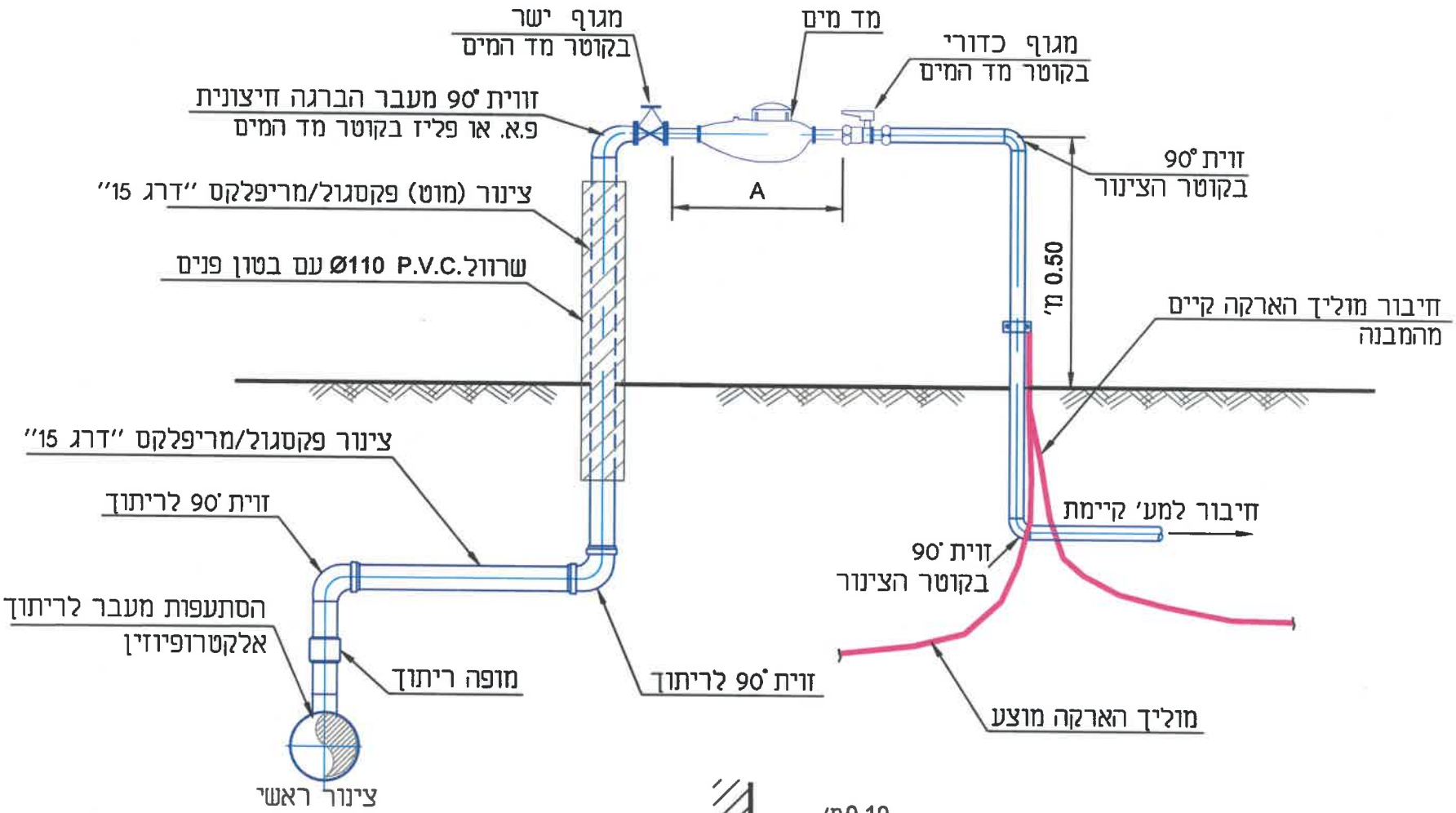

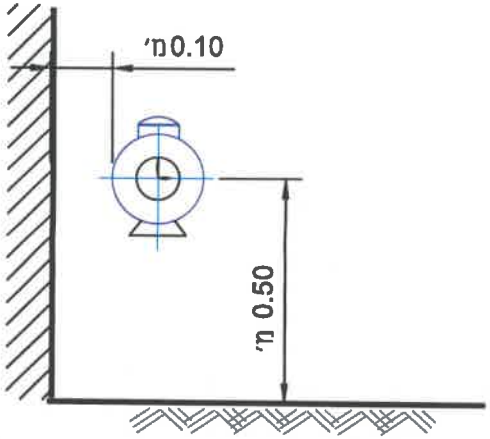

טבלה של מידות A

גודל מד-המים (ת"י 63)	A (מ"מ)
3-5	260
7-10	360
20	420
30	460

H.M.D.Y. ENGINEERING LTD.
ח.מ.ד.י. הנדסה בע"מ
יעוץ, ניהול, תכנון ופקוח טלפון 04-8203210 ;פקס: 04-8203211 ת.ד. P.O.B.8575 נשר NESHER 36791

פרטים סטנדרטיים	תכנן :	ד.י.
	שרטט :	א.ה.+א.מ.
נושא התכנית : פרט למד מים	בדק :	ד.י.
כולל מעברים לצנרת פקסגול\מריפלקס	אישר:	
	תאריך:	13.01.2006
	קנ"מ :	ללא קנ"מ
XREF: FILE: MADMAIM	תכנית מס : 101H	גיליון:

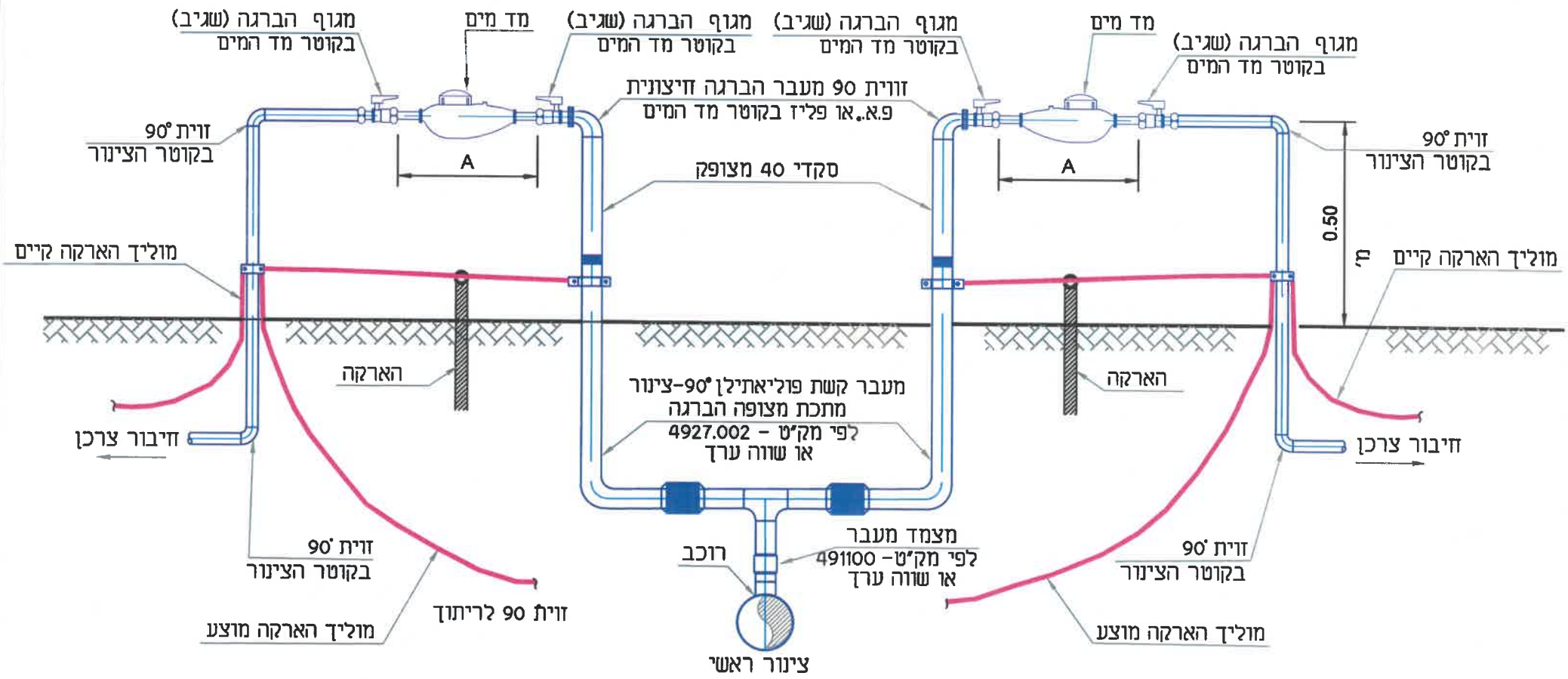

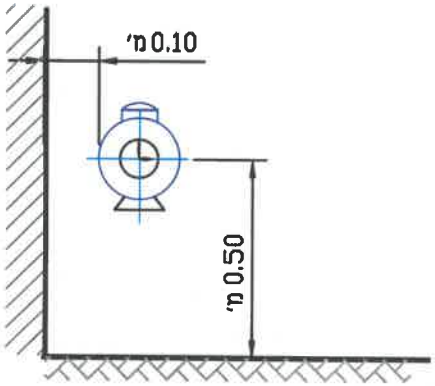

טבלה של מידות A

גודל מד-המים (ת"י 63)	A (מ"מ)
3-5	260
7-10	360
20	420
30	460

H.M.D.Y. ENGINEERING LTD.
ח.מ.ד.י. הנדסה בע"מ
ישק, ניהול, תכנון ופקוח מלפון 04-8203210; פקס: 04-8203211 ת.ד. P.O.B. 8575 נשר NESHER 36791

פרטים סטנדרטיים	תכנן :	ד.י.
	שרטט :	א.ה.+א.מ.
נושא התכנית : פרט למד מים כפול כולל מעברים לצנרת פקסגול\מריפלקס	בדק :	ד.י.
	אישר:	
	תאריך:	13.01.2006
	קנ"מ :	ללא קנ"מ
XREF: / FILE: MADMAIM	תכנית מס: 101H2.2	גיליון:

מגוף הברגה
בקוטר מד המים

מד מים

מגוף הברגה
בקוטר מד המים

מגוף הברגה
בקוטר מד המים

מד מים

מגוף הברגה
בקוטר מד המים

זווית 90 מעבר הברגה חיצונית
פ.א. או פליז בקוטר מד המים

זווית 90°
בקוטר הצינור

A

A

זווית 90°
בקוטר הצינור

צינור (מוט) פקסגול/מריפלקס
"דרג 15"

0.50 מ'

שרוול P.V.C. Ø110
עם בטון פנים

מוליך הארקה קיים

מוליך הארקה קיים

אביזר "ד"

חיבור צרכן

חיבור צרכן

זווית 90 לריתוך

זווית 90° לריתוך

זווית 90°
בקוטר הצינור

הסתעפות מעבר לריתוך
אלקטרופיוזין

מופה ריתוך

זווית 90°
בקוטר הצינור

מוליך הארקה מוצע

מוליך הארקה מוצע

צינור ראשי

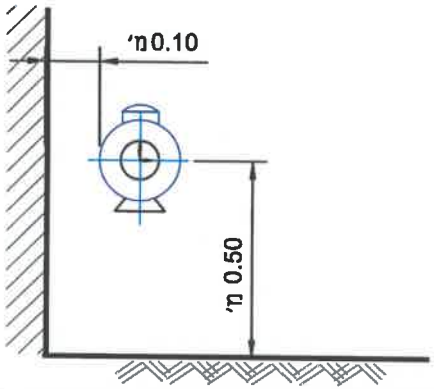

טבלה של מידות A

גודל מד-המים (מ"מ)	A (מ"מ)
3-5	260
7-10	360
20	420
30	460

H.M.D.Y. ENGINEERING LTD.
ח.מ.ד.י. חנדסה בע"מ
יעוץ, ניהול, תכנון ופקוח טלפון 04-8203210 :פקס;04-8203211 :ת.ד. P. O. B.8575 נשר NESHER 36791

פרטים סטנדרטיים	תכנן :	ד.י.
	שרטט :	א.ה.+א.מ.
נושא התכנית : פרט למד מים כפול כולל מעברים לצנרת פקסגול\מריפלקס	בדק :	ד.י.
	אישר:	
	תאריך:	13.01.2006
	קנ"מ :	ללא קנ"מ
XREF: / FILE: MADMAIM	תכנית מס : 101H2	גיליון:

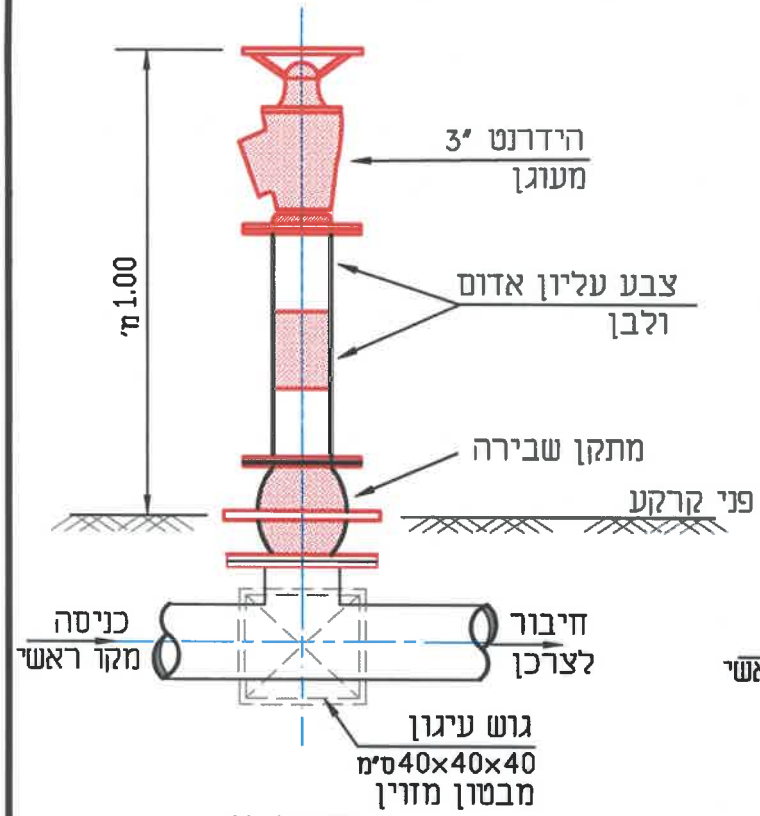

דגם 3

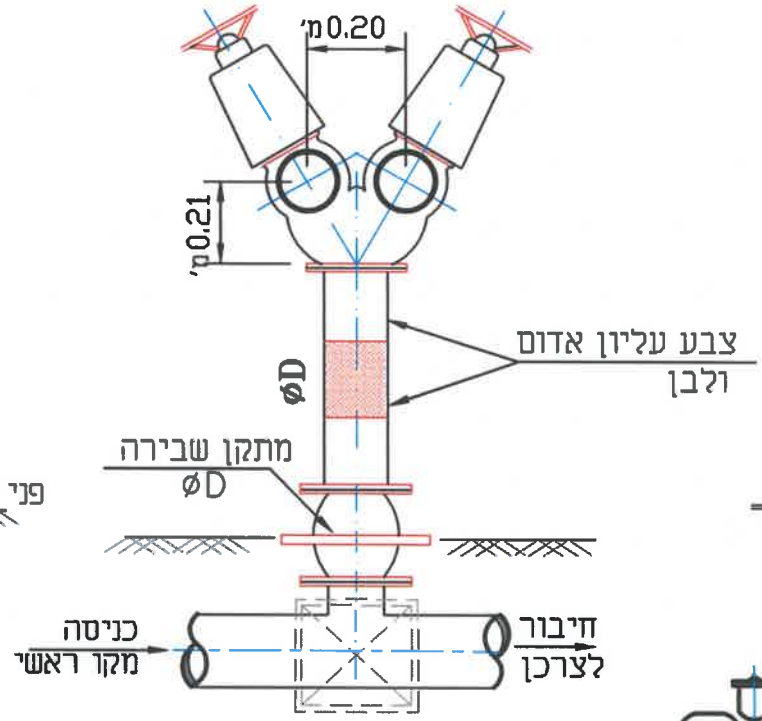

דגם 9

הידרנט כולל שסתום אוויר

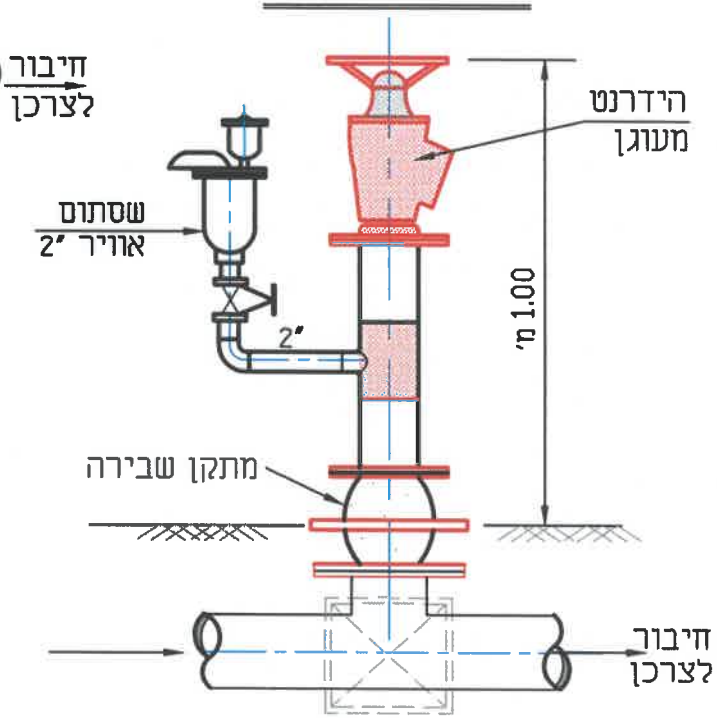

H.M.D.Y. ENGINEERING LTD.		ה.מ.ד.י. חנדסה בע"מ	
ישוע, ניהול, תכנון ופקוח טלפון 04-8203210;פקס: 04-8203211 ת.ד. P.O.B.8575 נשר NESHER 36791			
פרטים סטנדרטיים		תכנן:	ד.י.
		שרטט:	א.ה.
נושא התכנית:		בדק:	ד.י.
פרט להידרנטים		אישר:	
		תאריך:	27.03.2001
		קנ"מ:	ללא קנ"מ
XREF:	FILE: det102	תכנית מס: 102	גיליון:

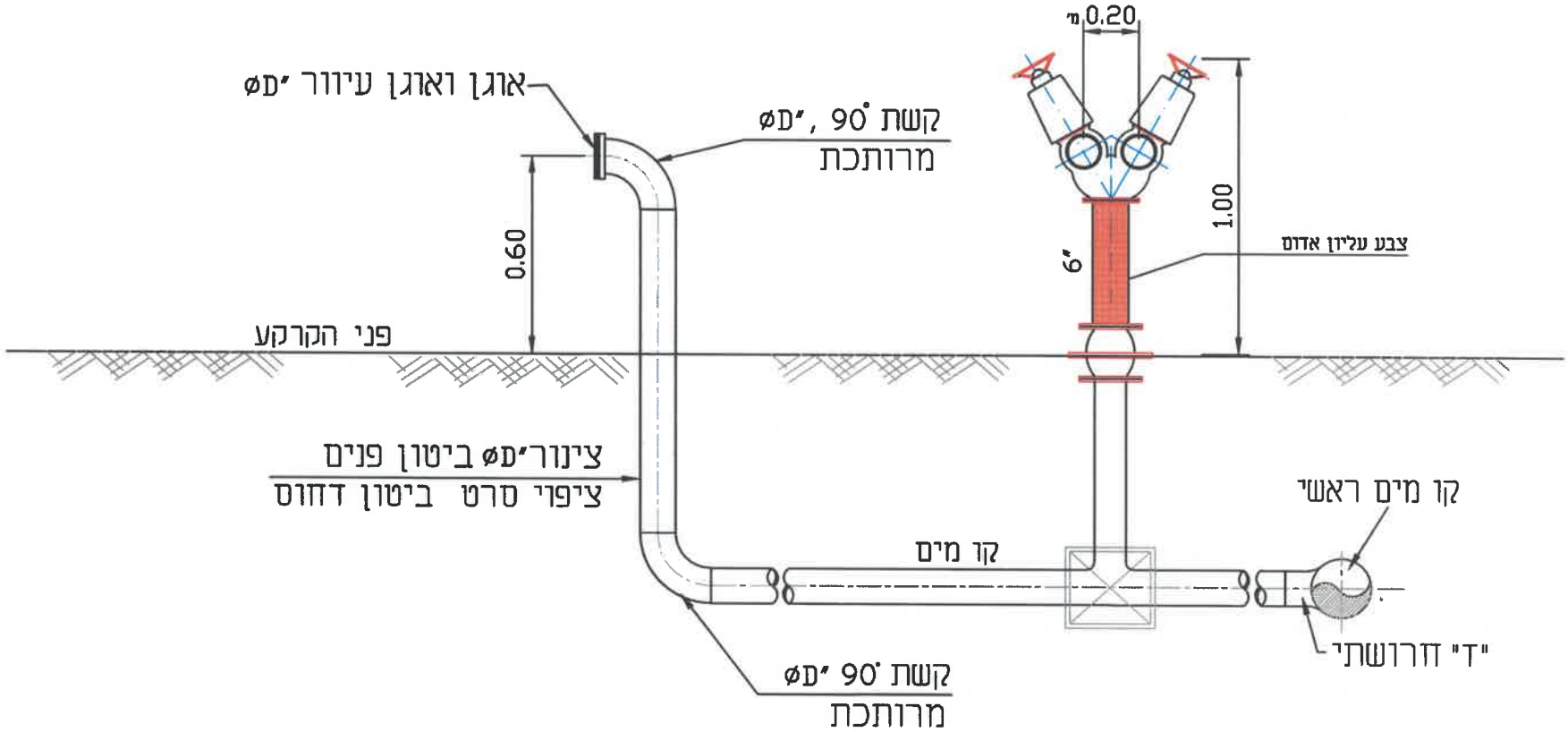

H.M.D.Y. ENGINEERING LTD.		ה.מ.ד.י. הנדסה בע"מ	
יעוץ, ניהול, תכנון ופקוח טלפון 04-8203210;פקס: 04-8203211 ת.ד. P.O.B. 8575 נשר NESHER 36791			
פרטים סטנדרטיים		תכנן :	ד.י.
		שרטט :	א.ח.
		בדק :	ד.י.
נושא התכנית : פרט הידרנט כפול והכנה לחיבור מגרש		אישר:	
		תאריך:	06.01.2011
		קנ"מ :	ללא קנ"מ
FILE: 102-187w	תכנית מס: 102-187W	גיליון:	

דגם 3

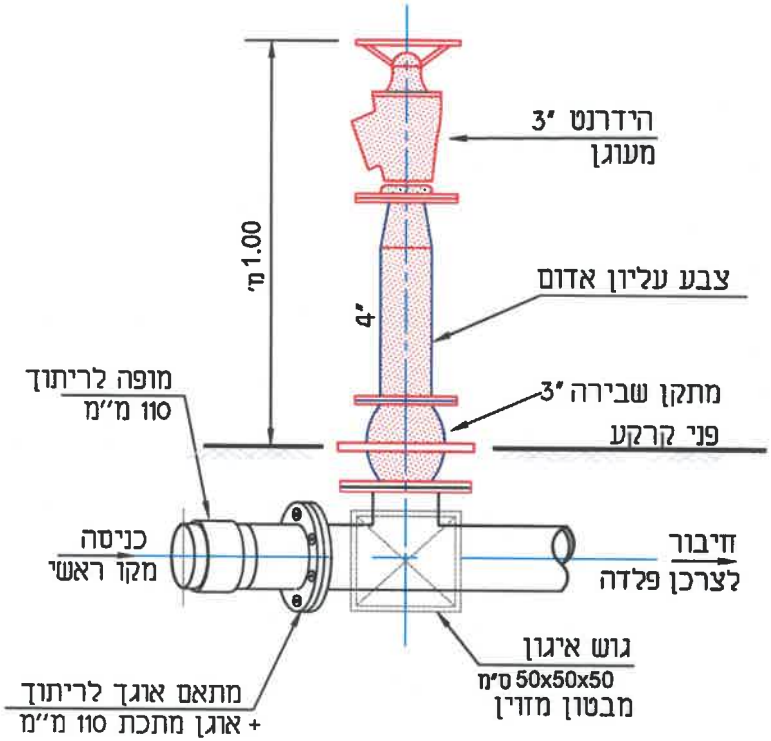

דגם 9

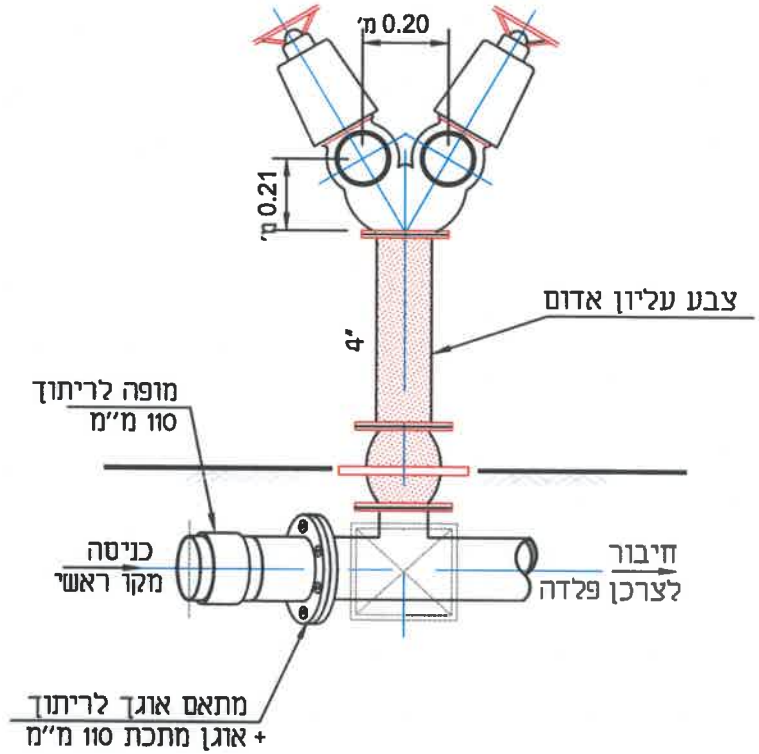

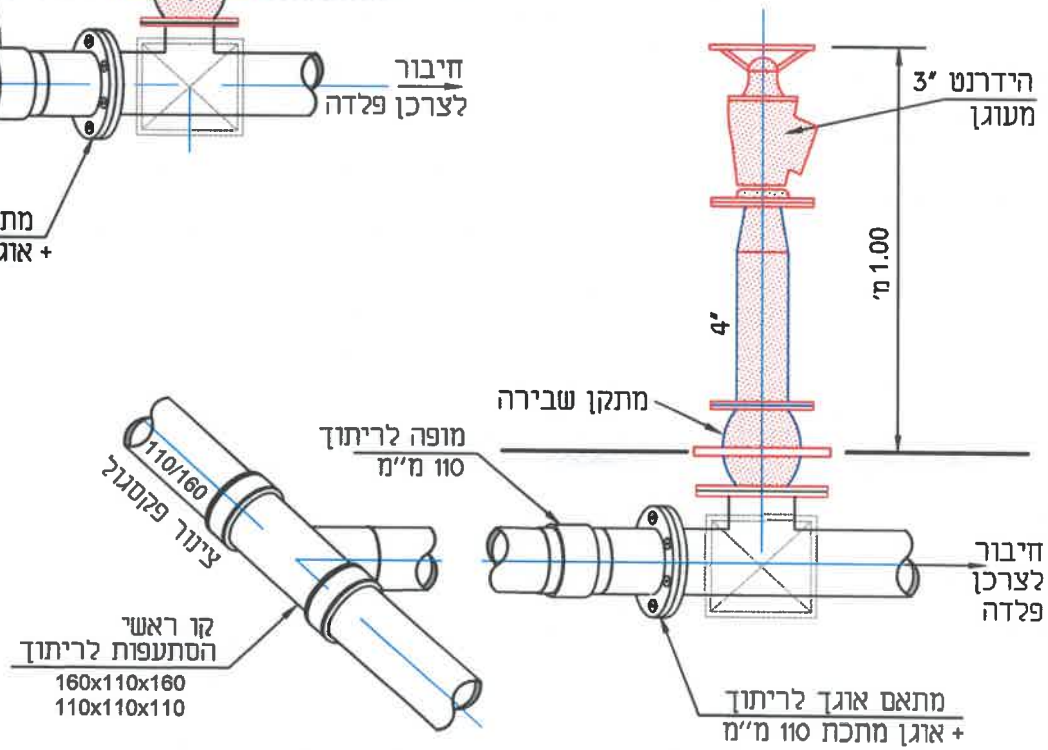

H.M.D.Y. ENGINEERING LTD.
ח.מ.ד.י. הנדסה בע"מ
יערן, ניהול, תכנון ופקוח מלפון 04-8203210; פקס: 04-8203211 ת.ד. P.O.B.8575 נשר NESHER 36791

פרטים סטנדרטיים	תכנן:	ד.י.	
	שרטט:	א.ה.+א.מ.	
נושא התכנית: פרט להידרנטים	בדק:	ד.י.	
כולל מעבר ממתכת לאל מתכת	אישר:		
	תאריך:	13.01.2006	
	קנ"מ:	ללא קנ"מ	
XREF: FILE: det102A	תכנית מס: 102A	גיליון:	

דגם 3

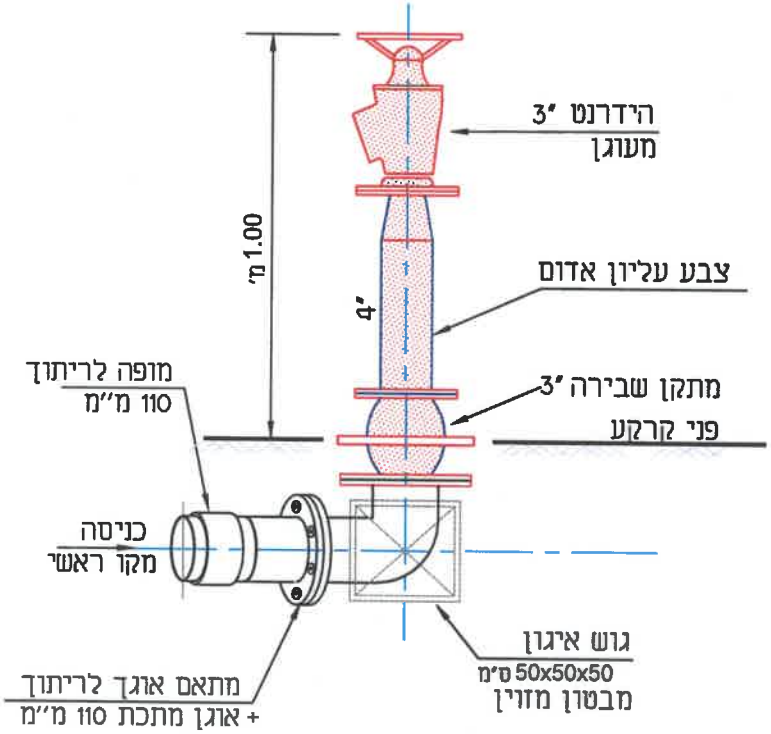

דגם 9

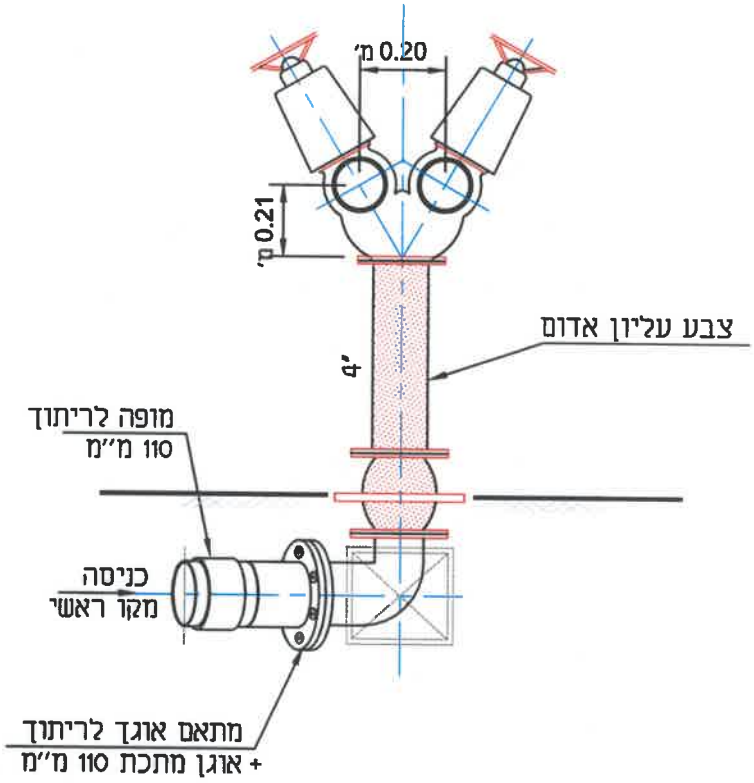

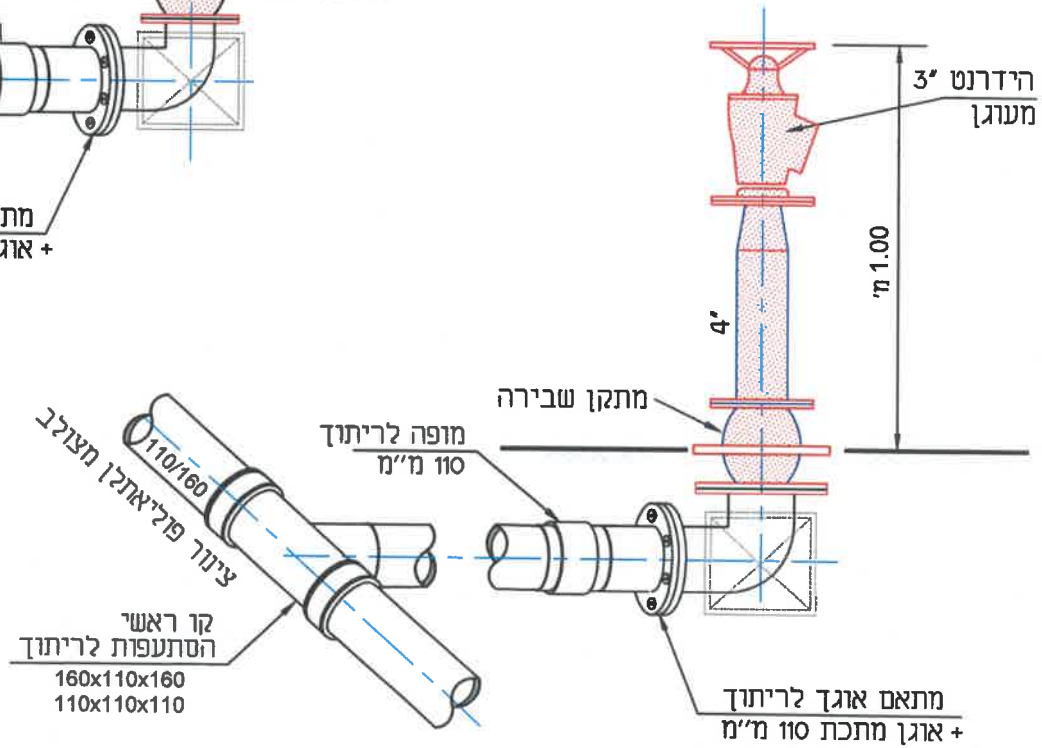

H.M.D.Y. ENGINEERING LTD.
ת.מ.ד.י. הנדסה בע"מ
ישוע, ניחוד, תכנון ופקוח טלפון 04-8203210;פקס: 04-8203211 ת.ד. P.O.B.8575 נשר NESHER 36791

פרטים סטנדרטיים	תכנן :	ד.י.	
	שרטט :	א.ה.+א.מ.	
פרט להידרנטים	בדק :	ד.י.	נושא התכנית :
כולל מעבר ממתכת לאל מתכת	אישר:		
	תאריך:	13.01.2006	
	קנ"מ :	ללא קנ"מ	
XREF: FILE: det102A	תכנית מס: 102A1	גיליון:	

דגם 3

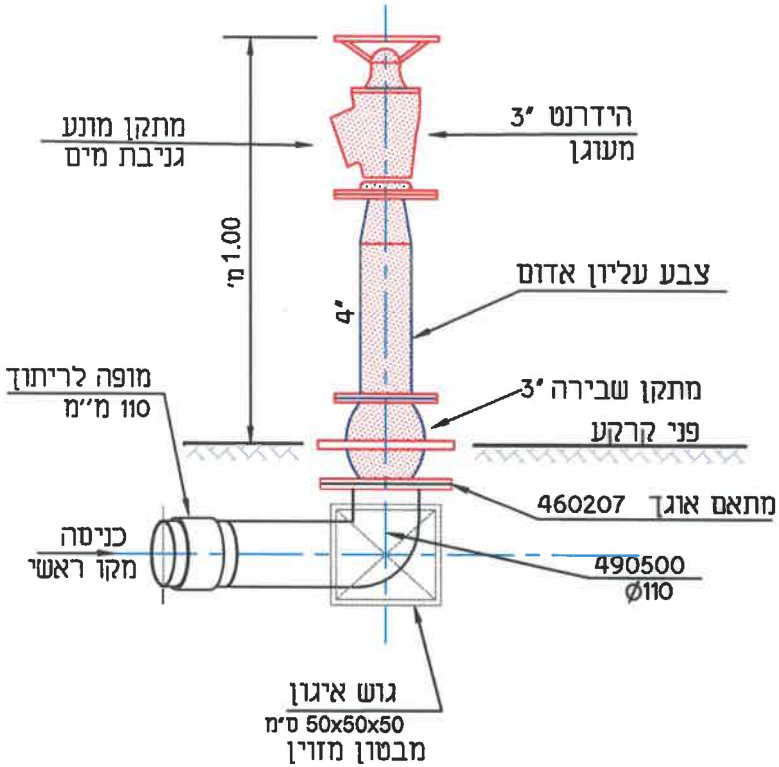

דגם 9

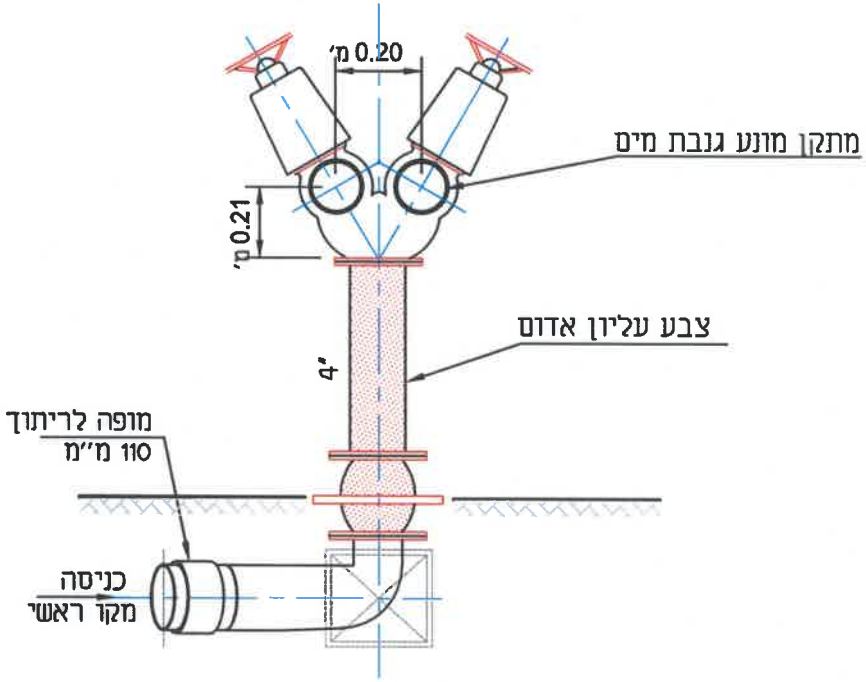

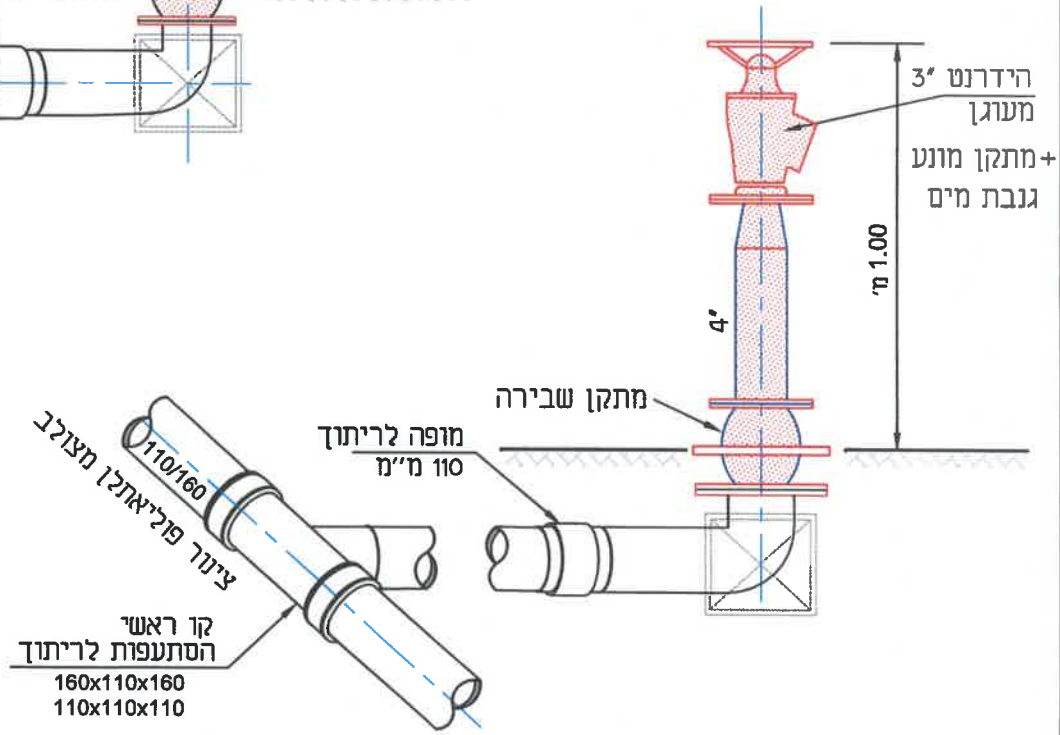

H.M.D.Y. ENGINEERING LTD.		ח.מ.ד.י. הנדסה בע"מ	
יעוץ, ניהול, תכנון ופקוח טלפון 04-8203210 פקס: 04-8203211 ת.ד. P.O.B.8575 נשר NESHER 36791			
פרטים סטנדרטיים		תכנן :	ד.י.
		שרטט :	א.ה.+א.מ.+ד.י.
		בדק :	ד.י.
		אישר:	
		תאריך:	
		קנ"מ :	ללא קנ"מ
נושא התכנית : פרט להידרנטים כולל מעבר ממתכת לאל מתכת			
XREF:	FILE: det102A.2	תכנית מס: 102A2	גיליון:

הידרנט 3"

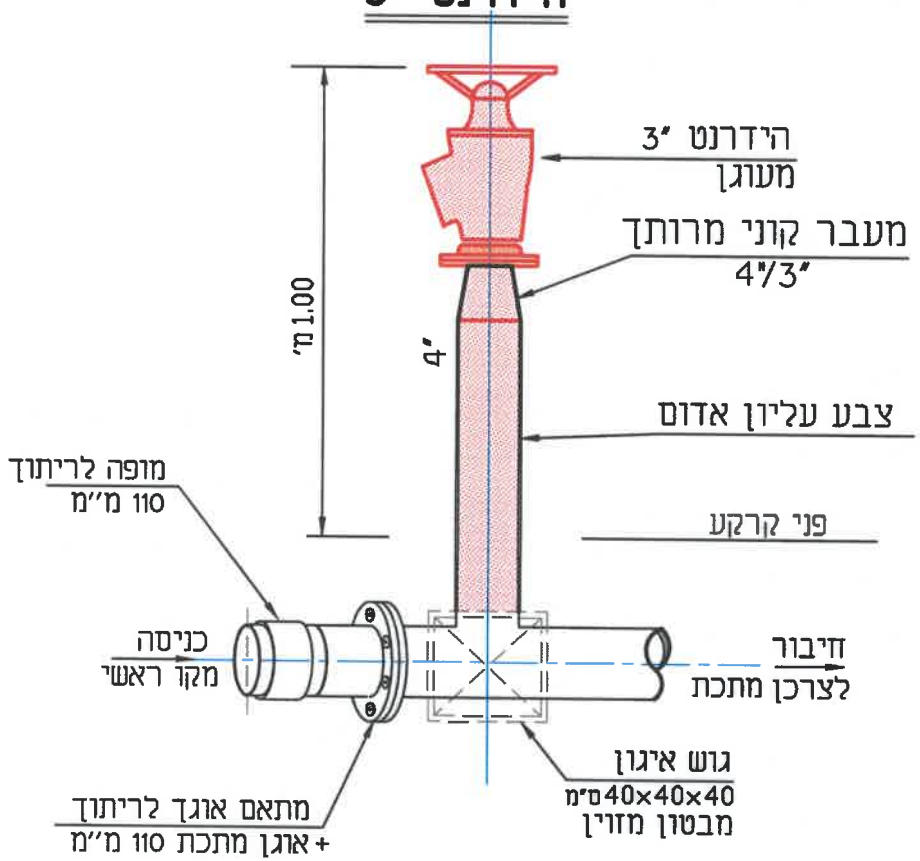

הידרנט כפול 2×3"

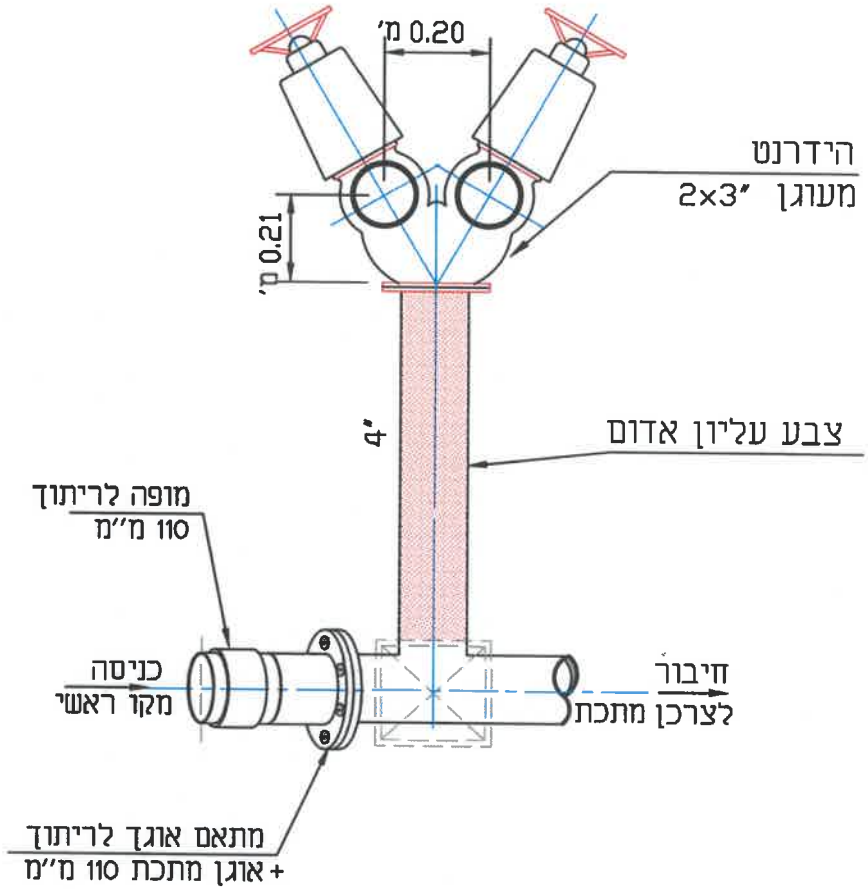

H.M.D.Y. ENGINEERING LTD.

ח.מ.ד.י. הנדסה בע"מ

יערי, ניחל, תכנון ופקוח טלפון 04-8203210;פקס: 04-8203211 ת.ד. P.O.B. 8575 נשר NESHER 36791

פרטים סטנדרטיים	תכנן :	ד.י.
	שרטט :	א.ל.
	בדק :	ד.י.
נושא התכנית :	אישר:	
פרט להידרנטים ללא מתקן שבירה	תאריך:	09.03.2011
כולל מעבר ממתכת לאל מתכת	קנ"מ :	ללא קנ"מ
XREF: FILE: det102AL	תכנית מס: 102 AL	גיליון:

הידרנט 3"

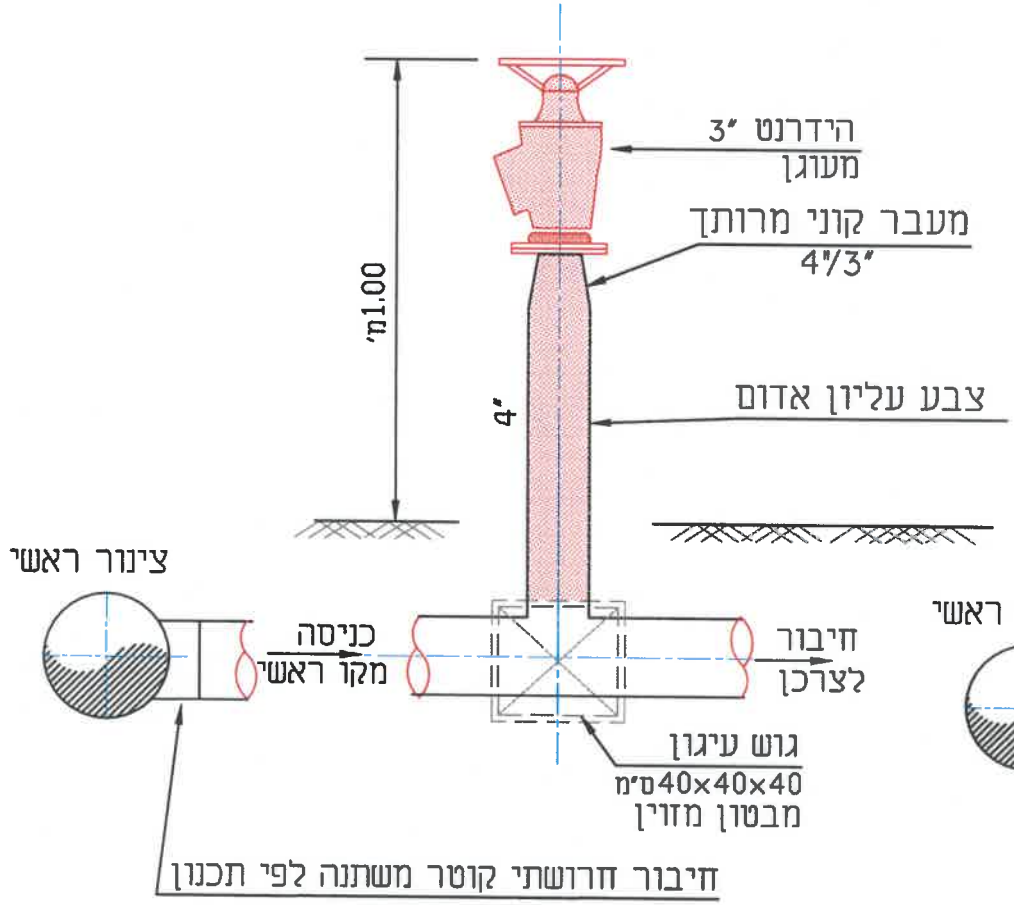

הידרנט כפול 2x3"

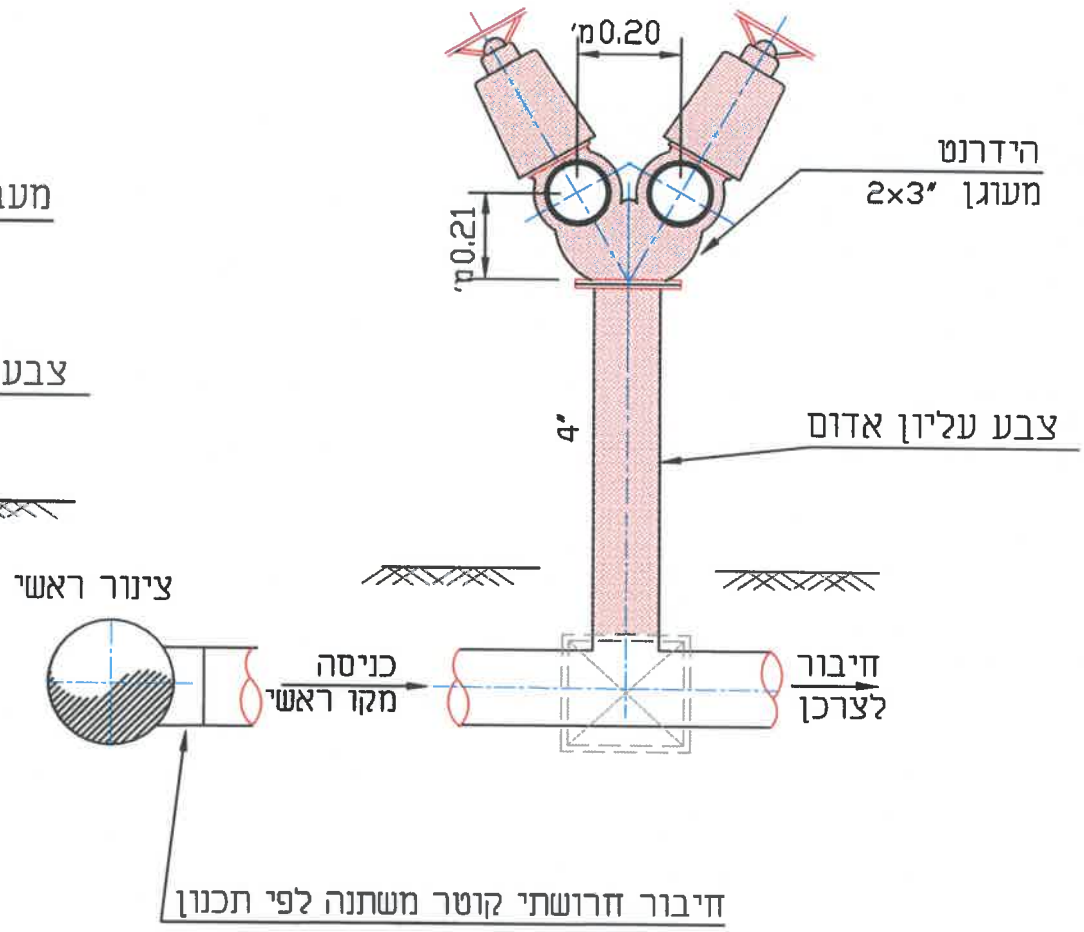

H.M.D.Y.
ENGINEERING LTD.

ה.מ.ד.י.
הנדסה בע"מ

יעוץ, ניהול, תכנון ופקוח טלפון 04-8203210;פקס: 04-8203211 ת.ד. P.O.B. 8575 נשר NESHER 36791

תכנון :	נ.ש.
שרטט :	מ.ב.
בדק :	ד.י.
אישר:	
תאריך:	24.11.2025
קנ"מ :	ללא קנ"מ
גיליון:	

פרטים סטנדרטיים

נושא התכנית :

פרט להידרנטים ללא מתקן שבירה

XREF:

FILE: 102L

תכנית מס : **102 L**

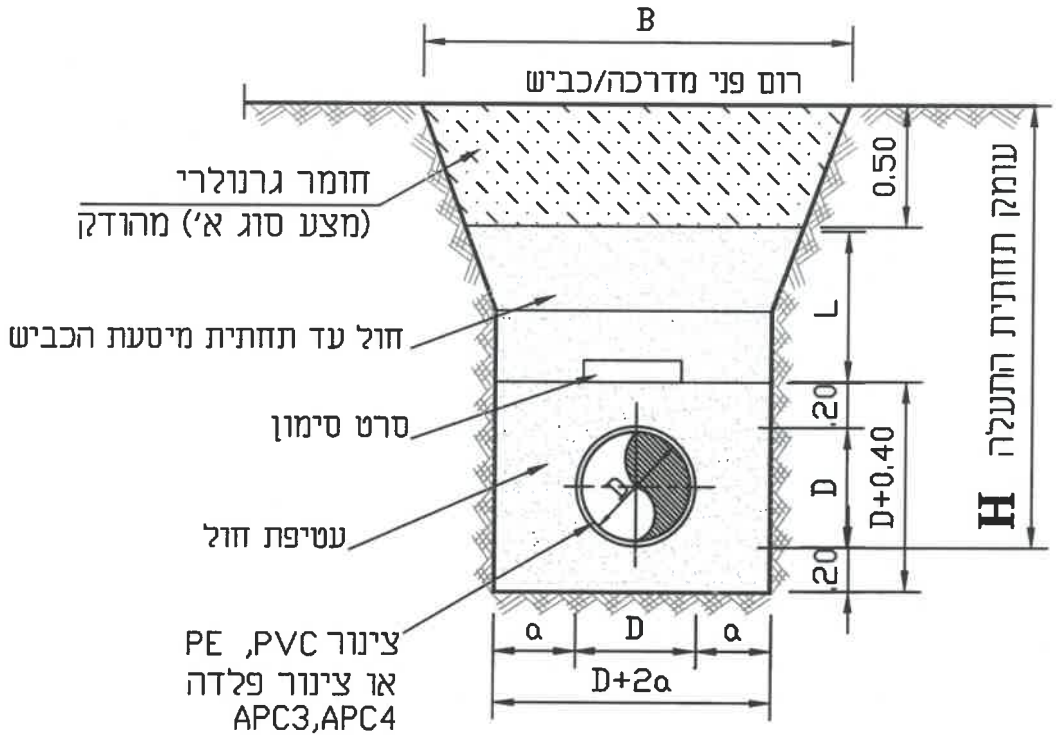

טבלת מידות התעלה

סוג הצינור	קוטר הצינור	H-עומק התעלה מפני הכביש עד תחתית הצנור ב-מ'						a ב-מ'
		עד 1.25	1.26-2.25	2.26-3.25	3.26-4.25	4.26-5.25	5.26-6.25	
פלדה APC3 APC4	6"-10"	0.80	1.10	1.40	1.70	2.10	2.50	0.15
	12"-16"	0.95	1.25	1.55	1.85	2.25	2.65	0.20
PE ,PVC	18"-24"	1.15	1.45	1.75	2.05	2.45	2.85	0.25

הערה:

B -רוחב עליון מקסימלי של התעלה.

D+2a - רוחב תחתון של התעלה.

סרט הסימון יהיה מפוליאתילן המפרט המיוחד במרכז הסרט יצוין כיתוב מתאים.

שיפוע ודופן החפירה ייקבע לפי סוג הקרקע ולפי החלטת המפקח או יועץ קרקע

H.M.D.Y. ENGINEERING LTD.
ה.מ.ד.י. הנדסה בע"מ
יעוץ, ניהול, תכנון ופקוח טלפון 04-8203210;פקס: 04-8203211 ת.ד. 8575 P.O.B. נשר NESHER 36791

פרטים סטנדרטיים	תכנן:	ד.י.
	שרטט:	א.ה.
נושא התכנית: פרט להנחת צינור מים\ביוב במדרכה או בכביש	בדק:	ד.י.
	אישר:	
	תאריך:	26.05.2002
	קנ"מ:	ללא קנ"מ
XREF: FILE 103B	תכנית מס: 103B	גיליון: מתוך:

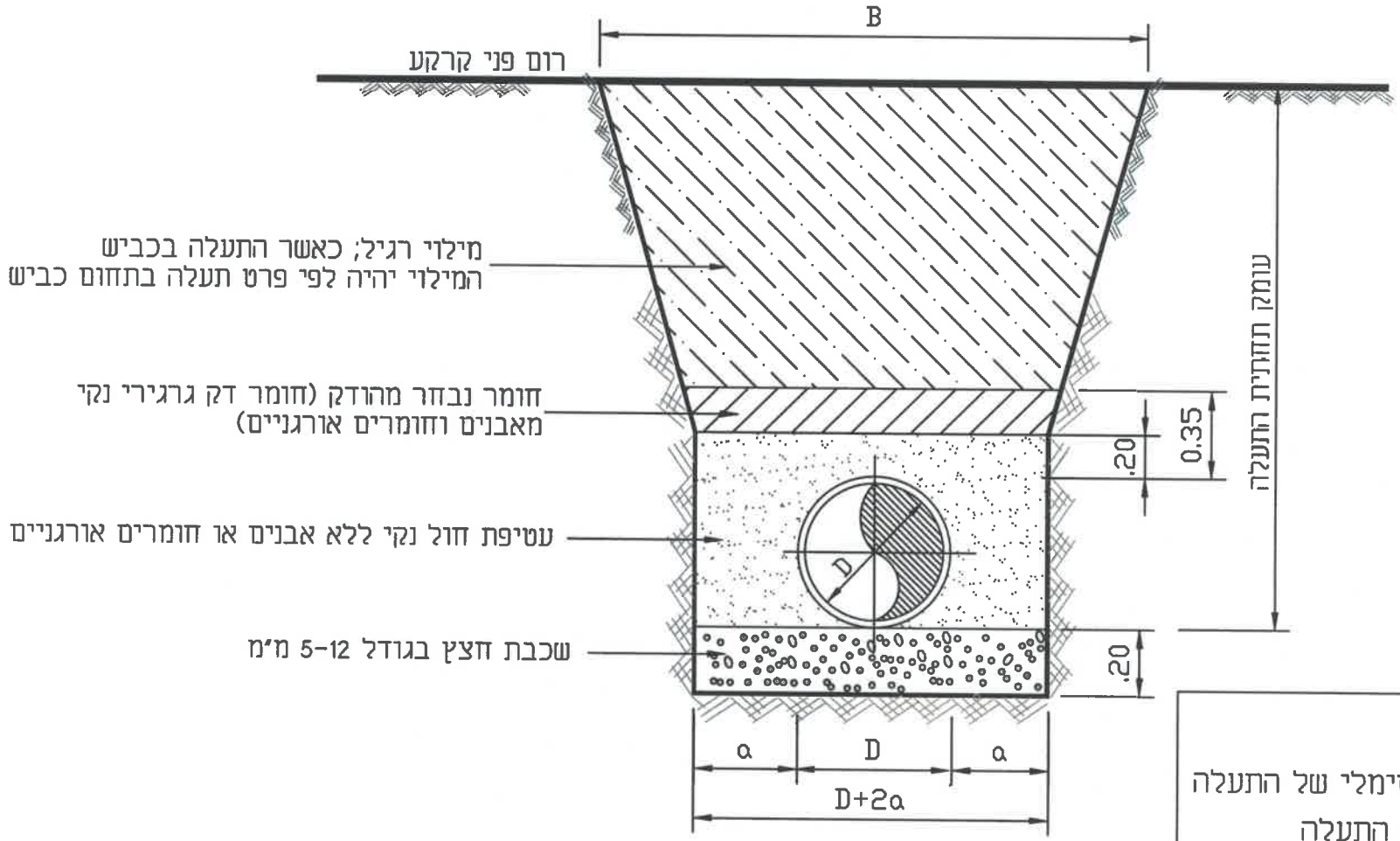

הערה:

B - רוחב עליון מקסימלי של התעלה

D+2a - רוחב תחתון של התעלה

טבלת מידות התעלה

a ב-מ'	עומק התעלה מפני רום פני הקרקע עד תחתית הצנור ב-מ'						קוטר הצנור	הצנור
	5.26-6.25	4.26-5.25	3.26-4.25	2.26-3.25	1.26-2.25	עד 1.25		
0.15	2.50	2.10	1.70	1.40	1.10	0.80	6"-10"	פי.וי.סי. פלדה
0.20	2.65	2.25	1.85	1.55	1.25	0.95	12"-16"	
0.25	2.85	2.45	2.05	1.75	1.45	1.15	18"-24"	

H.M.D.Y. ENGINEERING LTD.

ת.מ.ד.י. הנדסה בע"מ

יעוץ, ניהול, תכנון ופקוח טלפון 04-8203210;פקס: 04-8203211 ת.ד. P.O.B. 8575 נשר NESHER 36791

פרטים סטנדרטיים

נושא התכנית :

פרט תעלה טיפוסית לצנור במי תהום

תכנן :	ד.י.
שרטט :	א.ח.
בדק :	ד.י.
אישר:	
תאריך:	06.01.2011
קנ"מ :	ללא קנ"מ
גיליון:	

תכנית מס 103C

FILE: 103C

פרט תעלה טיפוסית לצנור בתחום הכביש

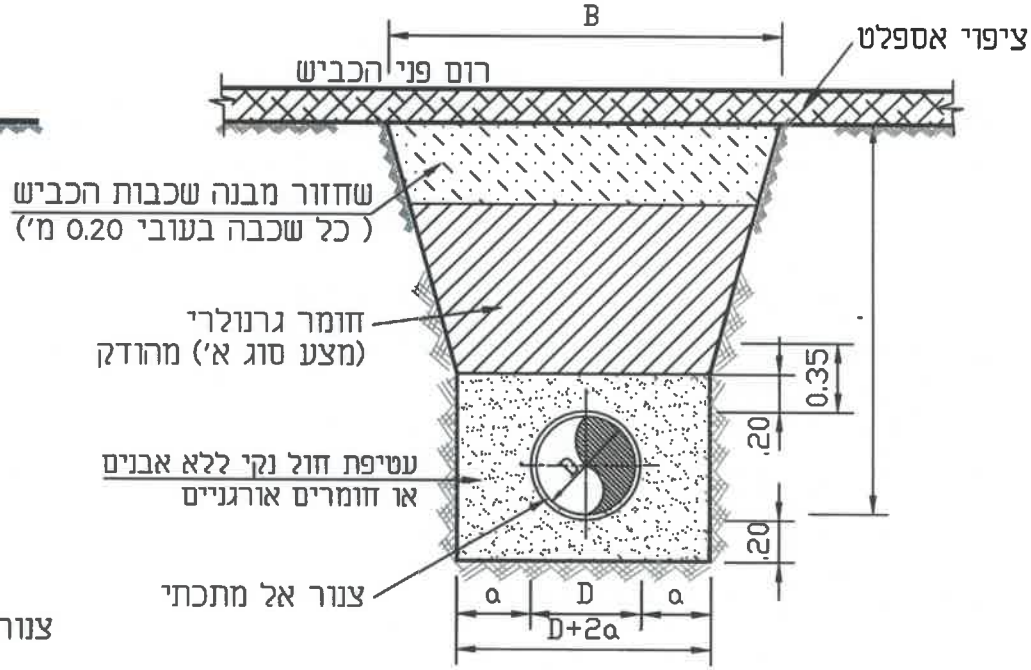

פרט תעלה טיפוסית לצנור בשטח פתוח

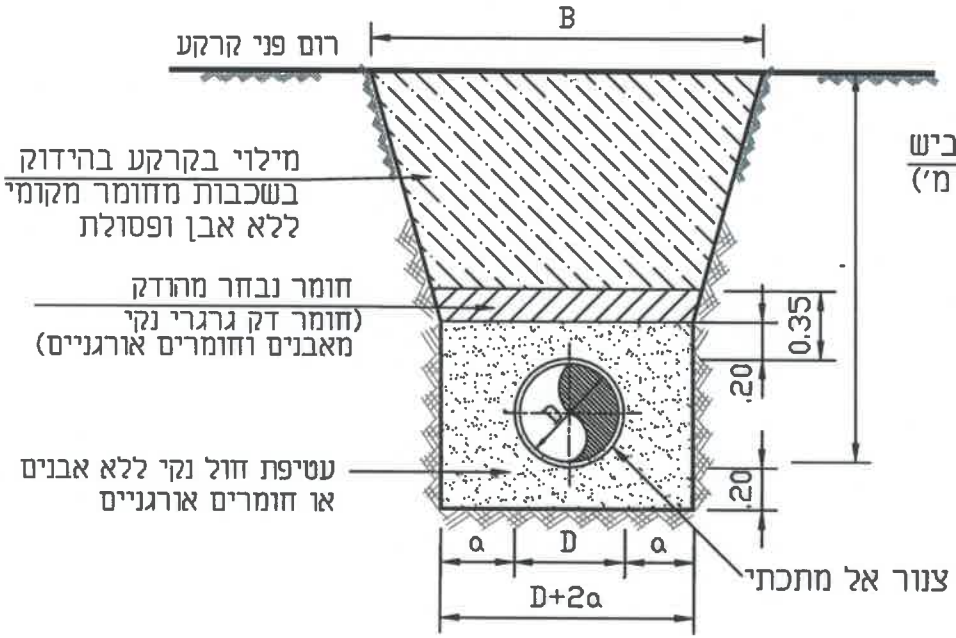

הערה:
B - רוחב עליון מקסימלי של התעלה
D+2a - רוחב תחתון של התעלה

טבלת מידות התעלה

a ב-מ'	עומק התעלה מפני הכביש עד תחתית הצנור ב-מ'						קוטר הצנור	הצנור
	5.26-6.25	4.26-5.25	3.26-4.25	2.26-3.25	1.26-2.25	עד 1.25		
0.15	2.50	2.10	1.70	1.40	1.10	0.80	6"-10"	אל מתכתי
0.20	2.65	2.25	1.85	1.55	1.25	0.95	12"-16"	
0.25	2.85	2.45	2.05	2.05	1.45	1.15	18"-24"	

H.M.D.Y. ENGINEERING LTD.
ח.מ.ד.י. הנדסה בע"מ
יעוץ, ניהול, תכנון ופקוח מלפון 04-8203210;פקס: 04-8203211 ת.ד. P.O.B.8575 נשר NESHER 36791

תכנן :	נ.ש.	פרטים סטנדרטיים
שרטט :	מ.ב.	
בדק :	ד.י.	נושא התכנית : פרט תעלה טיפוסית לצנור אל מתכתי
אישר:		
תאריך:	24.11.2025	
קנ"מ :	ללא קנ"מ	
גיליון:	תכנית מס: 103D	FILE: 103D

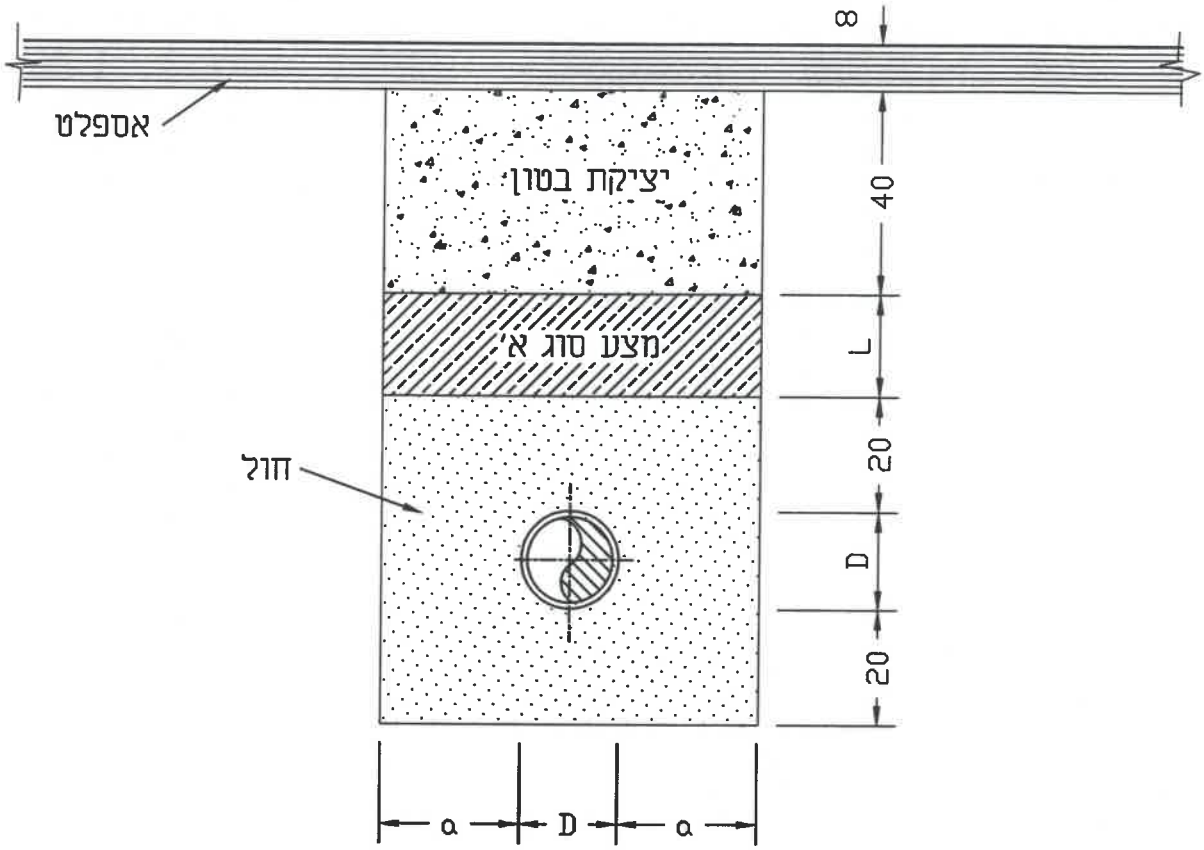

D – קוטר צינור

L – שכבת מצע סוג א'

α=15 – עד קוטר צינור "10

α=20 – מצינור בקוטר "16–"12

הערות: כל המידות ב-ס"מ
השרטוט ללא קנ"מ

ה.מ.ד.י. הנדסה בע"מ	H.M.D.Y. ENGINEERING LTD.	
ישק, ניהול, תכנון ופקוח טלפון 04-8203210;פקס: 04-8203211 ת.ד. P.O.B.-8575 נשר 36791 NESHER		
פרטים סטנדרטיים	תכנן :	נ.ש
	שרטט :	מ.ב.
	בדק :	ד.י.
נושא התכנית :	אישר:	
פרט יציקת בטון בחציית כבישים	תאריך:	24.11.2025
	קנ"מ :	ללא קנ"מ
FILE: פרט יציקת בטון	תכנית מס : 103G	גיליון:

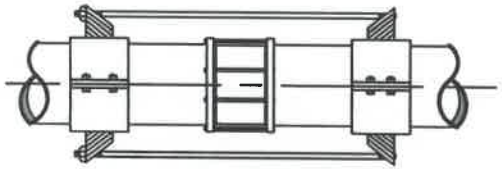

עיגון המצמד

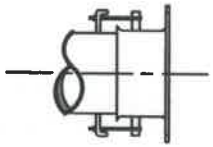

מצמד אוגן

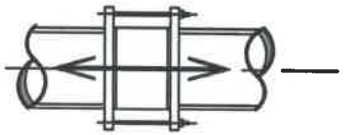

מצמד מעוגן

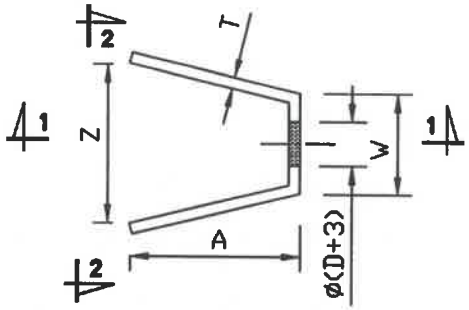

מבט 3-3

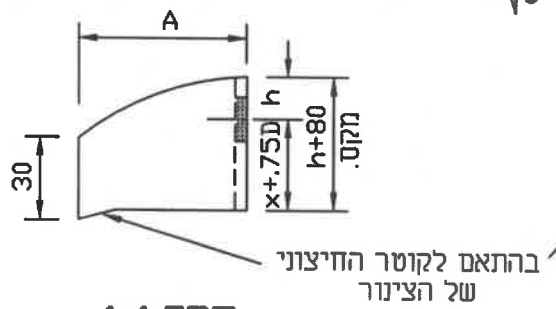

חתך 1-1

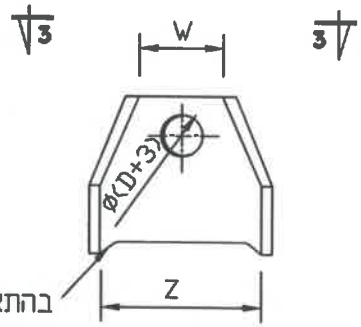

מבט 2-2

פרטי העוגן

טבלת מידות העוגנים

D קוטר המוט	מידות העוגן				
	h	A	Z	W	T
½" ; ⅝" ; ¾"	30	80	80	40	6
⅞ ; 1"	30	100	100	50	8
1¼"	40	120	120	60	8
1½"	40	150	150	80	8

הערה:
כל המידות ב-מ"מ
D- קוטר המוט

טבלת מידות של מוטות עיגון

לחץ בדיקה	קוטר הצינור								
	ø4"	ø6"	ø8"	ø10"	ø12"	ø14"	ø16"	ø18"	ø20"
6 at	2x½"	2x½"	2x⅝"	2x¾"	2x1"	2x1"	2x1¼"	2x1¼"	3x1¼"
12at	2x½"	2x⅝"	2x¾"	2x1"	2x1¼"	2x1¼"	3x1¼"	2x1½"	3x1½"
18at	2x½"	2x¾"	2x1"	2x1¼	3x1¼"	3x1¼"	3x1½"	3x1½"	4x1½"
24at	2x⅝"	2x1"	2x1¼"	2x1¼	3x1¼"	3x1½"	4x1½"	4x1½"	5x1½"

H.M.D.Y.
ENGINEERING LTD.

ה.מ.ד.י.
הנדסה בע"מ

ישוץ, ניהול, תכנון ופקוח טלפון 04-8203210;פקס: 04-8203211 ת.ד. 8575 P.O.B. נשר NESHER 36791

פרטים סטנדרטיים	תכנן:	ד.י.
	שרטט:	א.ה.
נושא התכנית: מחברים לצנרת פלדה כולל עיגון	בדק:	ד.י.
	אישר:	
	תאריך:	12.08.02
FILE: 104DRES — תכנית מס: 104	קנ"מ:	ללא קנ"מ

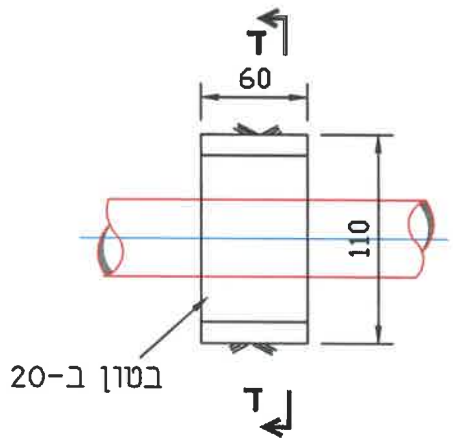

פרט C

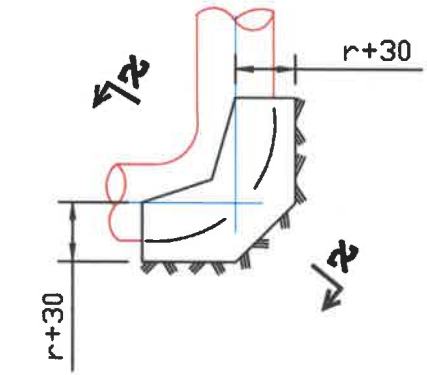

פרט D

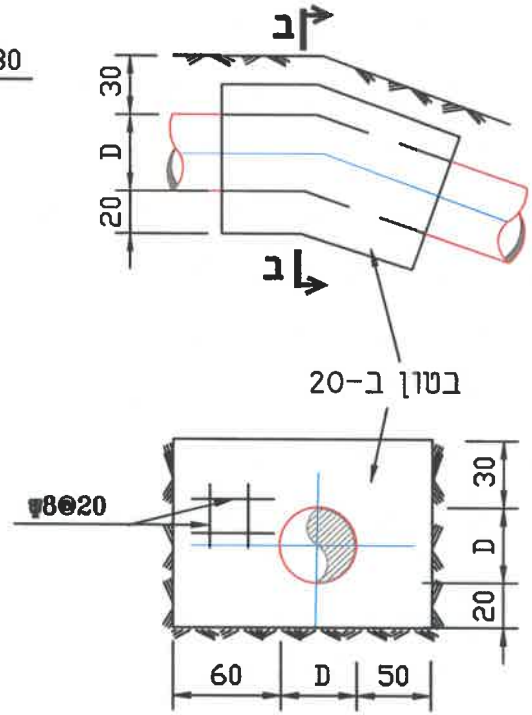

פרט E

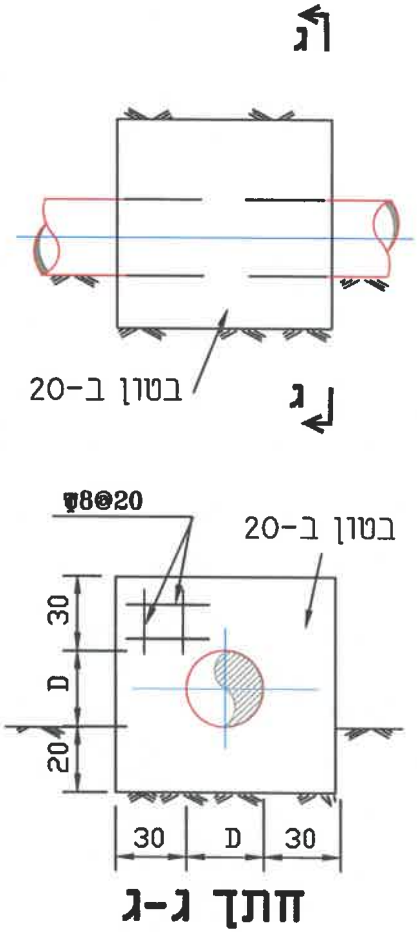

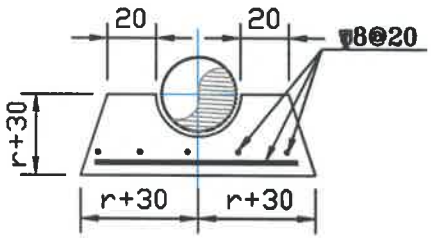

חתך ד-ד

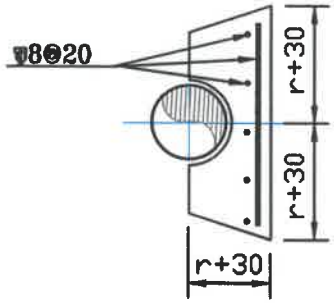

חתך א-א

חתך ב-ב

חתך ג-ג

הערה: המידות הם ב-ס"מ

H.M.D.Y. ENGINEERING LTD.

ה.מ.ד.י. הנדסה בע"מ

יעוץ, ניהול, תכנון ופקוח טלפון 04-8203210;פקס: 04-8203211 ת.ד. 8575 P.O.B. נשר 36791 NESHER

פרטים סטנדרטיים	תכנן :	ד.י.
	שרטט :	א.ח.
נושא התכנית : פרט לגושי עיגון	בדק :	ד.י.
	אישר:	
	תאריך:	06.01.2011
	קנ"מ :	ללא קנ"מ
FILE: 105 — תכנית מס : 105	גיליון:	

חתך א-א

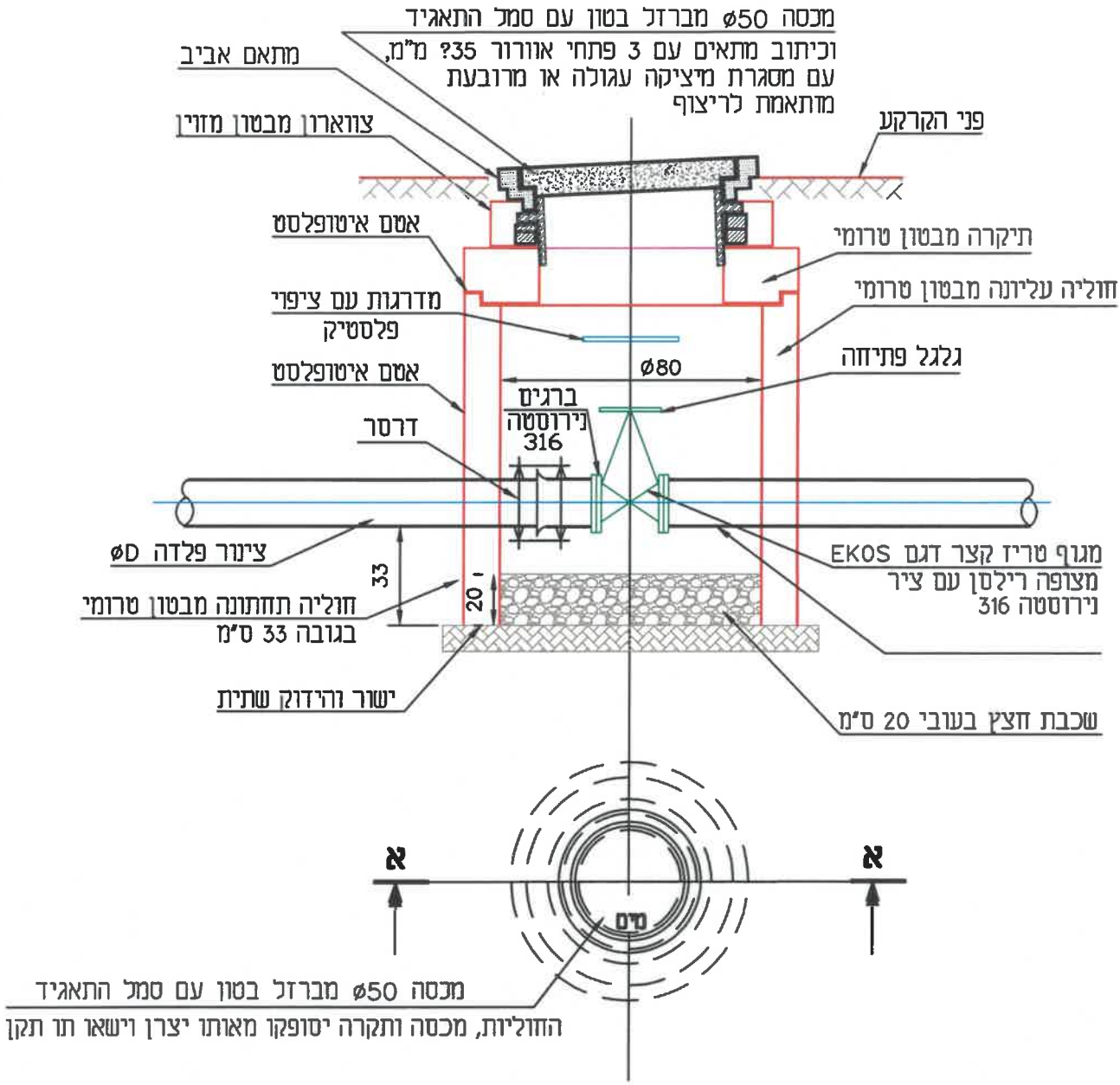

הערות:

1. התאים יהיו בקוטר 80 ס"מ למגופי טריז ø2"-8".
2. מכסה ברזל בטון בקוטר 50 ס"מ יהיה ממין D400 לתאים ממוקמים בכביש ממין B125 לתאים ממוקמים בבמדרכה.
3. עם כל 5 מגופים תוספק ידית פתיחה באורך 1.5 מטר מתאימה להפעלת גלגל פתיחה עם 3 נקודות אחיזה.
3. עומק התקנת המגוף יהיה 1.0 מטר אלא אם צויין אחרת.

H.M.D.Y. ENGINEERING LTD.	ה.מ.ד.י. הנדסה בע"מ	
ישעק, ניהול, תכנון ופקוח טלפון 04-8203210;פקס: 04-8203211 ת.ד. P.O.B. 8575 נשר NESHER 36791		
פרטים סטנדרטיים	תכנן : ד.י.	
	שרטט : א.ל.	
	בדק : ד.י.	
נושא התכנית : תא ביקורת כולל צינור פלדה	אישור:	
	תאריך: 20.03.11	
	קנ"מ : ללא קנ"מ	
FILE: 106T	פרט מס : 106 T	גיליון:

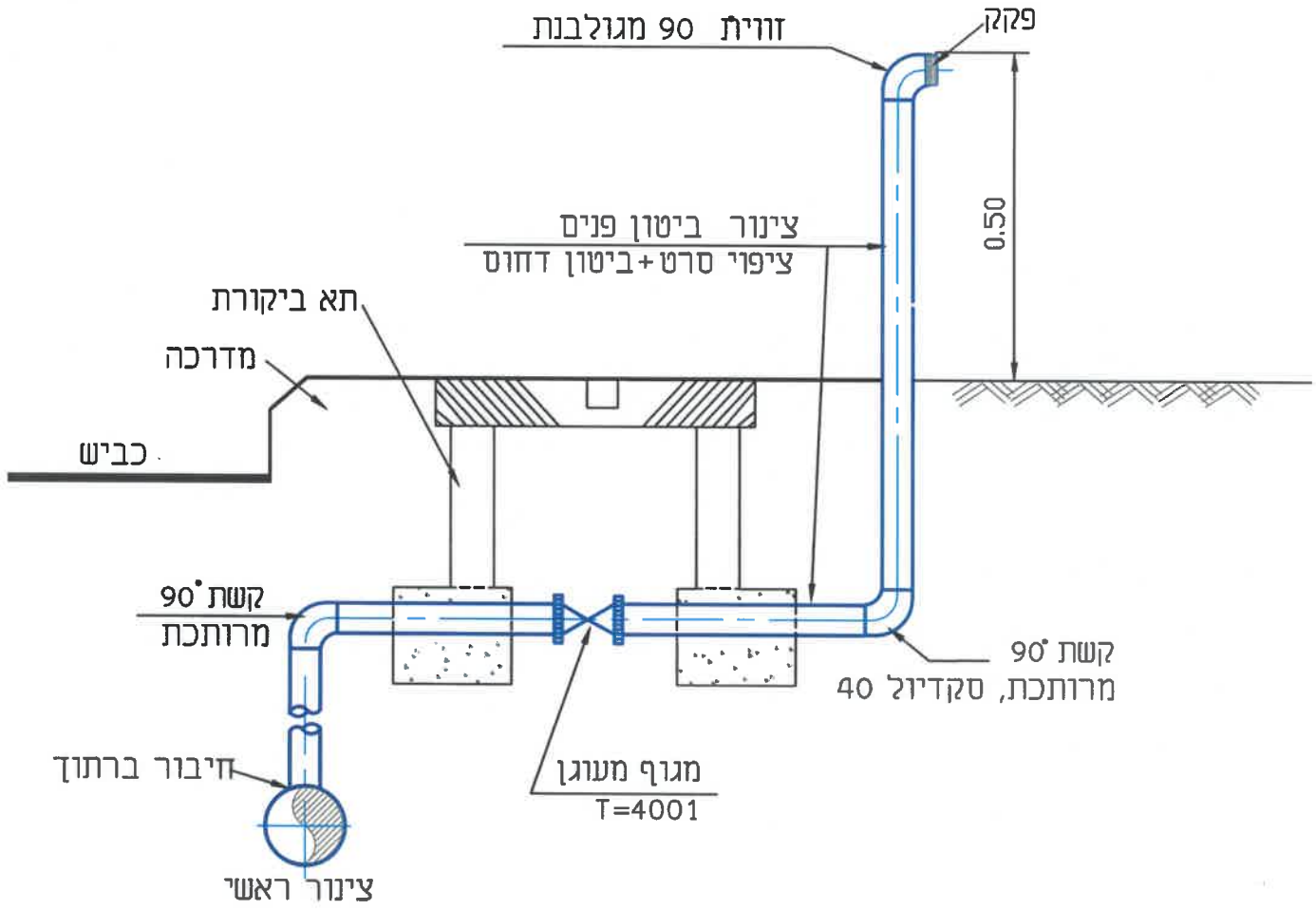

H.M.D.Y. ENGINEERING LTD.

ה.מ.ד.י. הנדסה בע"מ

יעוץ, ניהול, תכנון ופקוח טלפון 04-8203210;פקס: 04-8203211 ת.ד. P.O.B. 8575 נשר NESHER 36791

תכנן :	ד.י.
שרטט :	א.ח.
בדק :	ד.י.
אישר:	
תאריך:	06.01.2011
קנ"מ :	ללא קנ"מ

פרטים סטנדרטיים

נושא התכנית :

פרט הכנה לחיבור מגרש

XREF:

FILE: 130AHANA

תכנית מס : 130

גיליון:

פרט מגוף בעמדה עילית
כולל שסתום אויר וללא הידרנט

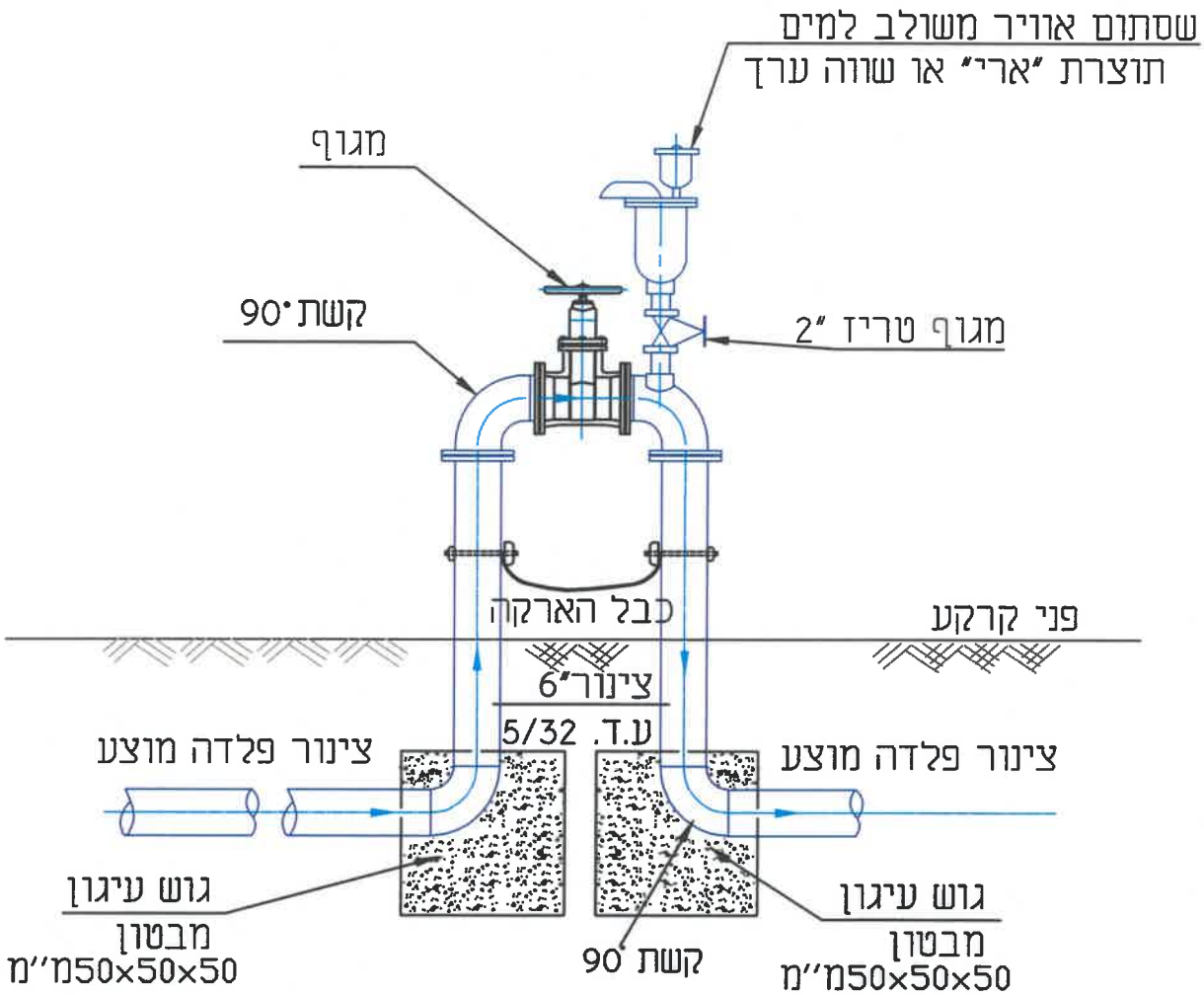

תאור הפריט	קוטר	כמות
מגוף טריז	D	1
אוגן	D	6
קשת	D	4
שסתום אוויר D050-C		1
מגוף טריז 2"		1

H.M.D.Y. ENGINEERING LTD.

ה.מ.ד.י. הנדסה בע"מ

יעוץ, ניהול, תכנון ופקוח טלפון/פקס 04-8218021 ת.ד. P.O.B.8575 נשר NESHER 36791

פרטים סטנדרטיים

נושא התכנית: **פרט מגוף בעמדה עילית כולל שסתום אויר וללא הידרנט**

תכנן:	ד.י.
שרטט:	אה./א.ח.
בדק:	ד.י.
אישר:	
תאריך:	26.05.2011
קנ"מ:	ללא קנ"מ
גיליון:	

תכנית מס: **140 B** FILE: 140 B XREF:

מגוף בעמדה עילית
כולל שסתום אויר והידרנט "3

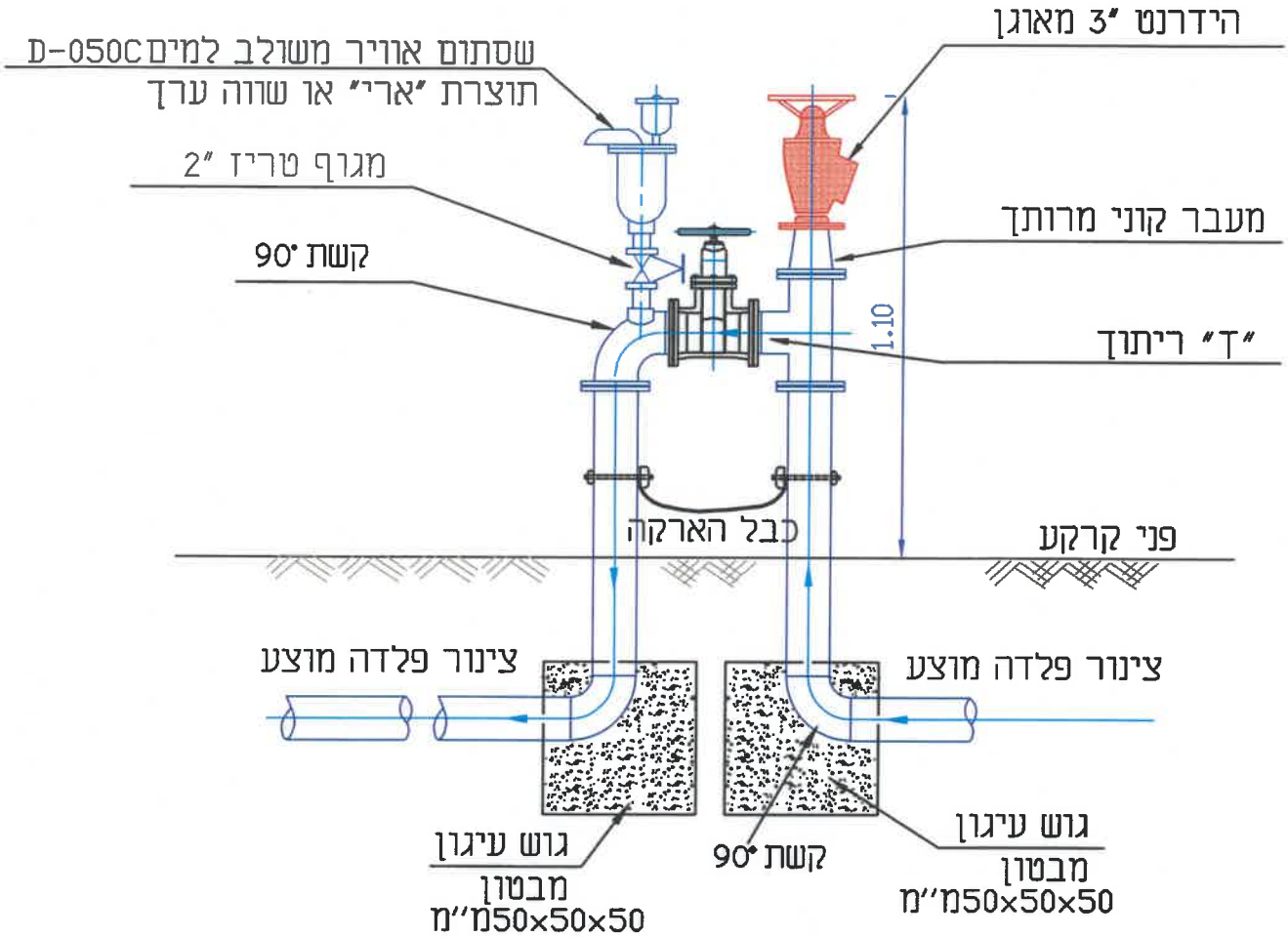

ללא קנ"מ

תאור הפריט	קוטר	כמות
מגוף טריז	D	1
אוגן	D	8
קשת	D	3
"ד" ריתוך	D	1
שסתום אוויר D050-C	"2	1
מגוף	"2	1
הידרנט	"3	1

H.M.D.Y. ENGINEERING LTD.
ה.מ.ד.י. הנדסה בע"מ
יעוץ, ניהול, תכנון ופקוח טלפון/פקס 04-8218021 ת.ד.P.O.B.8575 נשר NESHER 36791

פרטים סטנדרטיים

נושא התכנית: **פרט מגוף בעמדה עילית**
כולל שסתום אויר והידרנט "3

תכנן :	ד.י.
שרטט :	א.ה./א.ח.
בדק :	ד.י.
אישר:	
תאריך:	26.05.2011
קנ"מ :	ללא קנ"מ
גיליון:	

תכנית מס: **140 C** | FILE: 140 C | XREF:

מגוף בעמדה עילית
כולל שסתום אויר והידרנט כפול

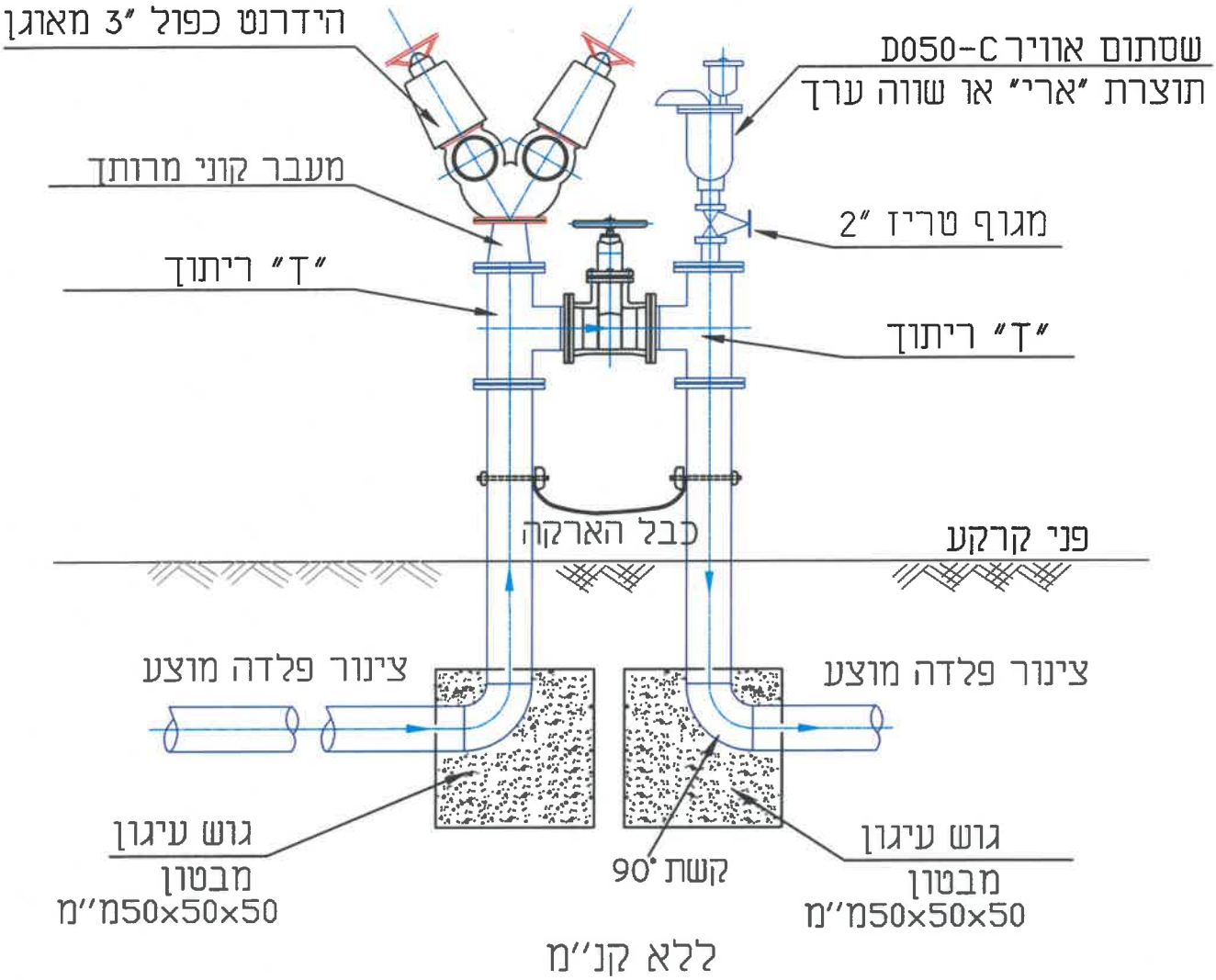

תאור הפריט	קוטר	כמות
מגוף טריז	D	1
אוגן	D	10
קשת	D	2
"ד" ריתוך	D	2
שסתום אוויר D050-C	"2	1
מגוף	"2	1
הידרנט כפול	"3	1

H.M.D.Y. ENGINEERING LTD.
ה.מ.ד.י. הנדסה בע"מ
יעוץ, ניהול, תכנון ופקוח טלפון/פקס 04-8218021 ת.ד.8575 P.O.B. נשר 36791 NESHER

פרטים סטנדרטיים	תכנן :	ד.י.
	שרטט :	א.ח.+א.ח.
	בדק :	ד.י.
נושא התכנית : פרט מגוף בעמדה עילית כולל שסתום אויר והידרנט כפול	אישר:	
	תאריך:	26.05.2011
	קנ"מ :	ללא קנ"מ
XREF: FILE: 140 D	תכנית מס: 140 D	גיליון:

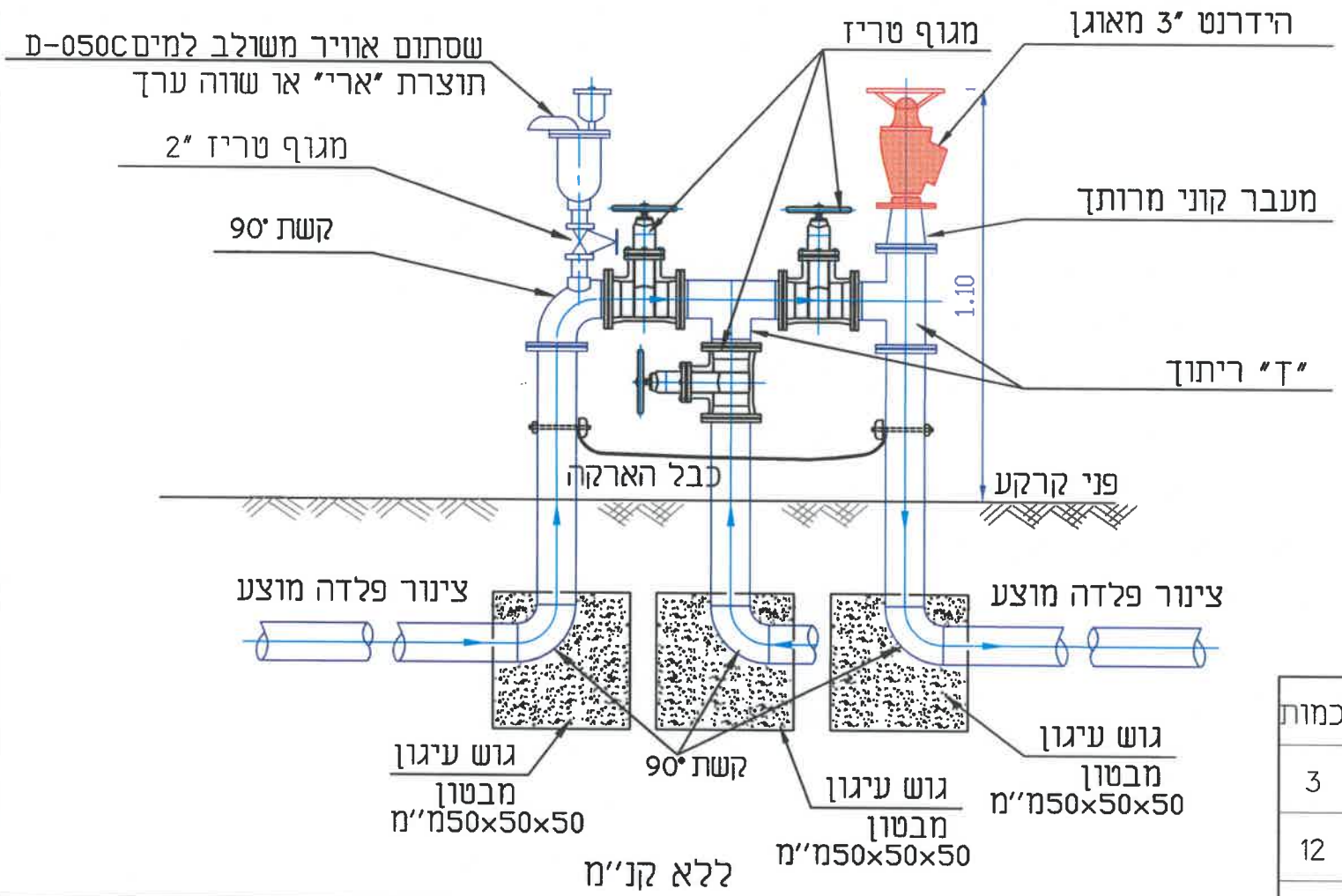

תאור הפריט	קוטר	כמות
מגוף טריז	D	3
אוגן	D	12
קשת	D	4
"T" ריתוך	D	2
שסתום אוויר D050-C	2"	1
מגוף	2"	1
הידרנט	3"	1

H.M.D.Y. ENGINEERING LTD.

ה.מ.ד.י. הנדסה בע"מ

יערץ, ניהול, תכנון ופקוח טלפון/פקס 04-8218021 ת.ד. P.O.B.8575 נשר NESHER 36791

פרטים סטנדרטיים

תכנן :	ד.י.
שרטט :	א.ה./א.ח.
בדק :	ד.י.
אישר:	
תאריך:	26.05.2011
קנ"מ :	ללא קנ"מ

נושא התכנית : **פרט מגוף בעמדה עילית כולל שסתום אויר והידרנט 3"**

XREF: | FILE: 140 E | תכנית מס : **140 E** | גיליון:

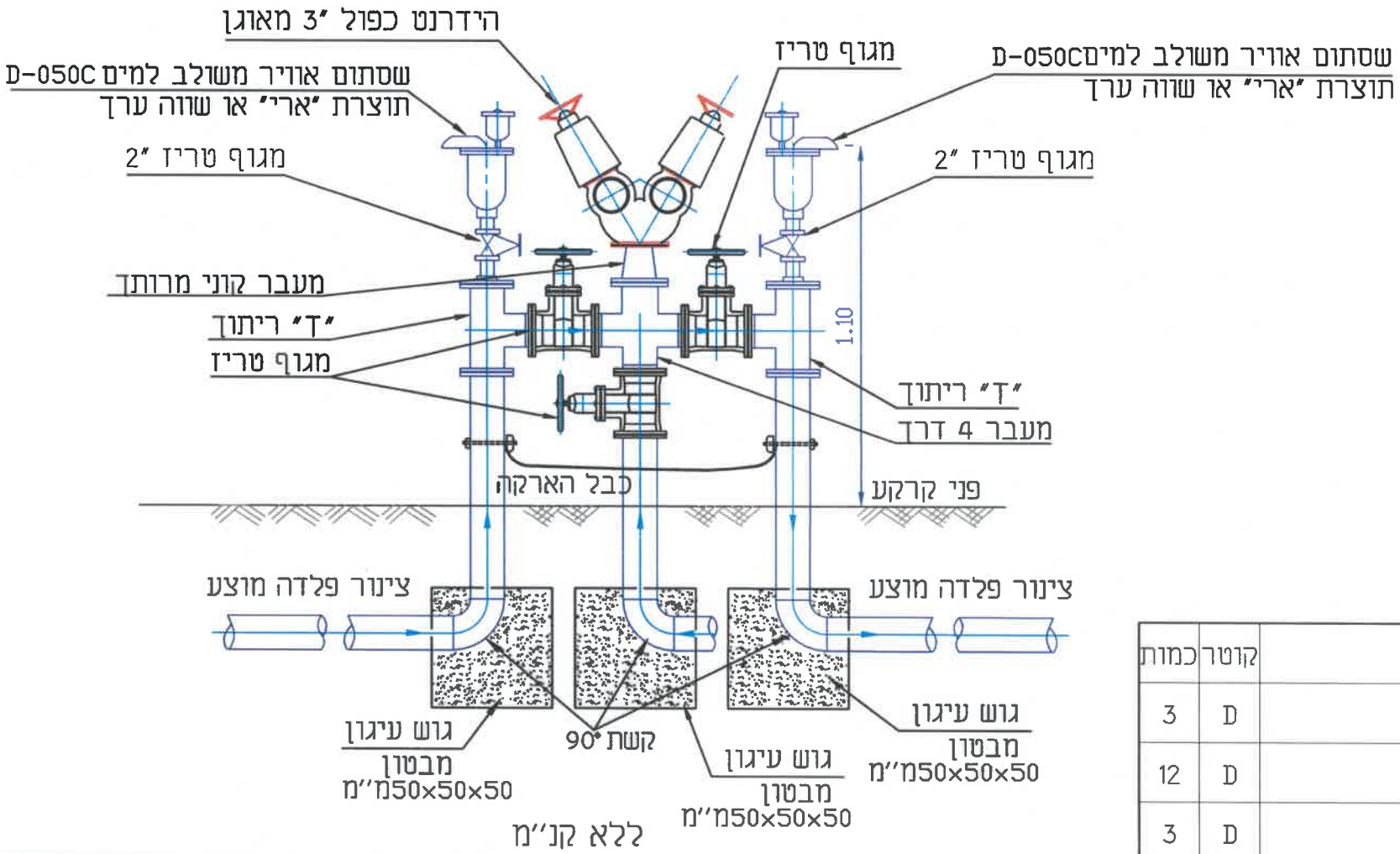

תאור הפריט	קוטר	כמות
מגוף טריז	D	3
אוגן	D	12
קשת	D	3
"ד" ריתוך	D	2
שסתום אוויר D050-C	2"	2
מגוף	2"	2
הידרנט כפול	3"	1
מעבר 4 דרך	D	1

H.M.D.Y. ENGINEERING LTD.

ח.מ.ד.י. חנדסה בע"מ

יעוץ, ניהול, תכנון ופקוח טלפון/פקס 04-8218021 ת.ד.P.O.B.8575 נשר NESHER 36791

פרטים סטנדרטיים

נושא התכנית: **פרט מגוף בעמדה עילית**
כולל שסתומי אוויר והידרנט כפול 3"

תכנן:	ד.י.
שרטט:	א.ה./א.ח.
בדק:	ד.י.
אישר:	
תאריך:	26.05.2011
קנ"מ:	ללא קנ"מ
גיליון:	

XREF: | FILE: 140 F | תכנית מס: 140 F

מעבר צינור בקירות

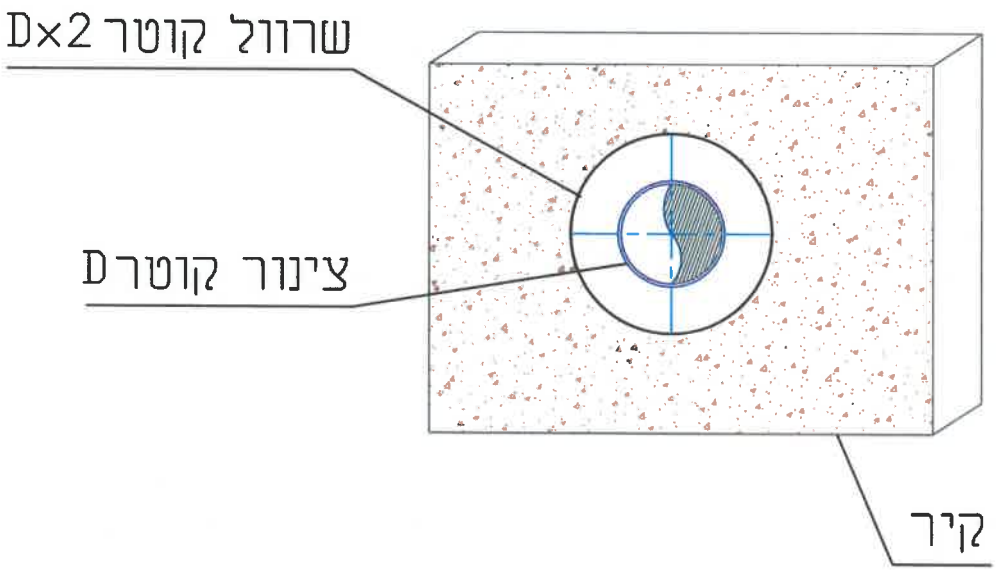

H.M.D.Y.
ENGINEERING LTD.

ה.מ.ד.י.
הנדסה בע"מ

יעוץ, ניהול, תכנון ופקוח טלפון 04-8203210;פקס: 04-8203211 ת.ד. 8575 P.O.B. נשר 36791 NESHER

תכנן:	י.ג.
שרטט :	ל.ק
בדק :	ד.י.
אישר:	ד.י.
תאריך:	23.05.24
קנ"מ :	ללא קנ"מ
גיליון:	

פרטים סטנדרטיים

נושא התכנית :

מעבר צינור בקירות

FILE:

תכנית מס': **141M**

טבלת מידות

D	d1	d2	w	t1	
אינצ'	אינצ'	מ"מ	מ"מ	מ"מ	
3	1½	16	80	4	
4	1½	22	120	4	
6	1½	22	160	4	
8	1½	22	220	4	
10	3	22	260	10	
12	3	22	320	10	
14	3	22	360	10	
16	4	24	380	15	

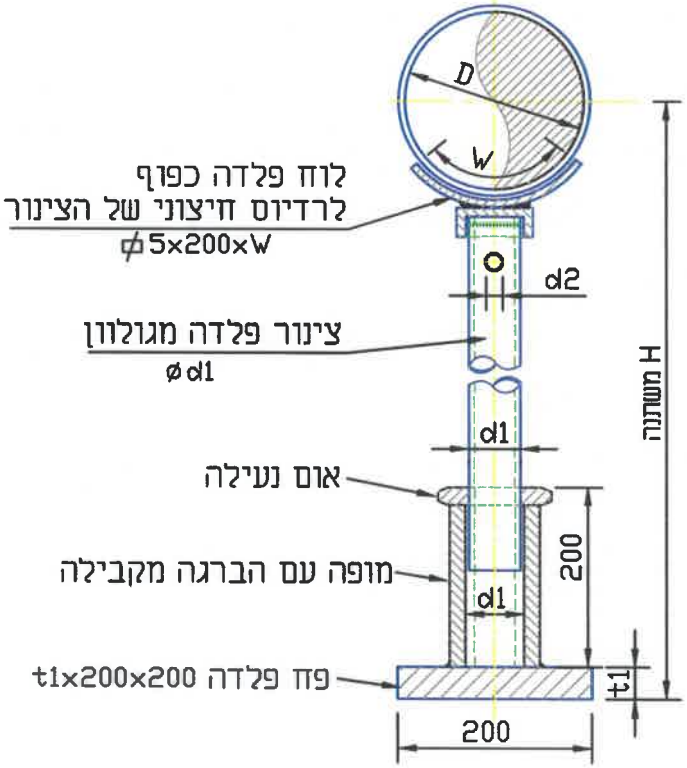

חתך 1-1

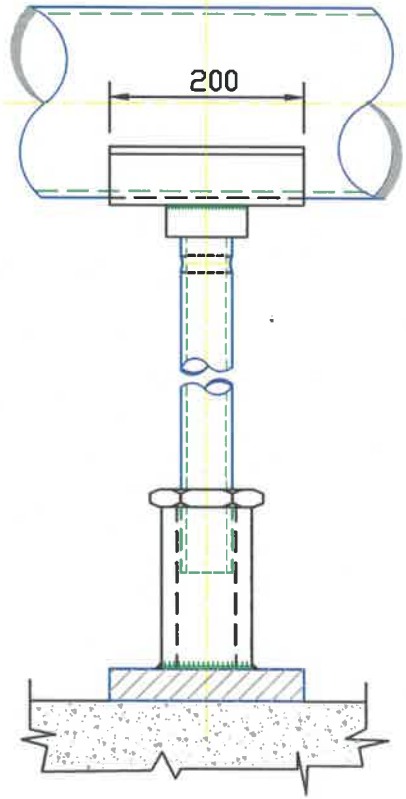

1

1

H.M.D.Y.
ENGINEERING LTD.

ה.מ.ד.י.
הנדסה בע"מ

יעוץ, ניהול, תכנון ופקוח טלפון 04-8203210 ;פקס: 04-8203211 ת.ד. P.O.B. 8575 נשר NESHER 36791

פרטים סטנדרטיים	תכנן :	נ.ש.
	שרטט :	מ.ב.
	בדק :	ד.י.
נושא התכנית :	אישר:	
פרט עמוד תומך לצינור	תאריך:	24.11.2025
	קנ"מ :	ללא קנ"מ
FILE: 142 — תכנית מס: 142	גיליון:	

חציית/ עקיפת מכשולים

H.M.D.Y.
ENGINEERING LTD.

ה.מ.ד.י.
הנדסה בע"מ

יעוץ, ניהול, תכנון ופקוח טלפון 04-8203210;פקס: 04-8203211 ת.ד. P.O.B.8575 נשר NESHER 36791

תכנן:	י.ג.
שרטט :	ל.ק
בדק :	ד.י.
אישר:	ד.י.
תאריך:	23.05.24
קנ"מ :	ללא קנ"מ

פרטים סטנדרטיים

נושא התכנית :

חציית / עקיפת מכשולים

FILE:

תכנית מס': 142M

גיליון:

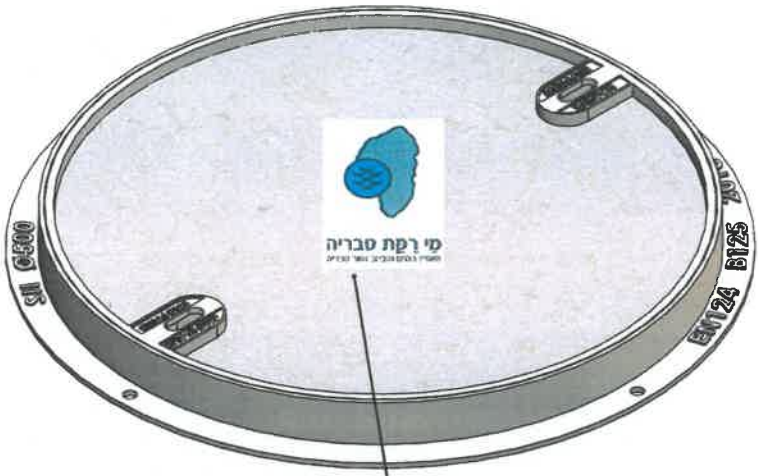

מכסים ב.ב. לתאי מים עם סמל התאגיד

H.M.D.Y.
ENGINEERING LTD.

ח.מ.ד.י.
הנדסה בע"מ

יעוץ, ניהול, תכנון ופקוח טלפון 04-8203210;פקס: 04-8203211 ת.ד. P.O.B. 8575 נשר NESHER 36791

פרטים סטנדרטיים	תכנן :	ד.י.
	שרטט :	ל.ק
	בדק :	ד.י.
נושא התכנית :	אישר:	ד.י.
מכסים ב.ב. לתאי מים	תאריך:	16.06.24
	קנ"מ :	ללא קנ"מ
FILE: 106T — פרט מס : 143M	גיליון:	

קוטר מערכת	A אורך	B גובה	C רוחב
3″	220	150	50
4″	240	170	60
6″	190	340	70

הערות:

1. המידות הן ב- מ'
2. A-B-C -מידות פנים של הארון
3. עובי פח 3 מ"מ

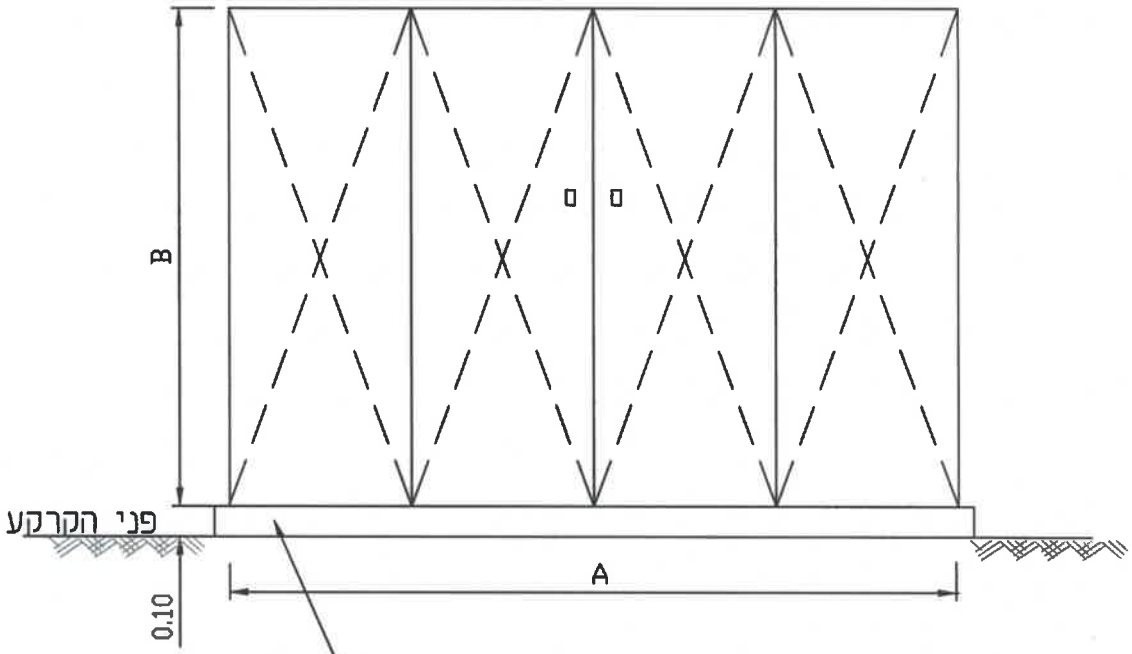

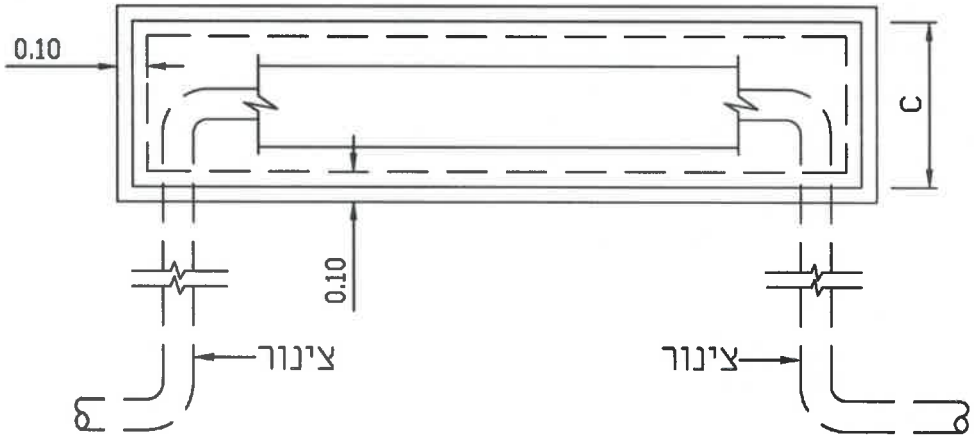

ארון למערכת מקטיני לחץ\מגוף

ללא קנ"מ

H.M.D.Y. ENGINEERING LTD.

ת.מ.ד.י. חנדסה בע"מ

ישע, ניהול, תכנון ופקוח טלפון 04-8203210;פקס: 04-8203211 ת.ד. P.O.B. 8575 נשר NESHER 36791

פרטים סטנדרטיים	תכנן :	ד.י.
	שרטט :	א.מ.+א.ח.
	בדק :	ד.י.
נושא התכנית :	אישר:	
פרט ארון למערכת מקטיני לחץ\מגוף	תאריך:	06.01.2011
	קנ"מ :	ללא קנ"מ
FILE: 180H-1	תכנית מס: 180 H-1	גיליון:

C רוחב	B גובה	A אורך	קוטר מדי מים
30	100	100	2"-3/4"

הערות:

1. המידות הן ב- מ'
2. C-B-A -מידות פנים של הארון
3. עובי פח 3 מ"מ

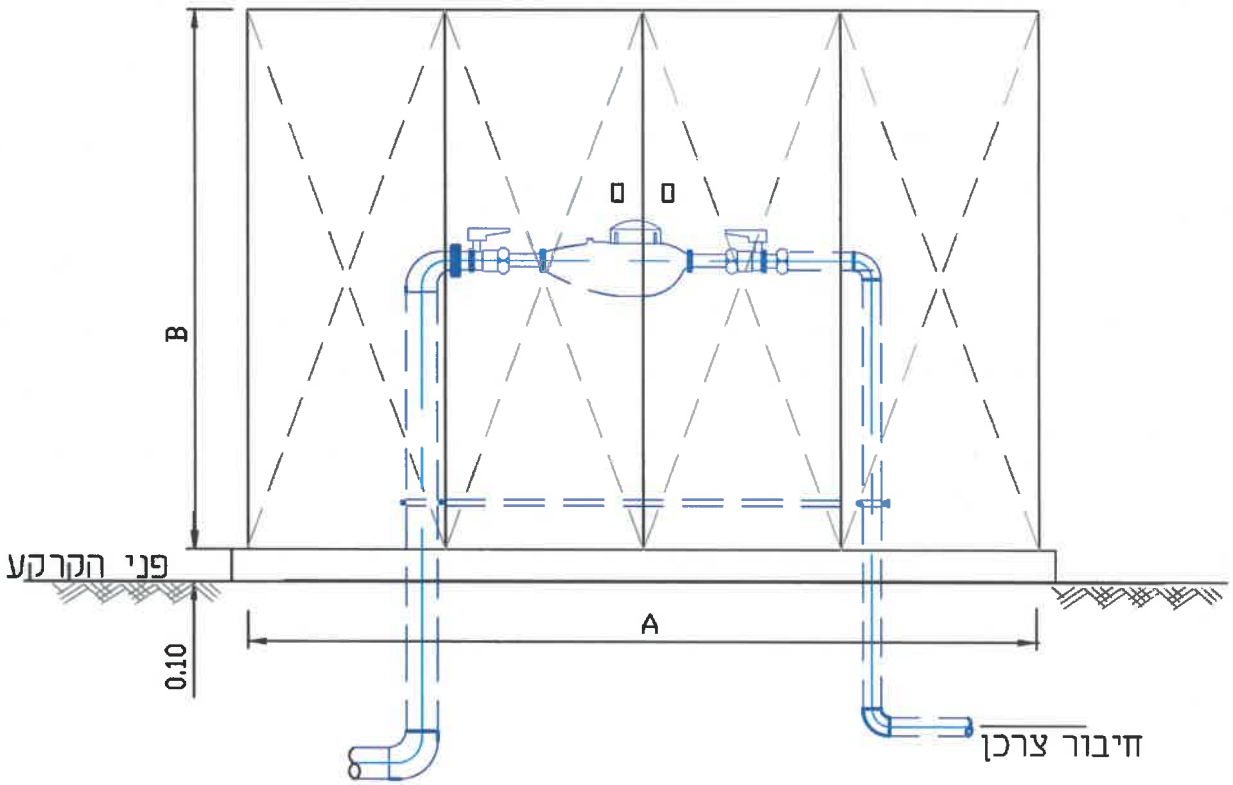

חגורת בטון ב-200, 10 ס"מ מסביב לארון

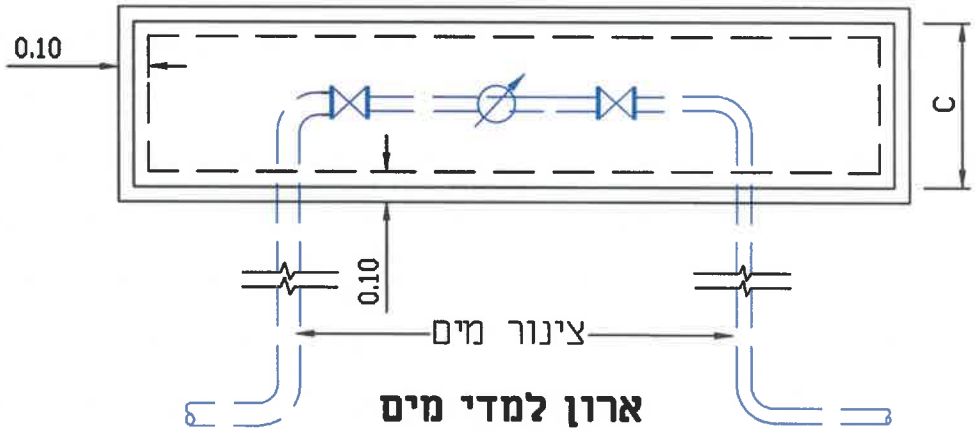

ארון למדי מים

ללא קנ"מ

ח.מ.ד.י.
הנדסה בע"מ

H.M.D.Y.
ENGINEERING LTD.

יעוץ, ניהול, תכנון ופקוח טלפון 04-8203210;פקס: 04-8203211 ת.ד. P.O.B. 8575 נשר NESHER 36791

פרטים סטנדרטיים	תכנן :	ד.י.
	שרטט :	א.ח.
	בדק :	ד.י.
נושא התכנית :	אישר:	
פרט ארון למדי מים	תאריך:	06.01.2011
	קנ"מ :	ללא קנ"מ
FILE: 180H-2	תכנית מס: **180 H-2**	גיליון:

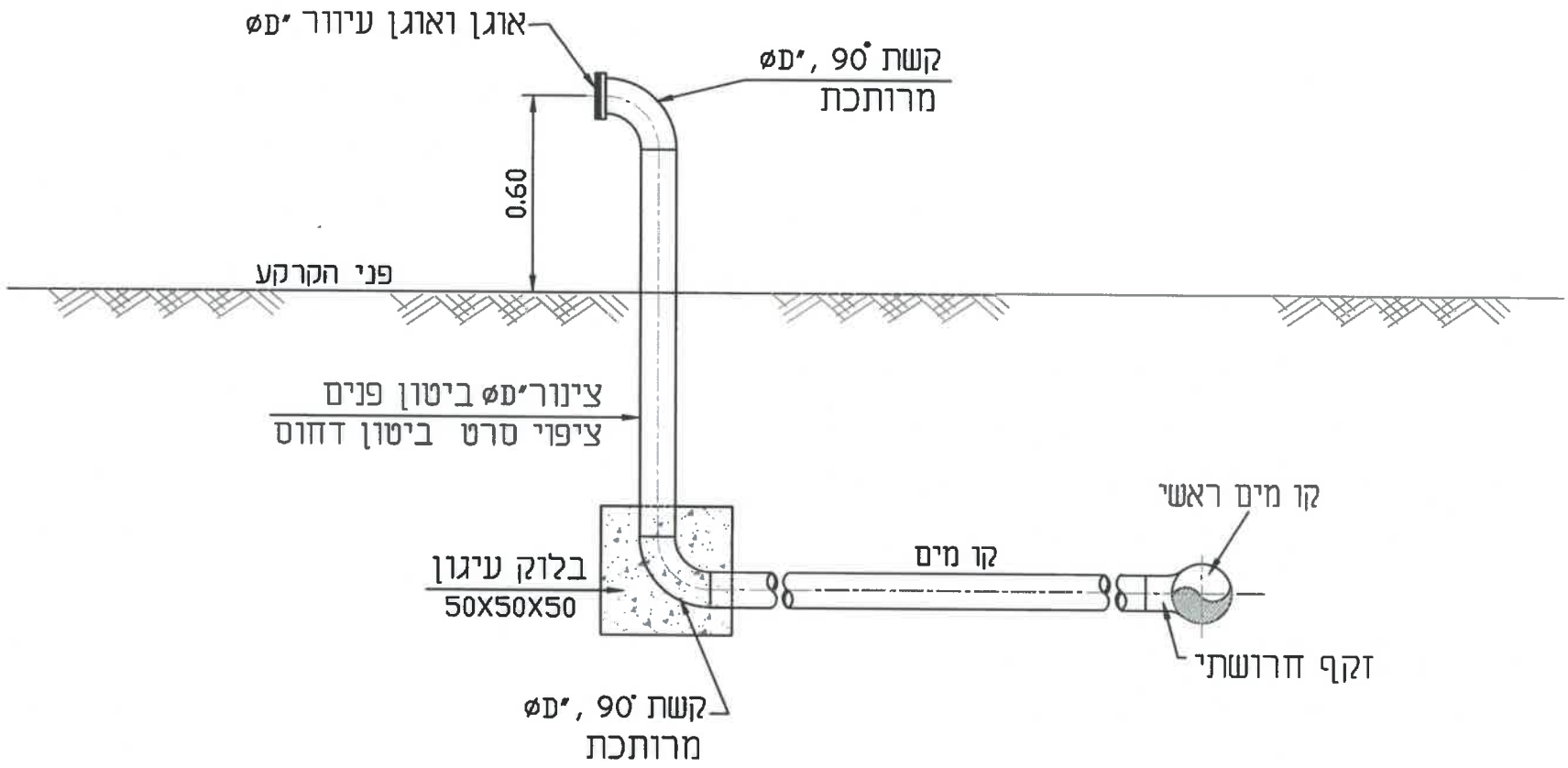

H.M.D.Y. ENGINEERING LTD.	ח.מ.ד.י. הנדסה בע"מ	
NESHER 36791 נשר P.O.B. 8575 ת.ד. 04-8203211 :פקס;04-8203210 יעוץ, ניהול, תכנון ופקוח טלפון		
פרטים סטנדרטיים	תכנן :	ד.י.
	שרטט :	א.ח.
	בדק :	ד.י.
נושא התכנית :	אישר:	
פרט הכנה לחיבור מגרש	תאריך:	06.01.2011
	קנ"מ :	ללא קנ"מ
FILE: 187H-ahana	תכנית מס: 187 W	גיליון:

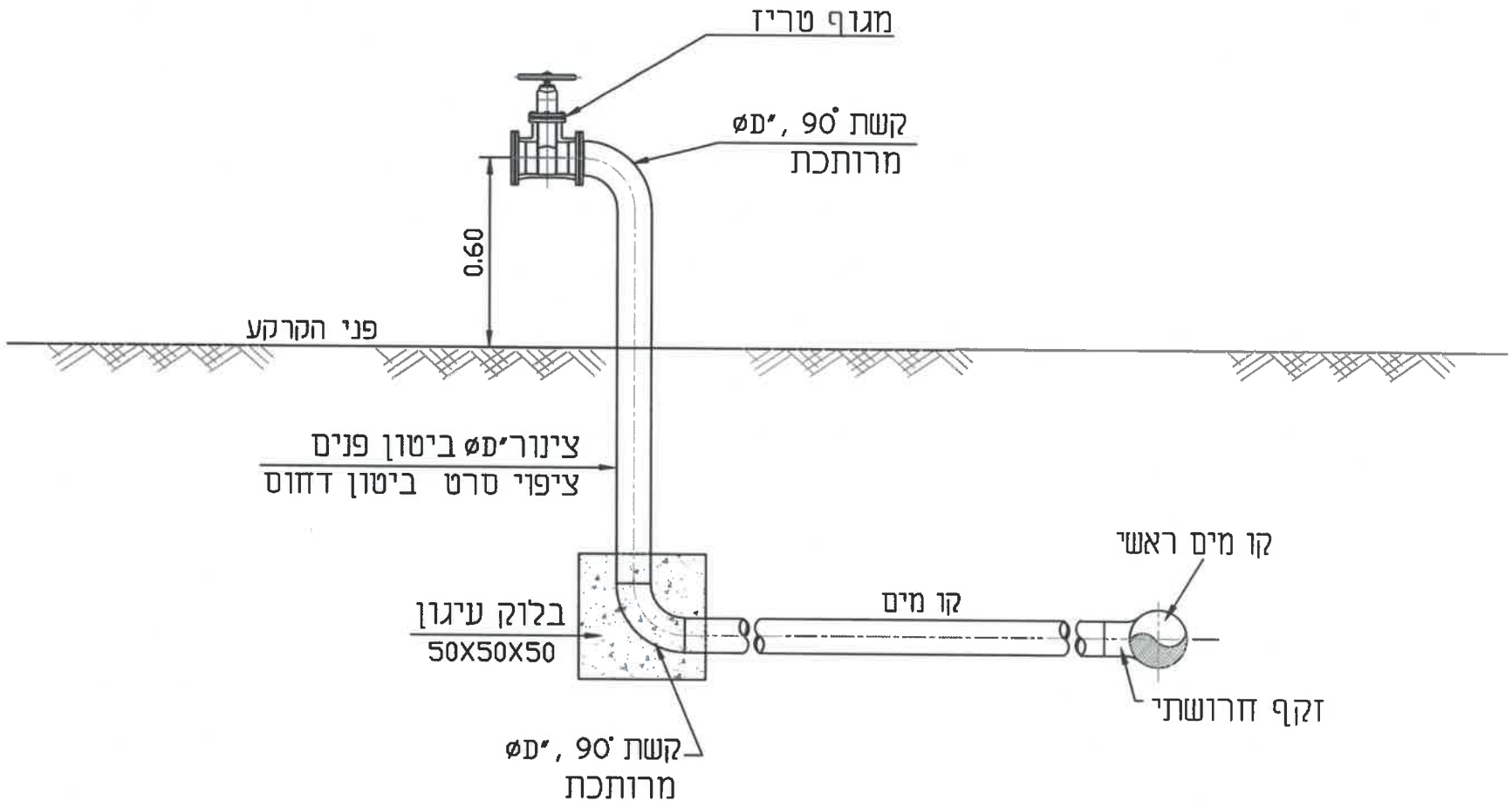

H.M.D.Y. ENGINEERING LTD.

ה.מ.ד.י. חנדסה בע"מ

יעוץ, ניהול, תכנון ופקוח טלפון 04-8203210;פקס: 04-8203211 ת.ד. P.O.B. 8575 נשר NESHER 36791

פרטים סטנדרטיים	תכנן :	ד.י.
	שרטט :	א.ח.
	בדק :	ד.י.
נושא התכנית :	אישר:	
פרט הכנה לחיבור מגרש	תאריך:	06.01.2011
	קנ"מ :	ללא קנ"מ
FILE: 187H-ahana — תכנית מס: **187 WD**	גיליון:	

פרט שוחה שוברת לחץ

ללא קנ"מ

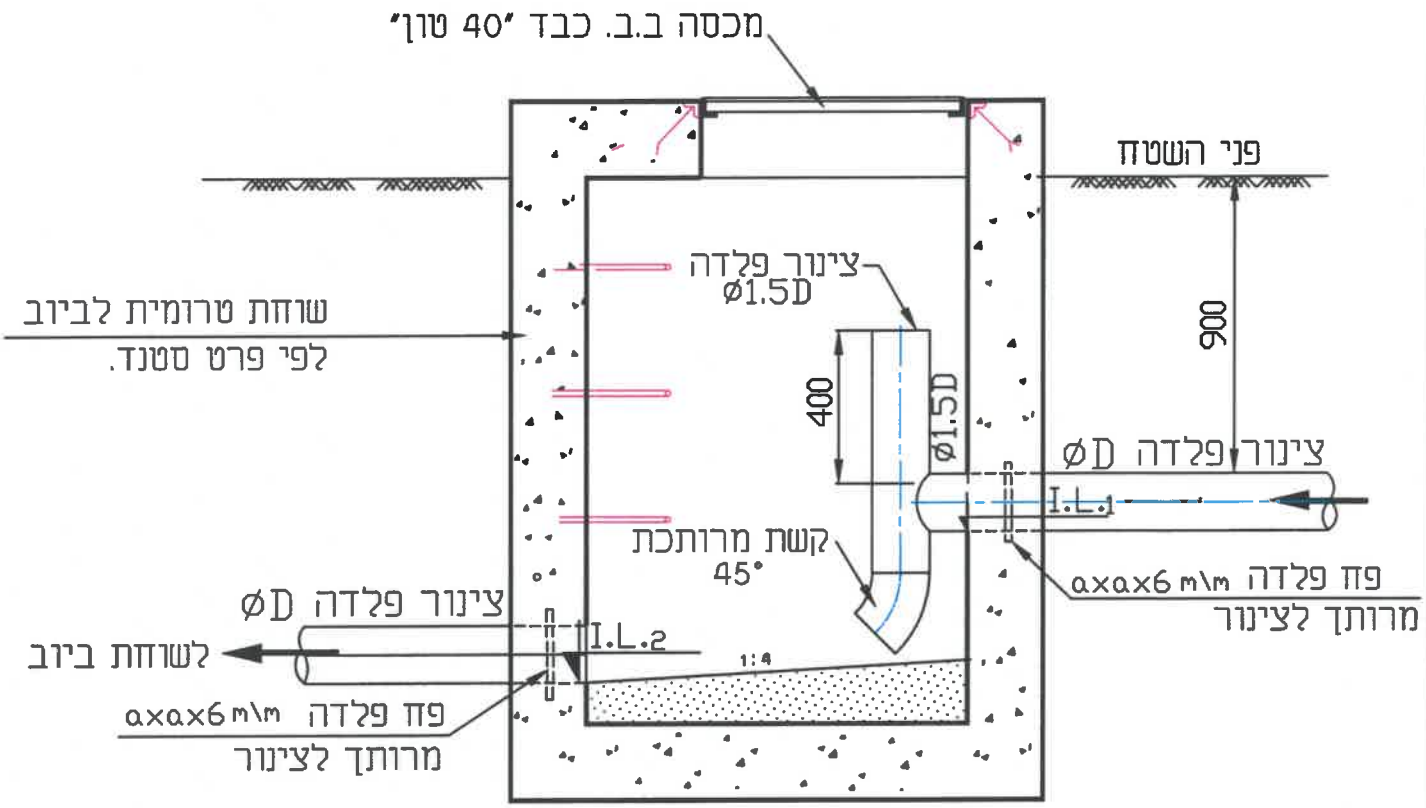

H.M.D.Y.
ENGINEERING LTD.

ה.מ.ד.י.
הנדסה בע"מ

ישוע, ניהול, תכנון ופקוח טלפון 04-8203210;פקס: 04-8203211 ת.ד. P.O.B.8575 נשר NESHER 36791

פרטים סטנדרטיים	תכנן :	ד.י.
	שרטט :	א.ח.
	בדק :	ד.י.
נושא התכנית :	אישר:	
פרט שוחה שוברת לחץ	תאריך:	06.01.2011
	קנ"מ :	ללא קנ"מ
FILE: SU ashkata — תכנית מס: 200	גיליון:	200

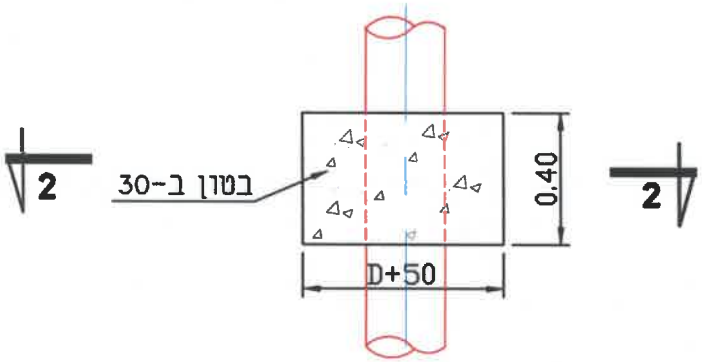

מבט על

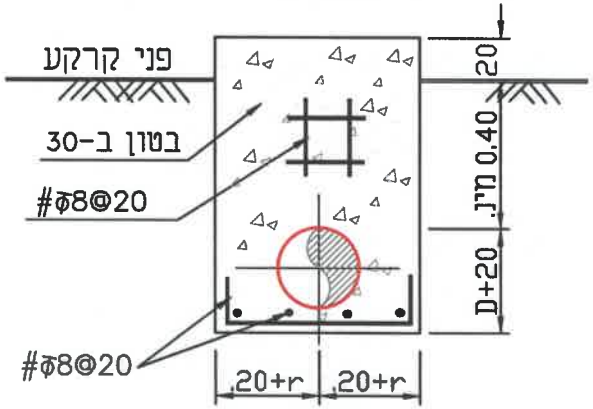

חתך 2-2

פרט קיר חוצץ מבטון מזויין

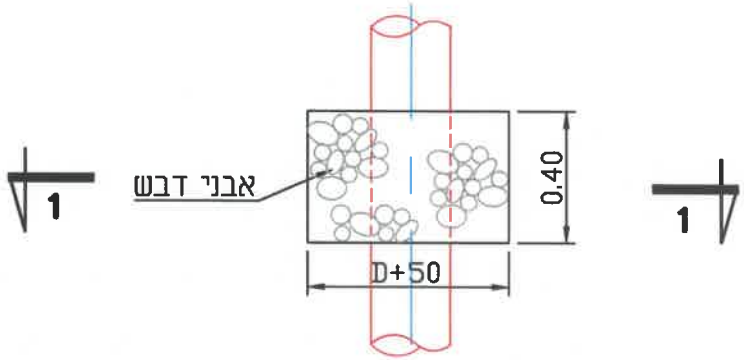

מבט על

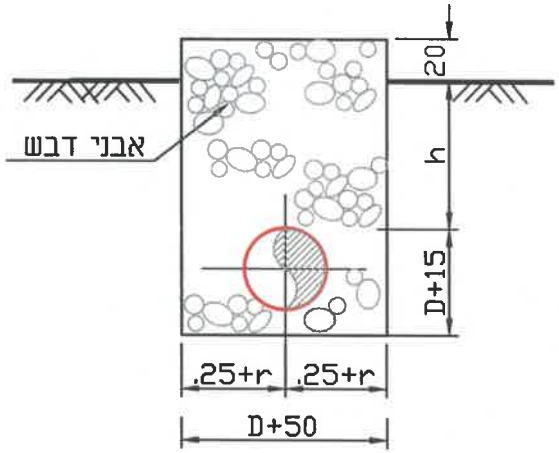

חתך 1-1

פרט קיר חוצץ מאבני דבש

הערה: כל המידות הן ב-ס"מ

H.M.D.Y.
ENGINEERING LTD.

ה.מ.ד.י.
הנדסה בע"מ

ישוע, ניהול, תכנון ופקוח טלפון 04-8203210;פקס: 04-8203211 ת.ד. P.O.B. 8575 נשר NESHER 36791

פרטים סטנדרטיים	תכנן :	ד.י.
	שרטט :	א.ח.
	בדק :	ד.י.
נושא התכנית : פרט חוצצים	אישר:	
	תאריך:	06.01.2011
	קנ"מ :	ללא קנ"מ
FILE: 250	תכנית מס : 250	גיליון:

אדנים לצינורות
מבטון טרומי

תאור	A (ס"מ)	B (ס"מ)	H (ס"מ)
אדן לצינור 3"-4"	47	38	21
אדן לצינור 6"-8"	47	38	18
אדן לצינור 10"-12"	60	40	19

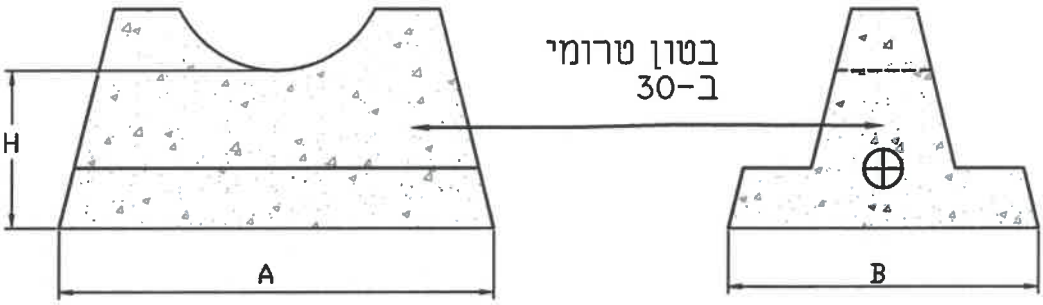

H.M.D.Y. ENGINEERING LTD.

ח.מ.ד.י. הנדסה בע"מ

יעקב, ניחל, תכנון ופקוח טלפון 04-8203210;פקס: 04-8203211 ת.ד. P.O.B. 8575 נשר NESHER 36791

פרטים סטנדרטיים	תכנן :	ד.י.
	שרטט :	א.ח.
	בדק :	ד.י.
נושא התכנית : אדנים לצינורות	אישר:	
	תאריך:	06.01.2011
	קנ"מ :	ללא קנ"מ
FILE: prat 254 — תכנית מס : 254	גיליון:	

עמוד תומך לצינורות טיפוס I

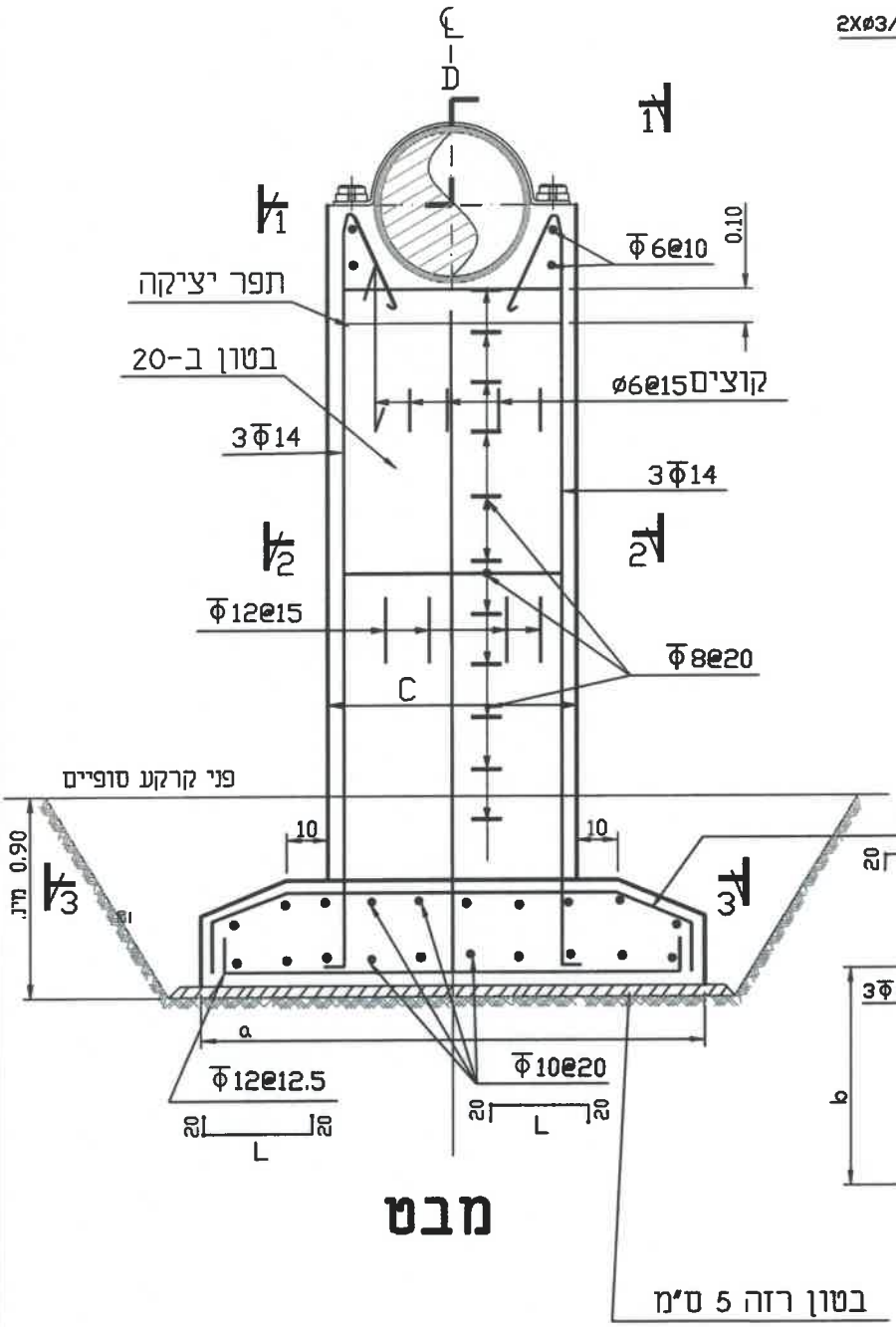

מבט

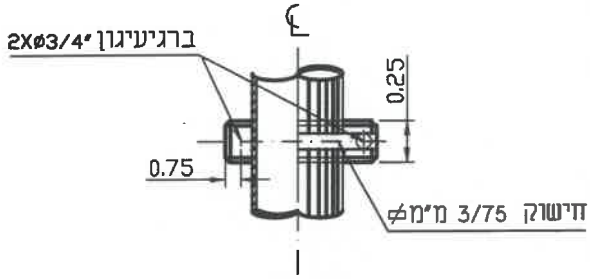

חתך 1-1

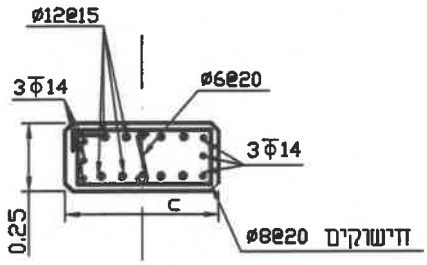

חתך 2-2

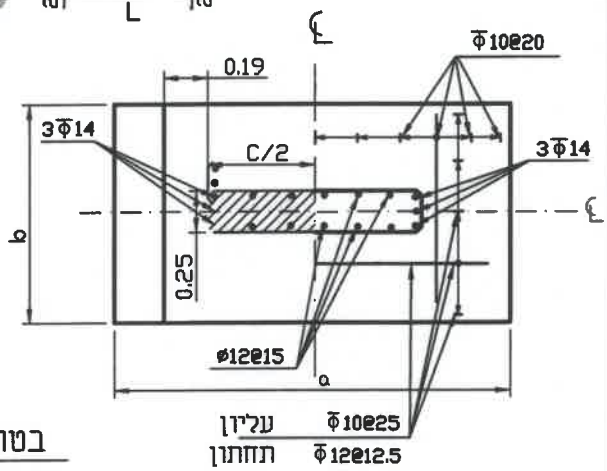

חתך 3-3

H	D	a	b	c
m	inch	m	m	m
< 1.50	עד 8"	1.20	.60	.50
	10"-16"	1.40	.70	.70
	18"-24"	1.60	.80	.90
1.51-2.50	עד 8"	1.40	.70	.50
	10"-16"	1.60	.90	.70
	18"-24"	1.80	.90	.90

H.M.D.Y. ENGINEERING LTD.

ה.מ.ד.י. הנדסה בע"מ

ישרץ, ניהול, תכנון ופקוח טלפון 04-8203210; פקס: 04-8203211 ת.ד. P.O.B. 8575 נשר NESHER 36791

פרטים סטנדרטיים

נושא התכנית :

עמוד תומך לצינורות טיפוס I

תכנן :	נ.ש.
שרטט :	מ.ב.
בדק :	ד.י.
אישר:	
תאריך:	24.11.2025
קנ"מ :	ללא קנ"מ

FILE: 358

תכנית מס : 358

גיליון:

עמוד תומך לצינורות טיפוס II

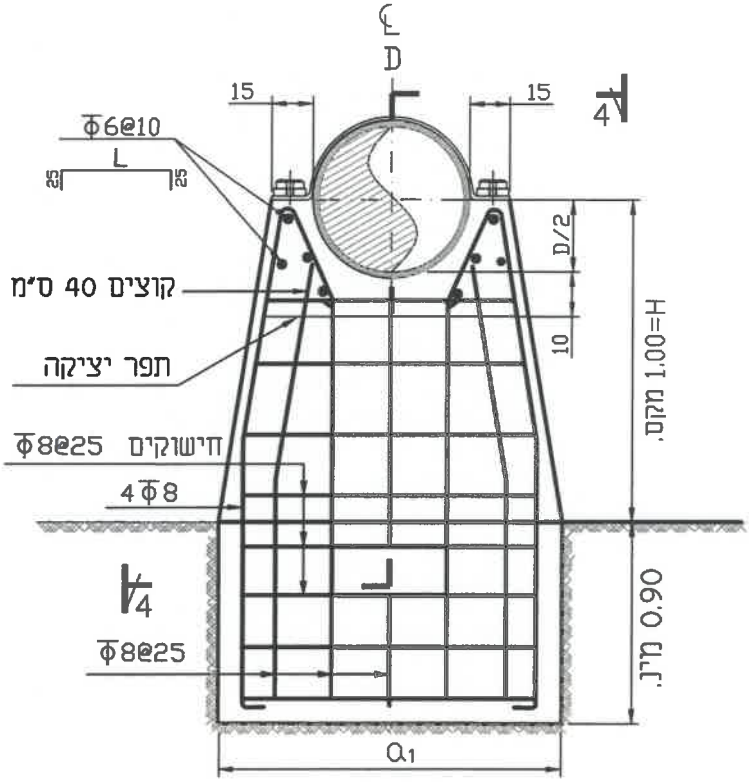

D	a_1	b_1
in	m	m
עד 8"	1.00	40
10"-16"	1.25	.55
18"-24"	1.50	.70

מבט

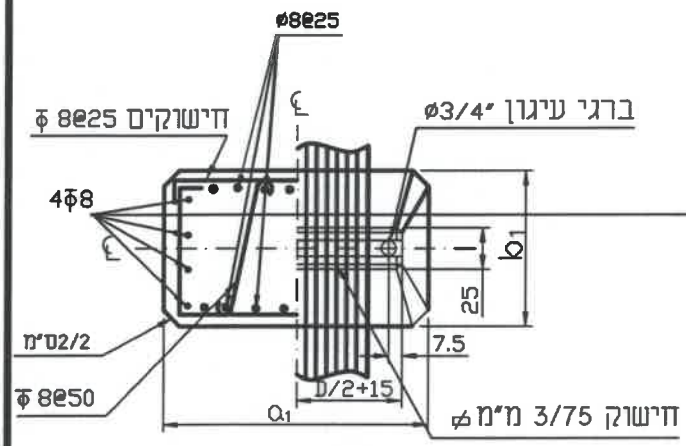

חתך 4-4

הערות:

1. הגושים ועמודי התמיכה תוכננו ללחץ קרקע ממוצע של 1.0 ק"ג/סמ"ר המרחק בין העמודים (מרכז למרכז) יהיה:

מרחק	קוטר הצנור
7.0 מ'	עד 6"
11.0 מ'	8"÷16"
14.0 מ'	18"÷24"

2. הבטון יהיה מסוג ב-20. התבניה מעל הקרקע יהיו חלקות וכל הפינות קטומות במשולש של 2*2 ס"מ.
3. תחתית היסוד תיבנה לפחות 90 ס"מ מתחת לרום קרקע טופי אבל לא פחות מ- 30 ס"מ מתחת לרום קרקע טבעית.
מילוי החפירה יעשה בשכבות של לא יותר מ- 20 ס"מ לאחר ההידוק. כל שכבה תורטב ותהודק בנפרד.
4. רצועת הפלדה וברגי העיגון יצבעו בשתי שכבות של צבע עשיר אבץ כמו שכבות צבע אפוקסי שיאושר על ידי המהנדס.

H	D	a_1	b_1
m	inch	m	m
< 1.00	עד 8"	1.20	.60
	10"-16"	1.40	.70
	18"-24"	1.60	.80

H.M.D.Y. ENGINEERING LTD.
ח.מ.ד.י. הנדסה בע"מ
יעוץ, ניהול, תכנון ופקוח טלפון 04-8203210;פקס: 04-8203211 ת.ד. P.O.B. 8575 נשר NESHER 36791

תכנן :	נ.ש.	פרטים סטנדרטיים
שרטט :	מ.ב.	
בדק :	ד.י.	נושא התכנית :
אישר:		עמוד תומך לצינורות טיפוס II
תאריך:	24.11.2025	
קנ"מ :	ללא קנ"מ	
גיליון:		תכנית מס : 359

FILE: 359

ריתוך צינורות קצה לקצה בקטרים עד "22 כולל

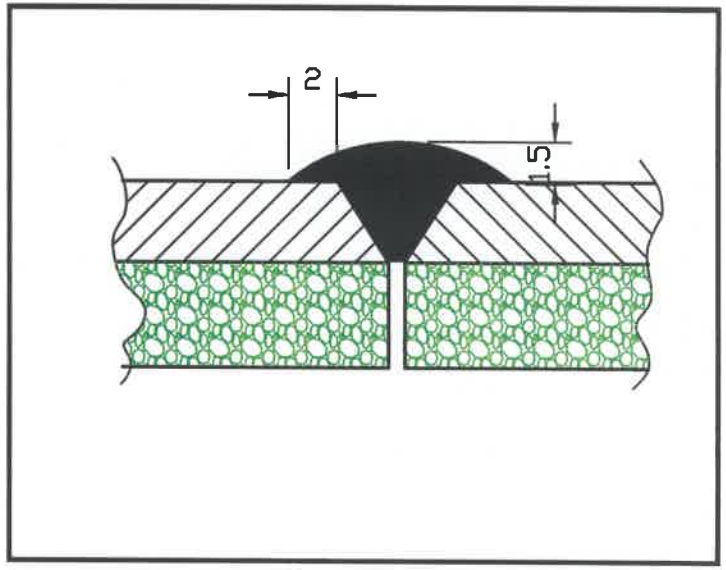

ריתוך צינורות קצה לקצה בקטרים "24 ומעלה

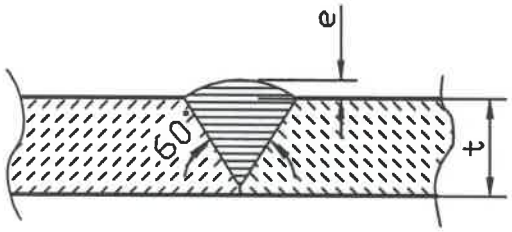

t	e	ק"ג/מ'
1/8	1/32	0.065
5/32	1/32	0.115
3/16	1/16	0.137
1/4	1/16	0.235
5/16	1/16	0.35
3/8	1/8	0.57
7/16	1/8	0.75
1/2	1/8	0.94
9/16	1/8	1.16

צינורות עם צפוי פנימי בטון
הצמדה בעזרת X-PANDO

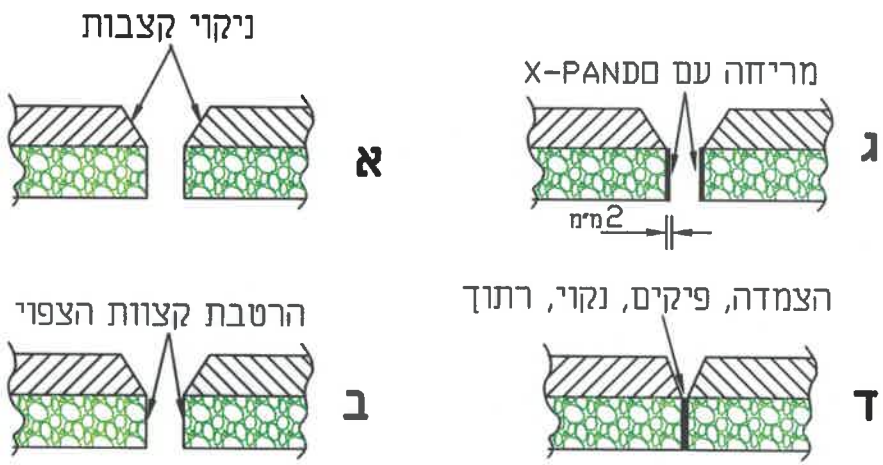

H.M.D.Y. ENGINEERING LTD.
ה.מ.ד.י. הנדסה בע"מ
יעוץ, ניהול, תכנון ופקוח טלפון 04-8203210;פקס: 04-8203211 ת.ד. P.O.B.8575 נשר NESHER 36791

תכנון:	ד.י.	פרטים סטנדרטיים
שרטט:	א.ח.	
בדק:	ד.י.	נושא התכנית: פרט חיבור צינורות פלדה ללא פעמון
אישר:		
תאריך:	06.01.2011	
קנ"מ:	ללא קנ"מ	
גיליון:	תכנית מס: 500	FILE: 500

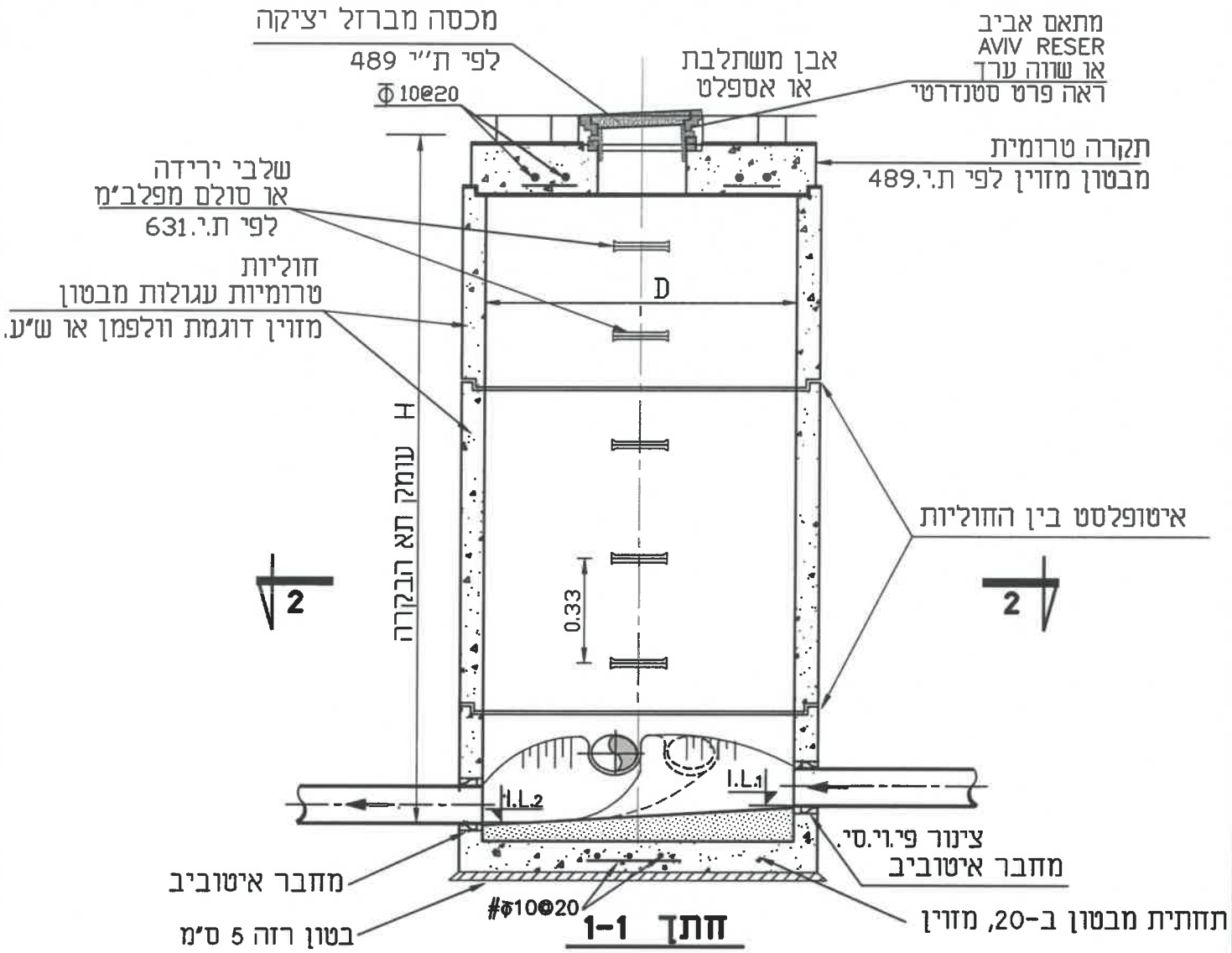

חתך 1-1

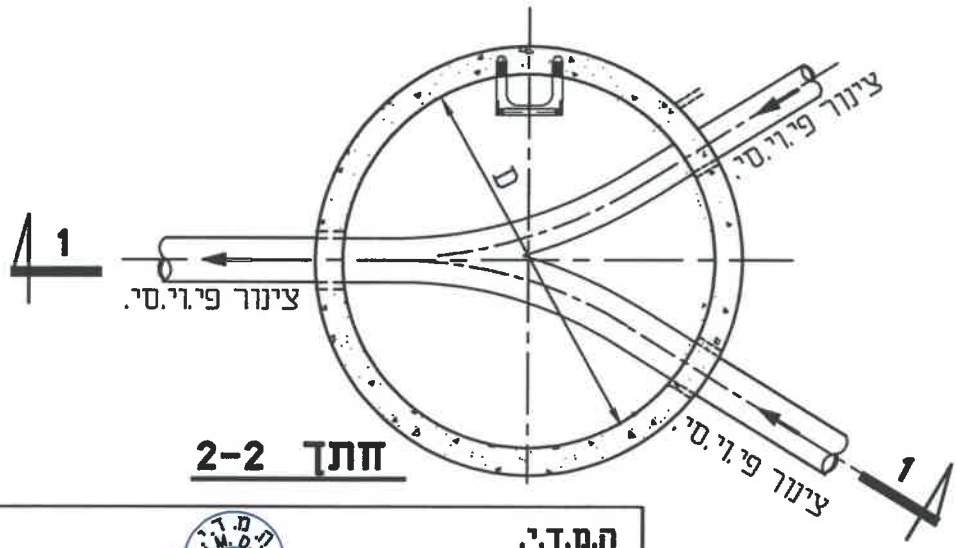

חתך 2-2

H.M.D.Y. ENGINEERING LTD.		ה.מ.ד.י. הנדסה בע"מ
ישוק, ניהול, תכנון ופקוח טלפון 04-8203210;פקס: 04-8203211 ת.ד. P.O.B.8575 נשר NESHER 36791		
פרטים סטנדרטיים	תכנן :	ד.י.
	שרטט :	א.ח.
	בדק :	ד.י.
נושא התכנית :	אישר:	
תא בקרה טיפוסי לביוב	תאריך:	06.01.2011
	קנ"מ :	ללא קנ"מ
FILE: 601	תכנית מס : 601	גיליון:

הכנה לחיבור בעתיד של מגרש בודד

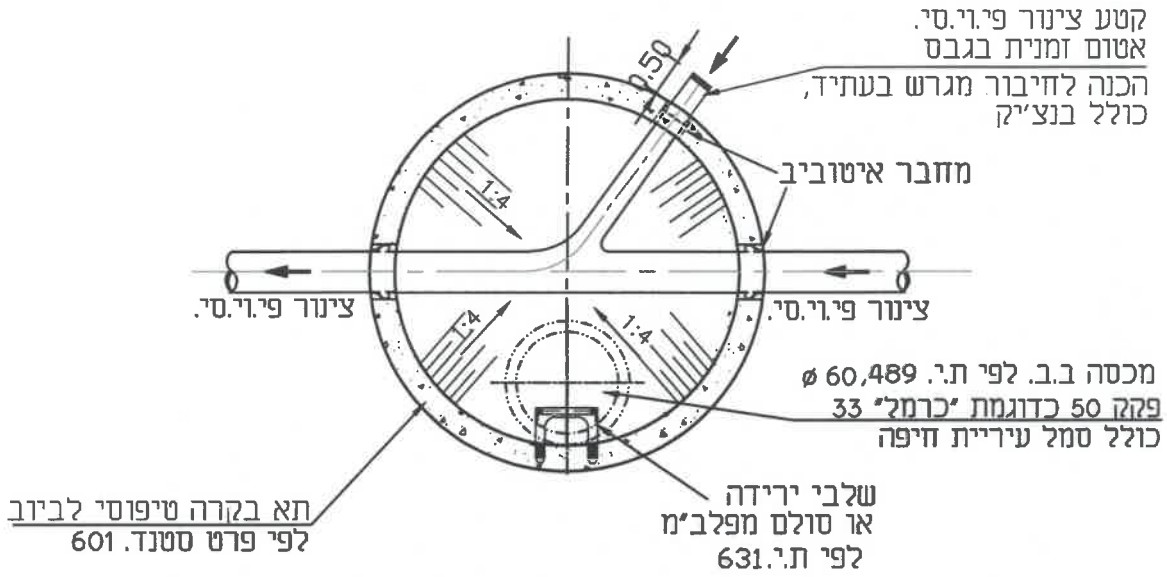

הכנה לחיבור בעתיד של מגרשים

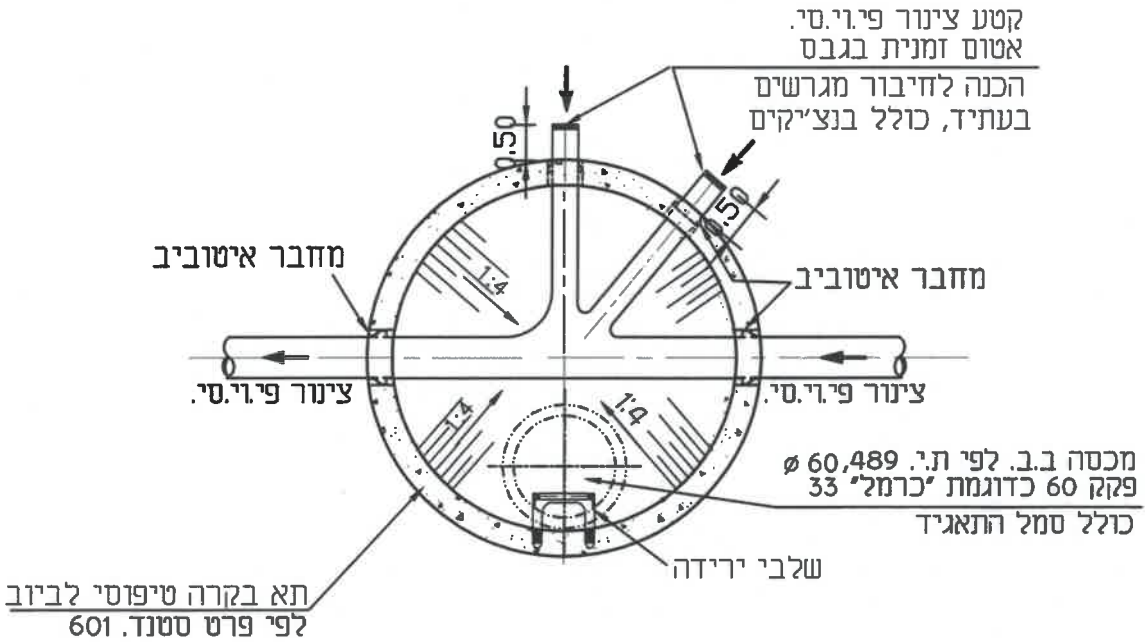

H.M.D.Y. ENGINEERING LTD.		ה.מ.ד.י. הנדסה בע"מ	
ישעיה, ניהול, תכנון ופקוח טלפון 04-8203210;פקס: 04-8203211 ת.ד. P.O.B. 8575 נשר NESHER 36791			
פרטים סטנדרטיים		תכנן :	נ.ש.
		שרטט :	מ.ב.
		בדק :	ד.י.
נושא התכנית : תא בקרה טיפוסי לביוב כולל הכנה לחיבור בעתיד		אישר:	
		תאריך:	24.11.2025
		קנ"מ :	ללא קנ"מ
FILE: 601P	תכנית מס : 601P	גיליון:	

מכסה מברזל יציקה
לפי ת"י 489
#Φ10@20

אבן משתלבת
או אספלט

מתאם אביב
AVIV RESER
או שווה ערך
ראה פרט סטנדרטי

שלבי ירידה
או סולם פלב"מ
לפי ת.י. 631

תקרה טרומית
מבטון מזוין לפי ת.י.489

חוליות
טרומיות עגולות מבטון
מזוין 'דוגמת וולפמן או ש"ע.

D

מחבר איטוביב

0.60

הסתעפות ד

1

1

H עומק תא הבקרה

פקק

.50

.15

.15

צינור ביוב פי.וי.סי.

0.33

גובה המפל -H1

איטופלסט בין החוליות

צינור ביוב פי.וי.סי.

#Φ10@20

ברך 90°

בטון ב-20

מחבר איטוביב

#Φ10@20

מחבר איטוביב

חתך 1-1

בטון רזה 5ס"מ

תחתית השרחה
מבטון מזוין ב- 20 יצוק במקום

D

צינור ביוב פי.וי.סי.

צינור ביוב פי.וי.סי.

H1

תנרחה

הערות:

1. קוטר השרחה,D,יקבע לפי עומק השרחה בהתאם לטבלה להלן, אלא אם יצוין אחרת בחתך לאורך.

H מ'	D מ'
עד 0.70	0.60
עד 1.25	0.80
עד 2.25	1.00
מעל 2.25	1.25

2. סוג המכסה והתקרה יקבע עפ"י התנאים: כביש ,מדרכה או שדה פתוח.

3. השרטוט ללא קנ"מ.

H.M.D.Y.
ENGINEERING LTD.

ה.מ.ד.י.
הנדסה בע"מ

יעוץ, ניהול, תכנון ופקוח טלפון 04-8203210;פקס: 04-8203211 ת.ד. P.O.B.8575 נשר NESHER 36791

תכנן :	ד.י.
שרטט :	א.ח.
בדק :	א.ה.
אישר:	
תאריך:	06.01.2011
קנ"מ :	ללא קנ"מ

פרטים סטנדרטיים

נושא התכנית : תא בקרה עגול
עם מפל חיצוני

FILE: prat 603

תכנית מס : 603

גיליון:

שרחה עם מפל מאחורי קיר תומך

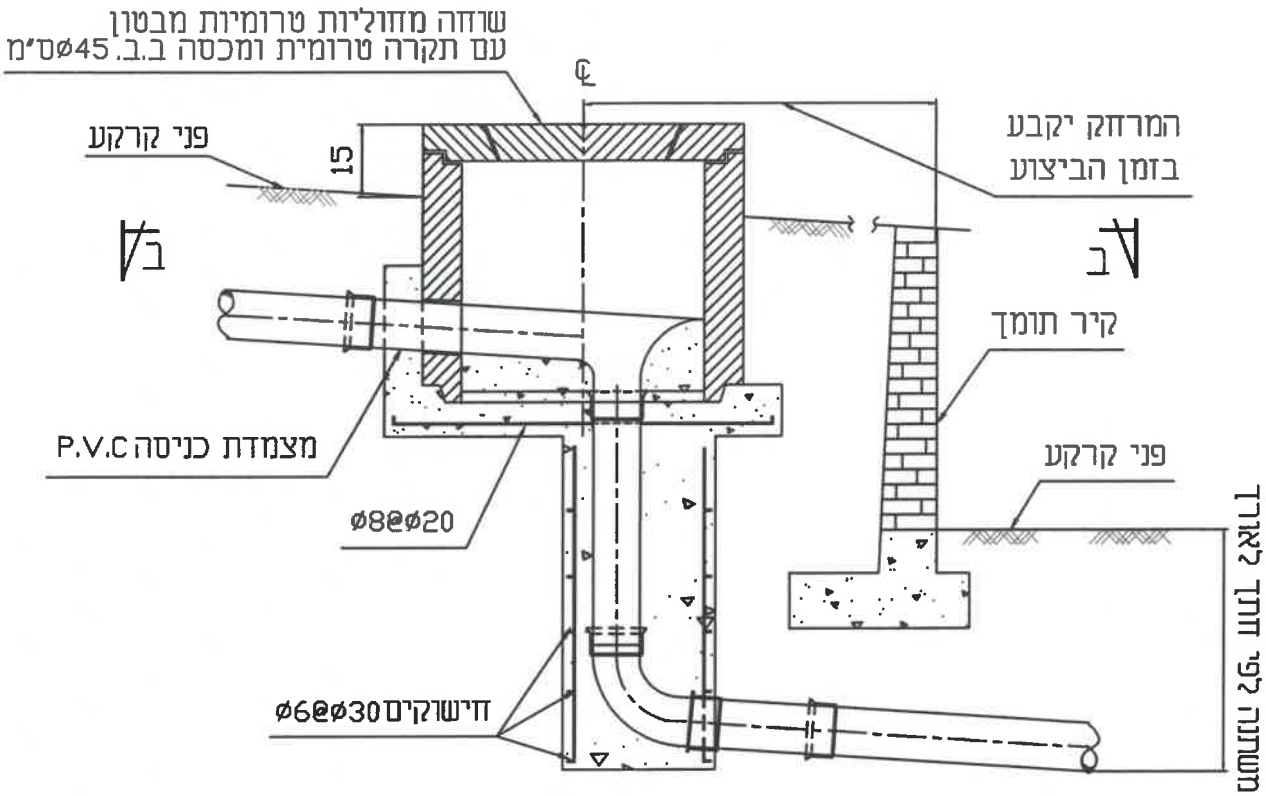

חתך א-א

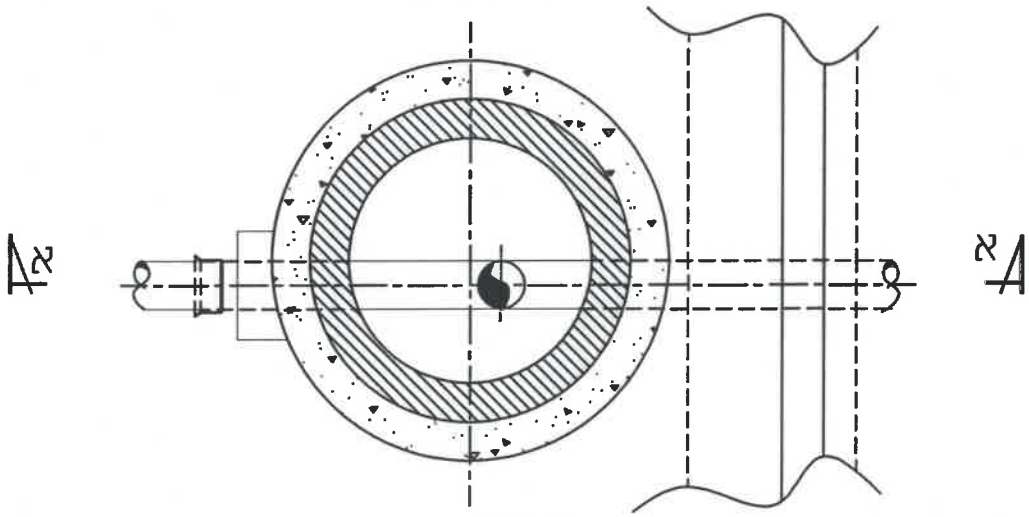

חתך ב-ב

הערות:

1. החוליה הטרומית לשרחה תתאים לת"

2. המכסה לשרחה יתאים לת"

3. קוטר השרחה יקבע בהתאם לעומקה כמפורט להלן:

עומק עד 60 ס"מ-ø50 ס"מ
עומק 60 -80 ס"מ-ø60 ס"מ
עומק 80 -125 ס"מ-ø80 ס"מ

H.M.D.Y. ENGINEERING LTD.	ה.מ.ד.י. הנדסה בע"מ	
ישרץ, ניהול, תכנון ופקוח טלפון 04-8203210; פקס: 04-8203211 ת.ד. P.O.B. 8575 נשר NESHER 36791		
פרטים סטנדרטיים	תכנן : ד.י.	
	שרטט : א.ח.	
	בדק : ד.י.	
נושא התכנית :	אישר:	
שרחה עם מפל מאחורי קיר תומך	תאריך: 06.01.2011	
	קנ"מ : ללא קנ"מ	
FILE: prat 604	תכנית מס : 604	גיליון:

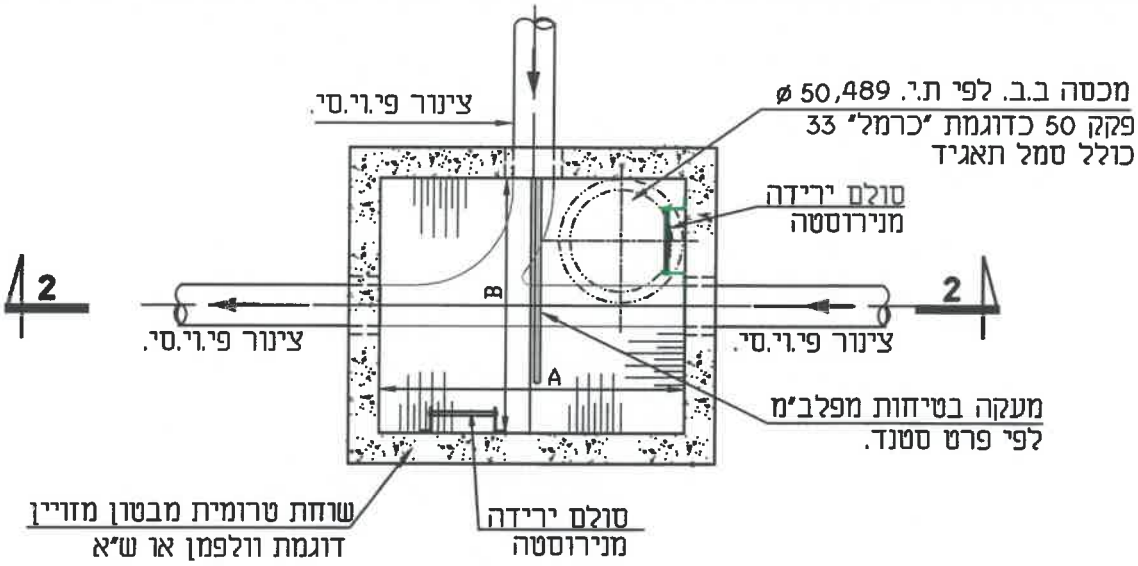

חתך 1-1

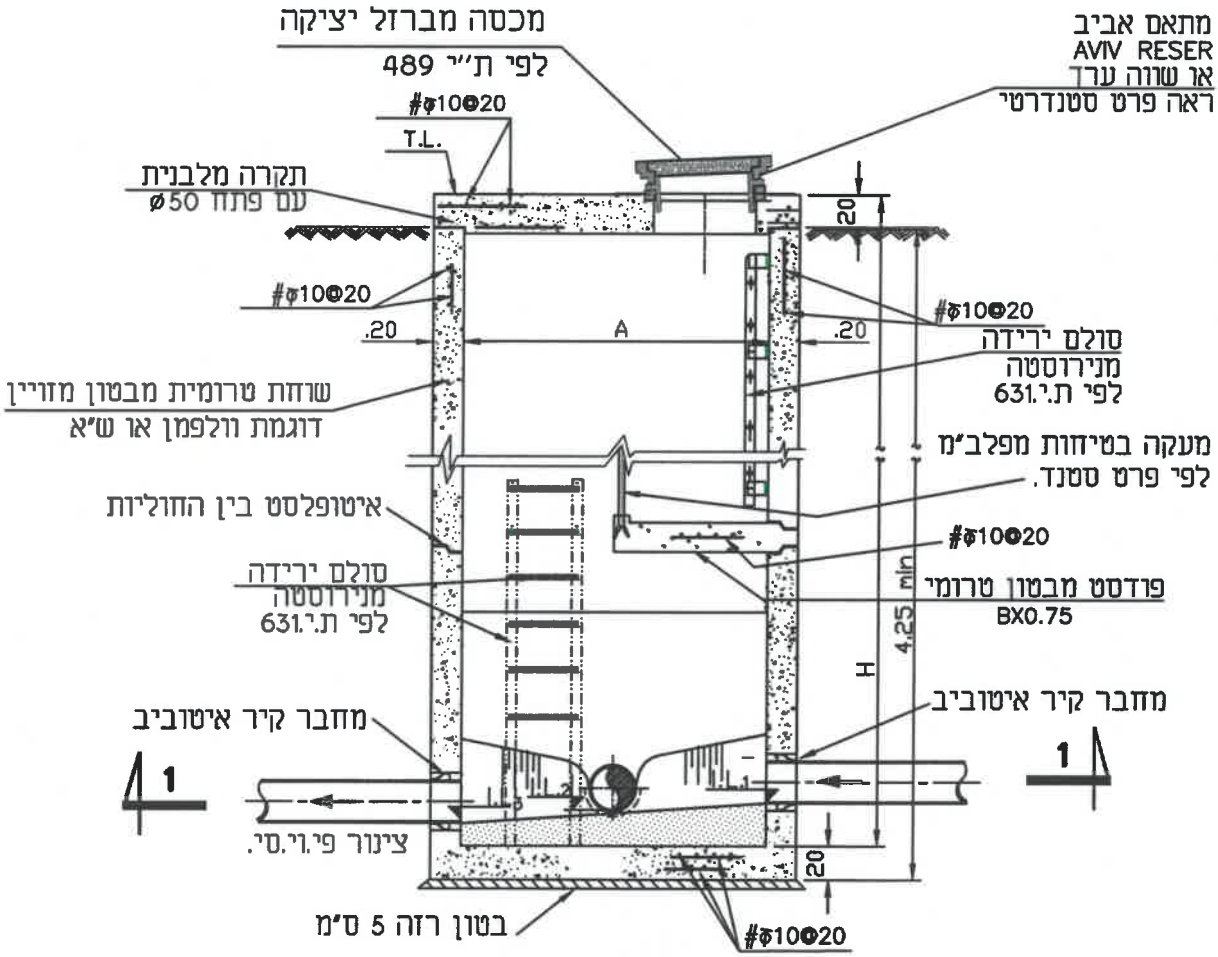

חתך 2-2

הערה:
A=1.50מ'
B=1.50מ'

H.M.D.Y. ENGINEERING LTD.	ה.מ.ד.י. הנדסה בע"מ
יערץ, ניהול, תכנון ופקוח טלפון 04-8203210;פקס: 04-8203211 ת.ד. P.O.B.-8575 נשר NESHER 36791	
פרטים סטנדרטיים	תכנן: ד.י.
	שרטט: א.ח.
	בדק: ד.י.
נושא התכנית: שוחת בקרה מלבנית לביוב לעומקים גדולים	אישר:
	תאריך: 06.01.2011
	קנ"מ: ללא קנ"מ
FILE: 605 — תכנית מס: 605	גיליון:

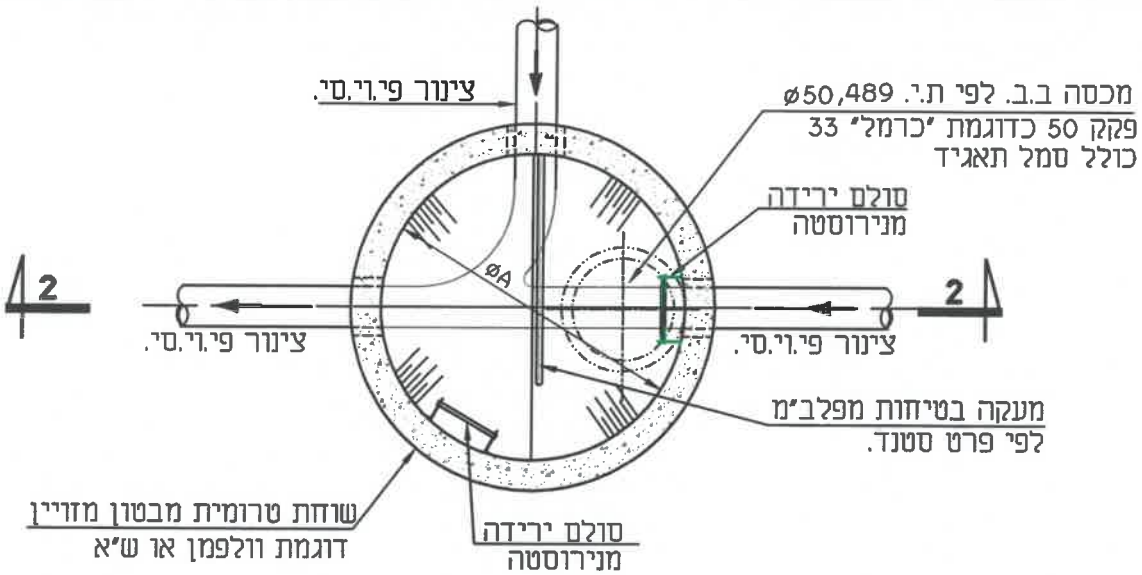

חתך 1-1

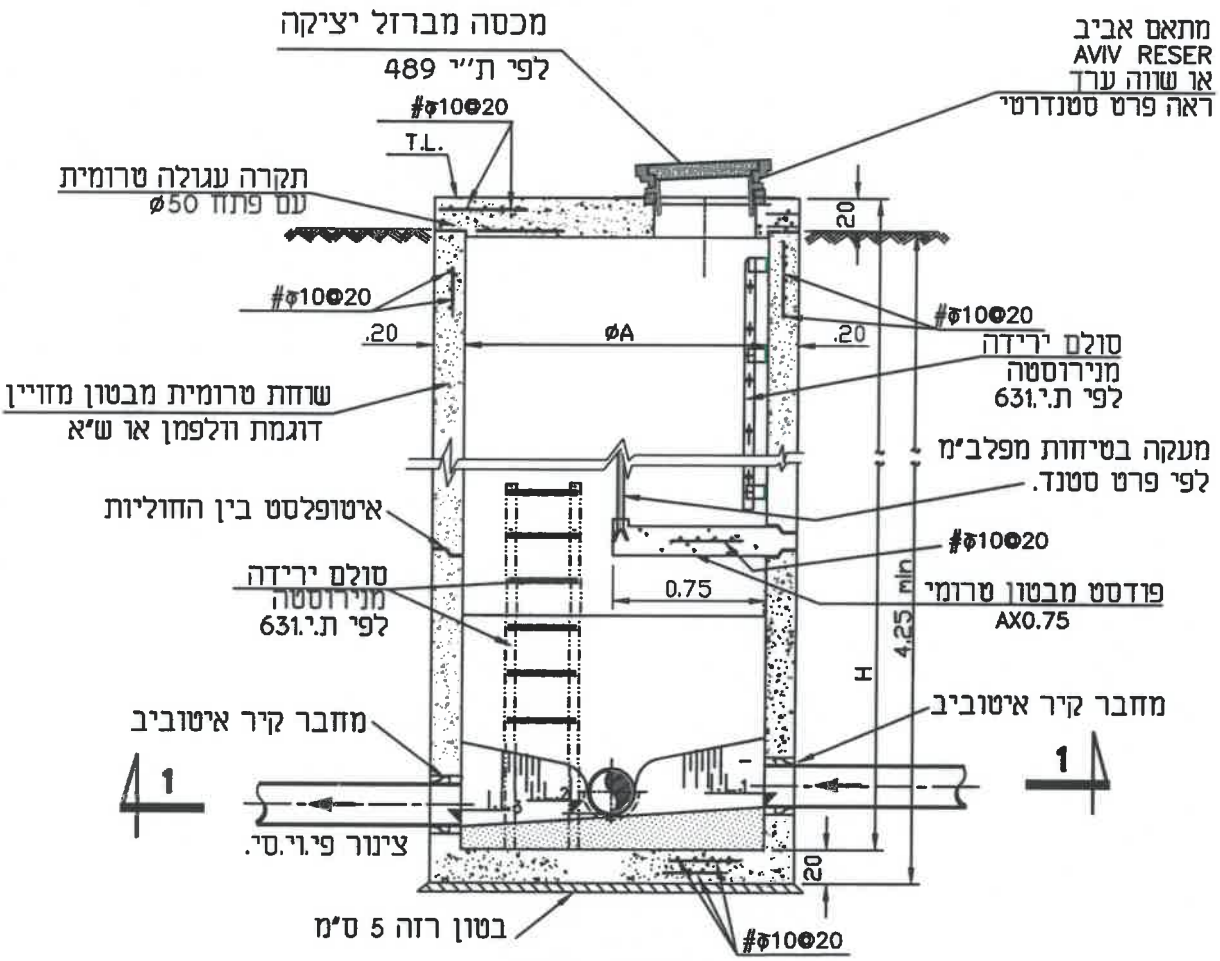

חתך 2-2

הערה:
A=מ'1.50

H.M.D.Y. ENGINEERING LTD.	ה.מ.ד.י. הנדסה בע"מ
ישרץ, ניהול, תכנון ופקוח טלפון 04-8203210;פקס: 04-8203211 ת.ד. P.O.B.-8575 נשר NESHER 36791	
פרטים סטנדרטיים	תכנן: ד.י.
	שרטט: א.ח.
	בדק: ד.י.
נושא התכנית: שרחת בקרה עגולה לביוב לעומקים גדולים	אישר:
	תאריך: 06.01.2011
	קנ"מ: ללא קנ"מ
FILE: 605 B	תכנית מס: 605 B
	גיליון:

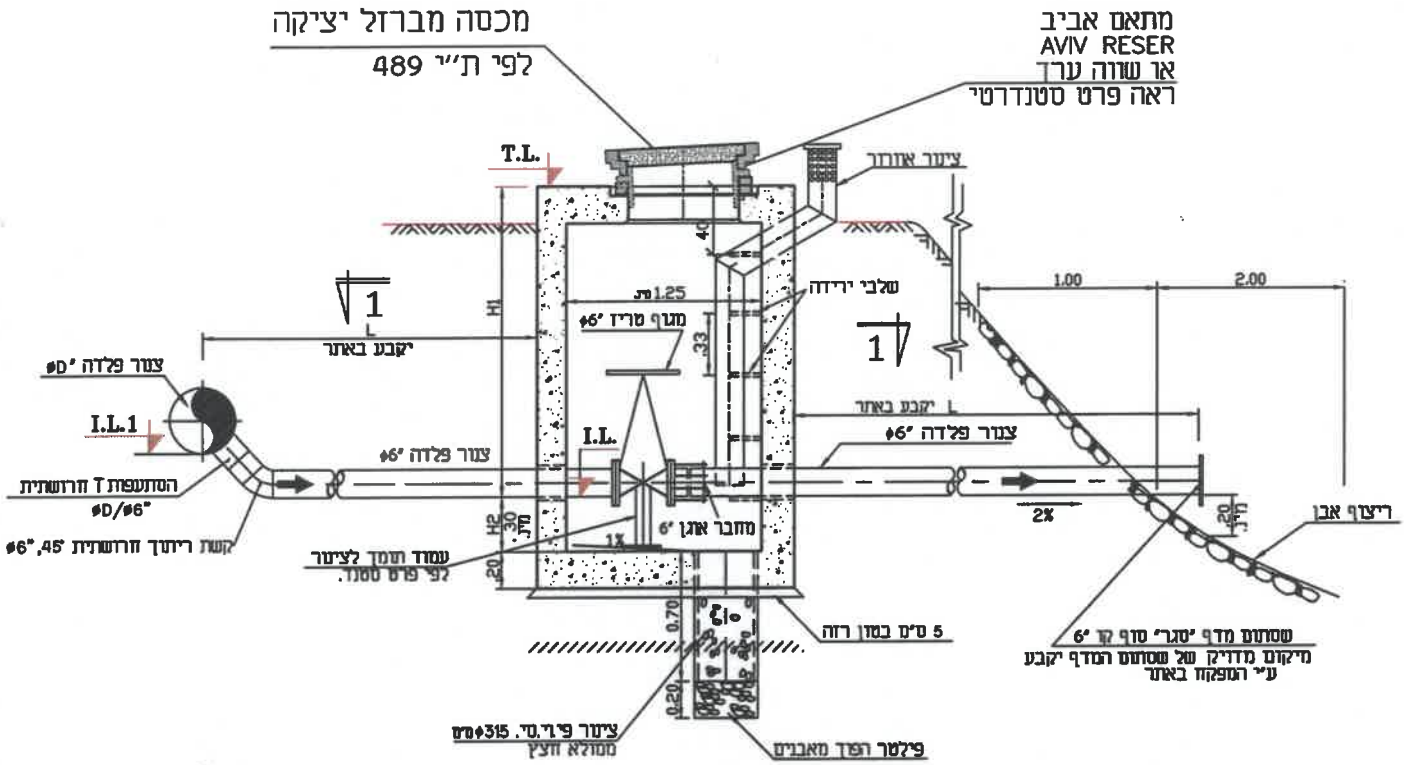

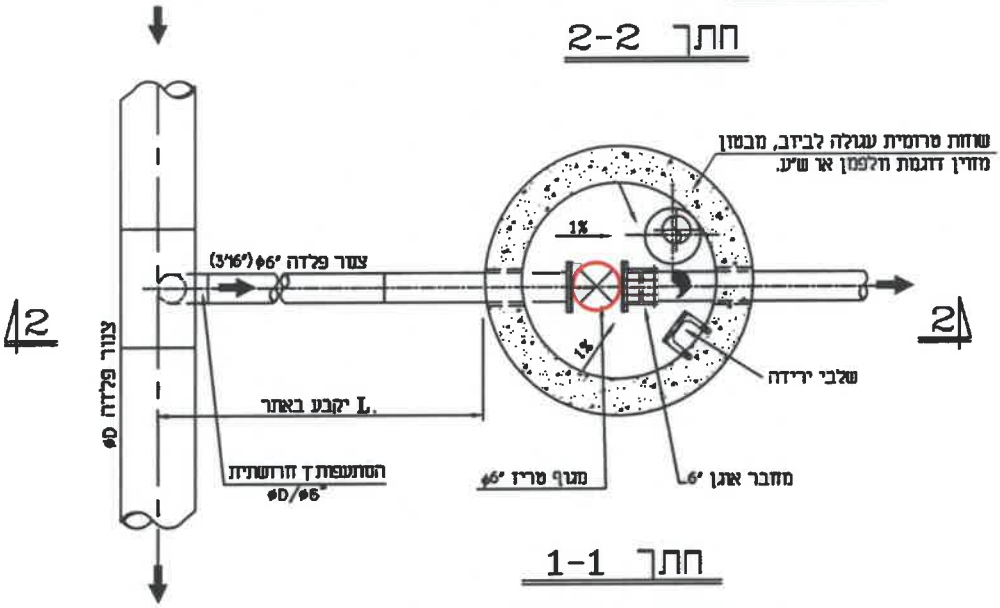

שוחת הרקה

כלא קנ"מ

H.M.D.Y. ENGINEERING LTD.		ח.מ.ד.י. הנדסה בע"מ
יעוץ, ניהול, תכנון ופקוח טלפון 04-8203210;פקס: 04-8203211 ת.ד. P.O.B.8575 נשר NESHER 36791		
פרטים סטנדרטיים	תכנן :	ד.י.
	שרטט :	א.ח.
	בדק :	ד.י.
נושא התכנית :	אישר:	
שוחת הרקה לקו לחץ לביוב	תאריך:	06.01.2011
	קנ"מ :	ללא קנ"מ
FILE: subib nik	תכנית מס : 610	גיליון:

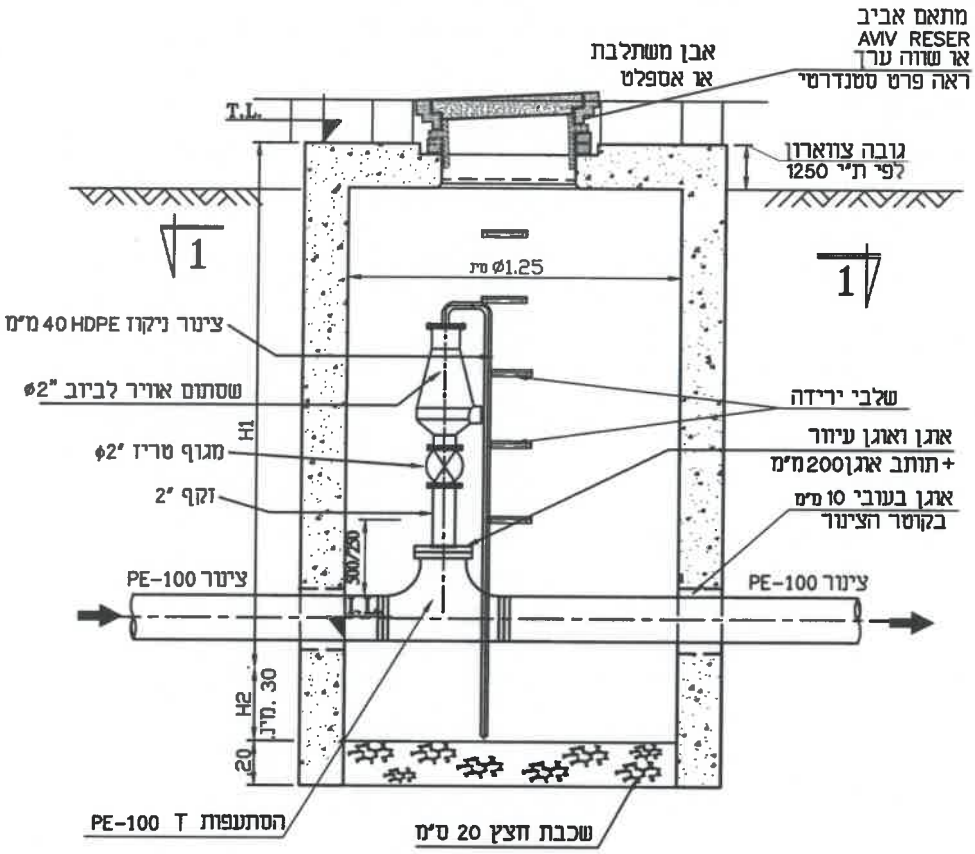

חתך 2-2

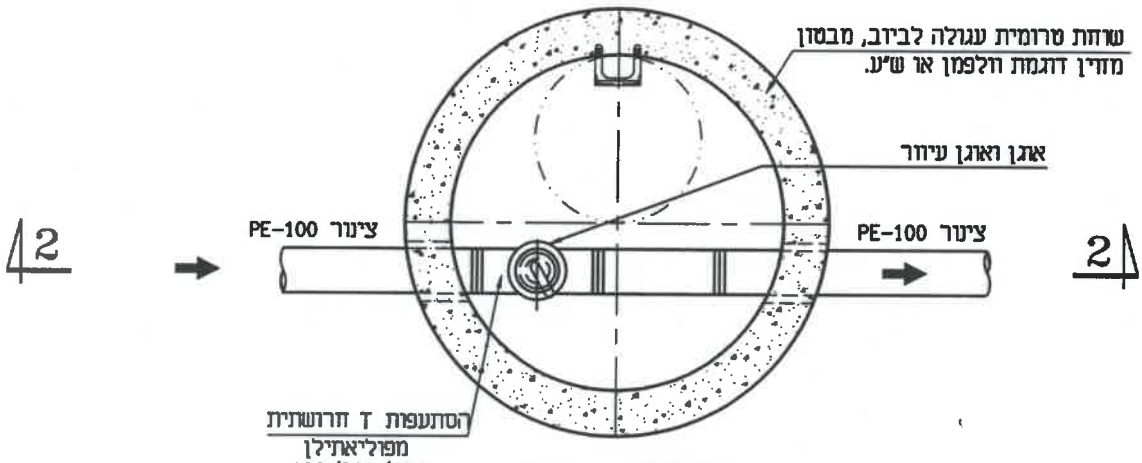

חתך 1-1

H.M.D.Y. ENGINEERING LTD.	ה.מ.ד.י. הנדסה בע"מ	
ישוץ, ניהול, תכנון ופקוח טלפון 04-8203210;פקס: 04-8203211 ת.ד. P.O.B.8575 נשר NESHER 36791		
פרטים סטנדרטיים	תכנן : ד.י.	
	שרטט : א.ח.	
	בדק : ד.י.	
נושא התכנית : שסתום אוויר לביוב בתוך תא ביקורת	אישר: ד.י.	
	תאריך: 06.01.2011	
	קנ"מ : ללא קנ"מ	
FILE: 611.2	תכנית מס: 611.2	גיליון:

הערה: בהתאם לנתונים שהתקבלו מהקבלן, מפלס מי התהום הינו ב0.70+מ', לפיכך ובהתאם לחתך אורך, שרחות מס' 2.15 2.24 2.37 נמצאות במי תהום ויהיו עם תחתית מונוליטית כל יתר השרחות יהיו ללא תחתית עם שכבת חצץ

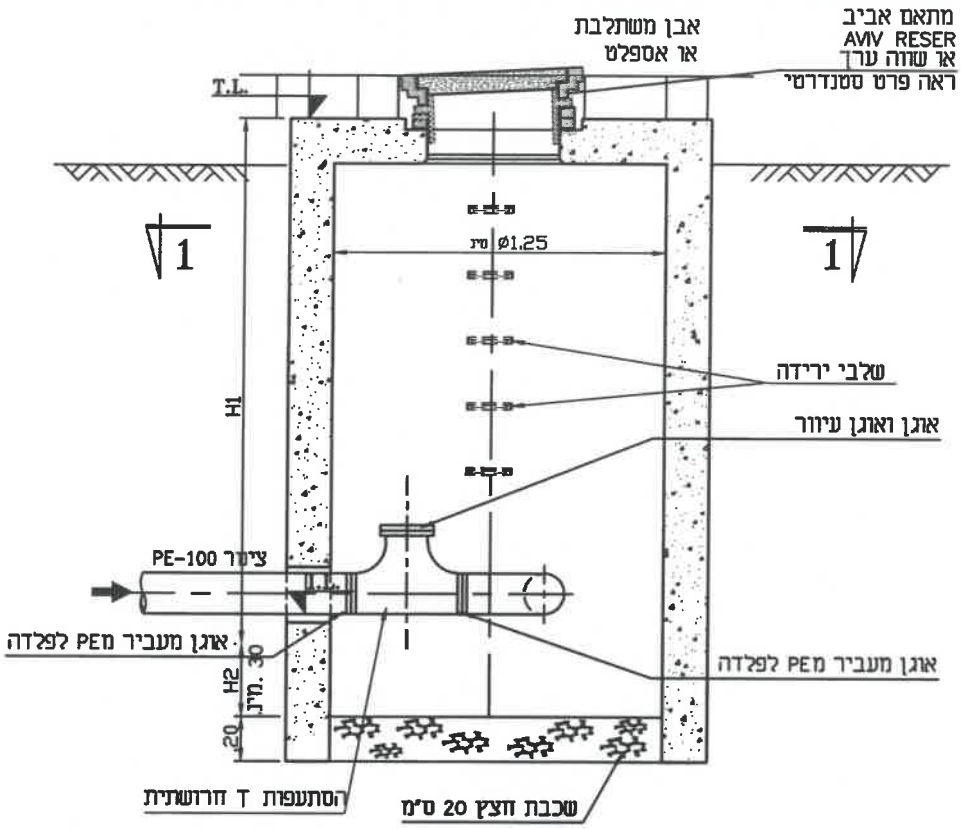

חתך 2-2

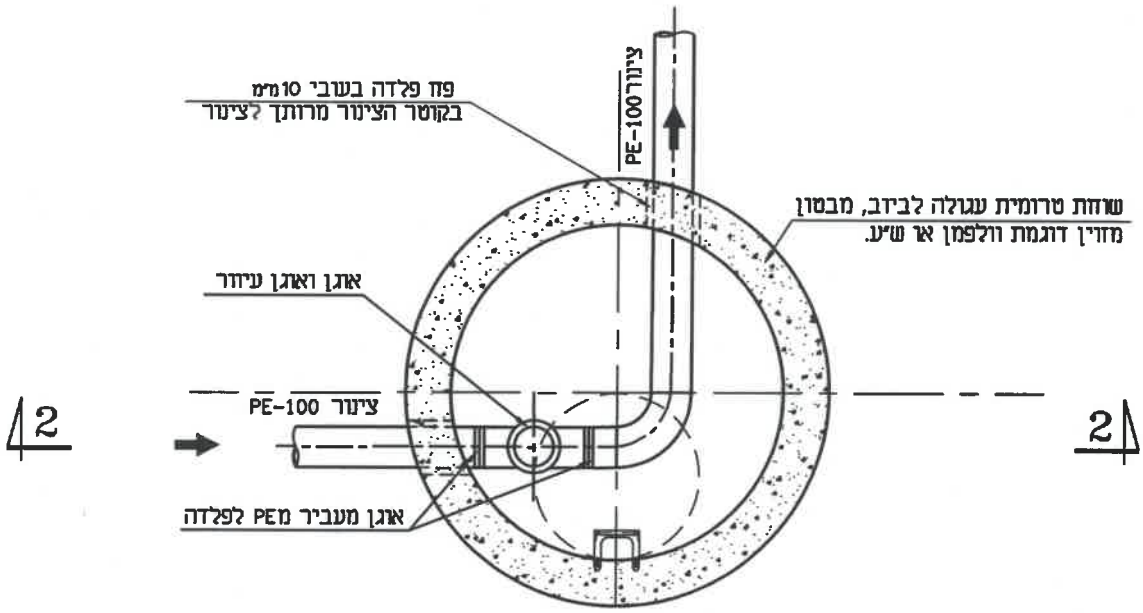

חתך 1-1

H.M.D.Y. ENGINEERING LTD.		ה.מ.ד.י. הנדסה בע"מ
ישעיה, ניהול, תכנון ופקוח טלפון 04-8203210;פקס: 04-8203211 ת.ד. P.O.B. 8575 נשר NESHER 36791		
פרטים סטנדרטיים	תכנון:	ד.י.
	שרטט :	א.ח.
	בדק :	ד.י.
נושא התכנית : **תא ביקורת\בקן לחץ**	אישר:	
	תאריך:	06.01.2011
	קנ"מ :	ללא קנ"מ
FILE: 611.3a	תכנית מס : 611.3a	גיליון:

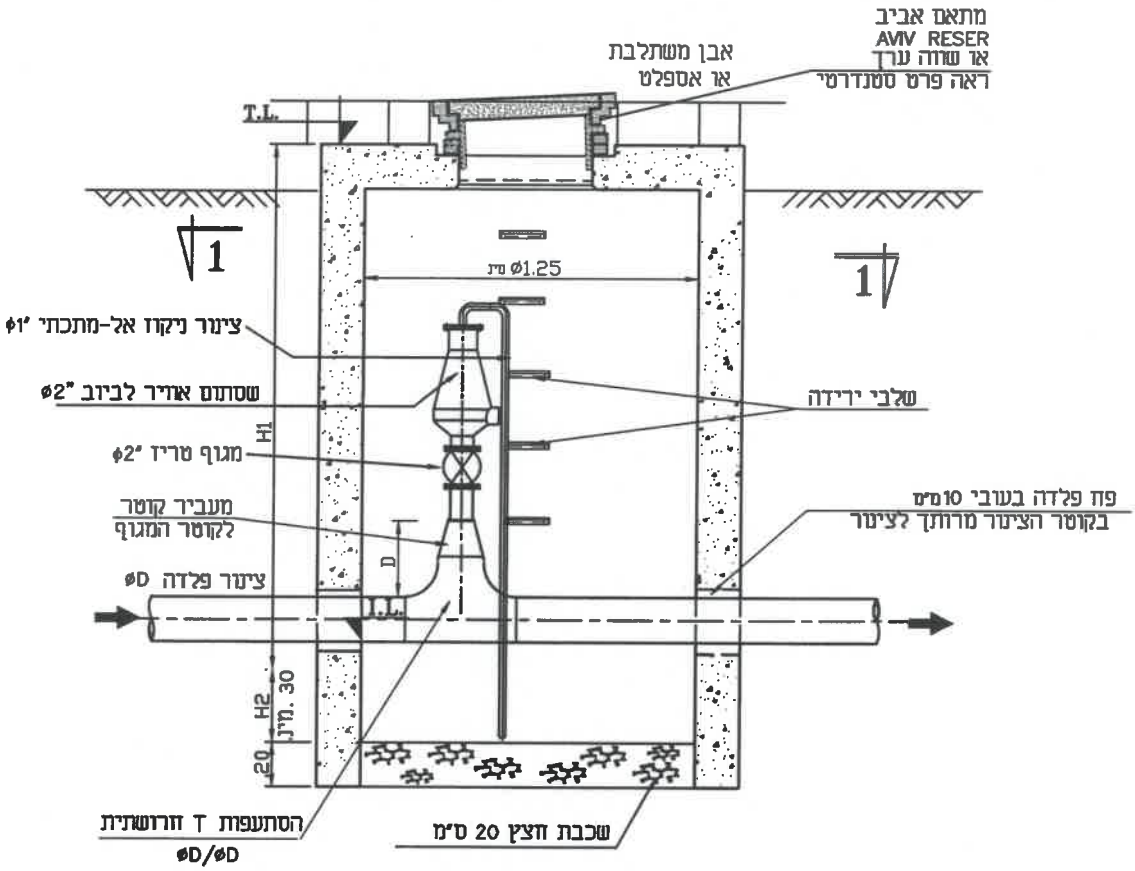

חתך 2-2

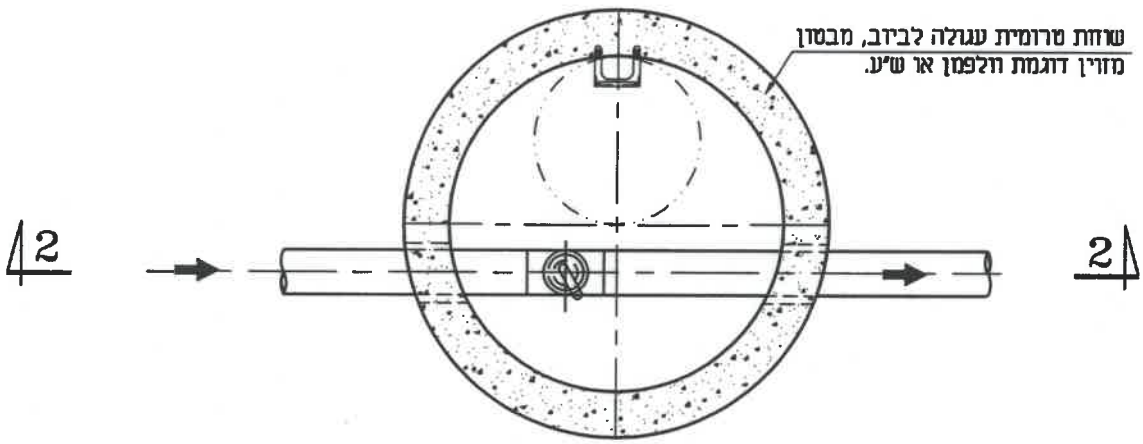

חתך 1-1

H.M.D.Y. ENGINEERING LTD.		**ח.מ.ד.י. הנדסה בע"מ**
ישעיה, ניהול, תכנון ופקוח טלפון 04-8203210 ;פקס: 04-8203211 ת.ד. P.O.B. 8575 נשר NESHER 36791		
פרטים סטנדרטיים	תכנון:	נ.ש.
	שרטט:	מ.ב.
	בדק:	ד.י.
נושא התכנית: **שסתום אוויר לביוב בתוך תא ביקורת**	אישר:	
	תאריך:	24.11.2025
	קנ"מ:	ללא קנ"מ
FILE: 611	תכנית מס': 611	גיליון:

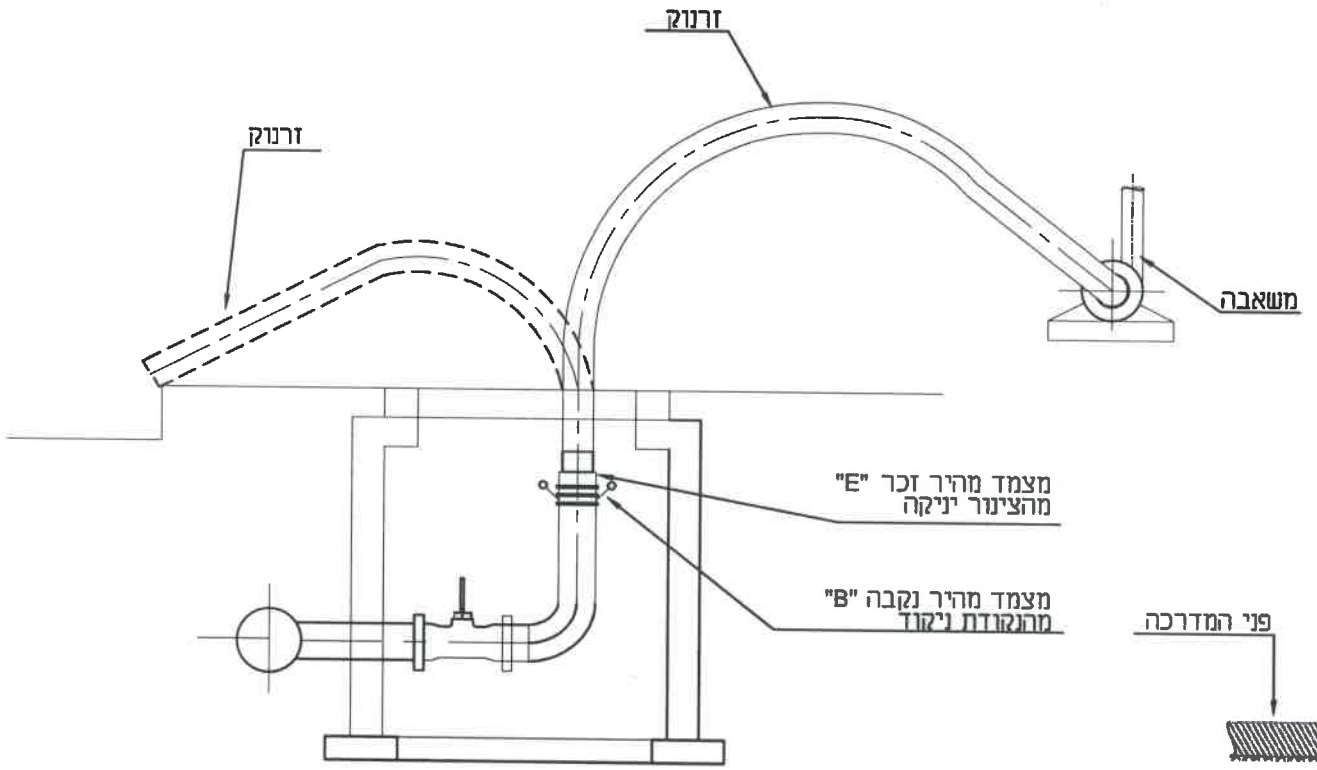

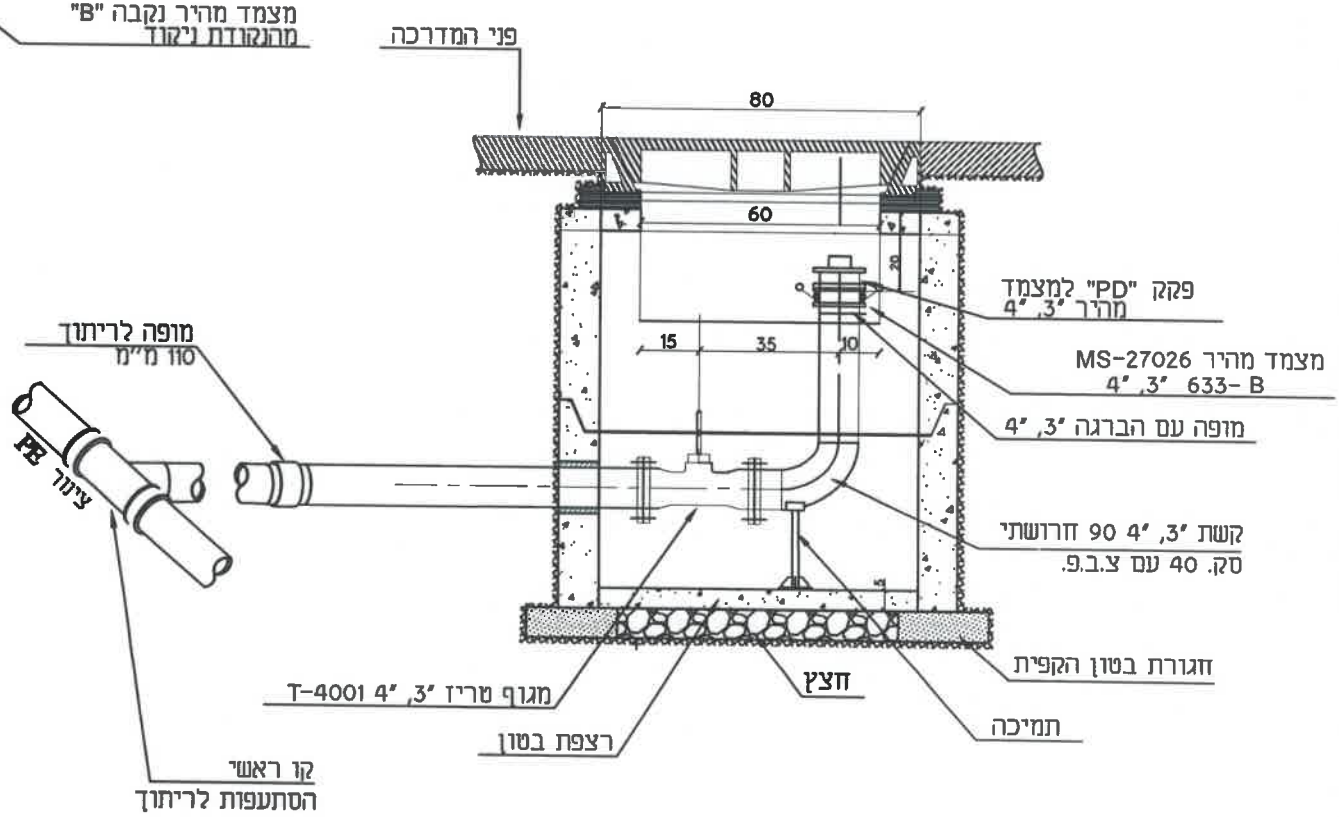

H.M.D.Y. ENGINEERING LTD.	ח.מ.ד.י. הנדסה בע"מ
ישן, ניהול, תכנון ופקוח טלפון 04-8203210;פקס: 04-8203211 ת.ד. 8575 P.O.B. נשר 36791	
פרטים סטנדרטיים	תכנן : ד.י.
	שרטט : ס.ג+ד.י.
	בדק :
נושא התכנית :	אישר:
פרט נקודת ניקוד 3", 4"	תאריך:
	קנ"מ : ללא קנ"מ
XREF: FILE 4391.1 תכנית מס :	גיליון: מתוך:

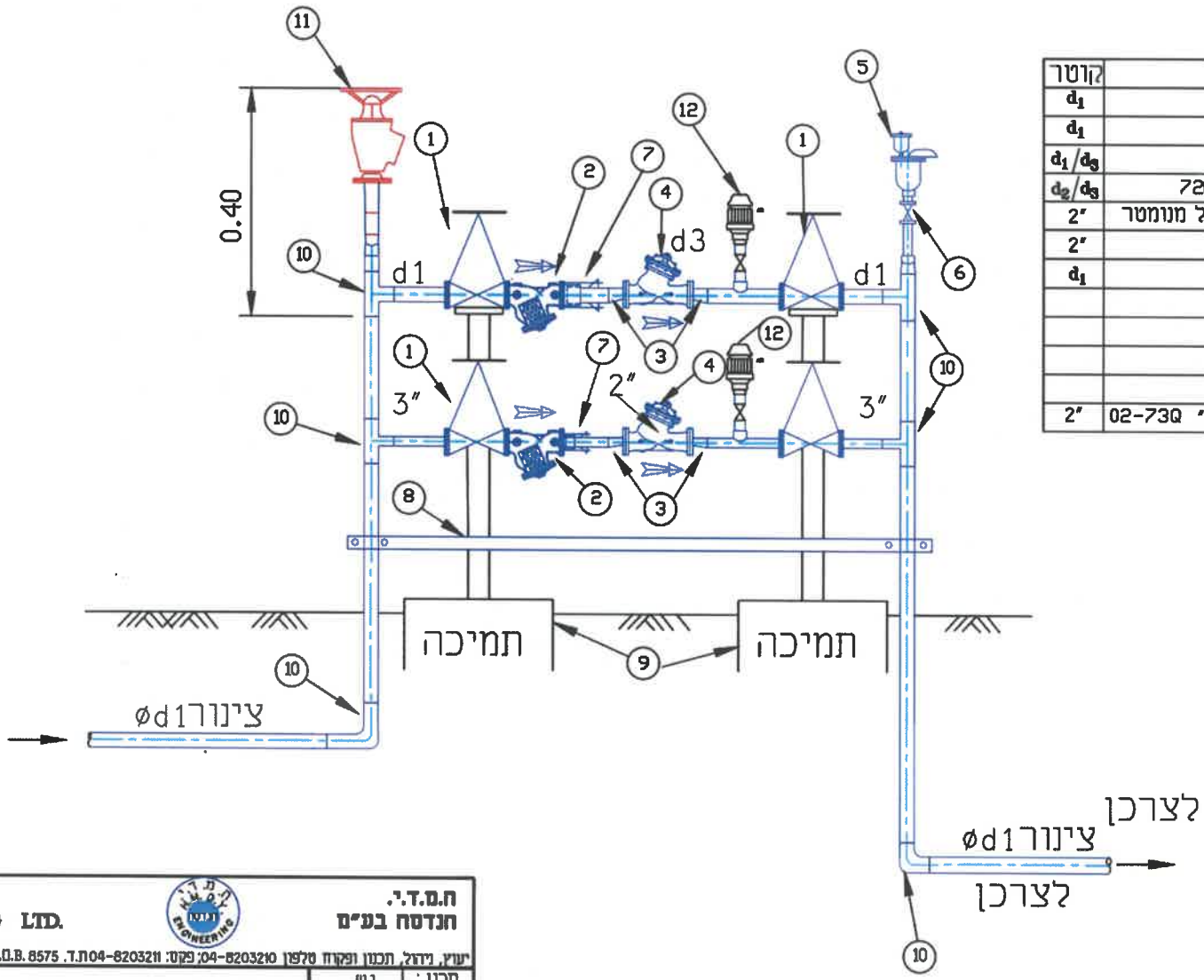

מס'	האביזר	קוטר
1	מגוף טריז "רפאל" 4001/ T	d_1
2	מלכודת אבנים תוצרת "ברמד" F-70	d_1
3	מעבר קוני אקסצנטרי מרותך	d_1/d_3
4	מקטין לחץ תעשייתי "ברמד" 720-VFIT	d_2/d_3
5	שסתום אוויר תוצרת "ארי" D-050C כולל מנומטר	2"
6	מגוף כדורי	2"
7	דרסר מעוגן	d_1
8	פס הארקה לפי תקן	
9	תמיכה לפי פרט סטנדרטי	
10	"ד' ריתוך d_1	
11	הידרנט "3 מעוגן תוצרת "פומפס"	
12	פורק לחץ הידראולי מהיר זויתי "ברמד" 02-73Q	2"

הערות

ød - קוטר הצינור המידות הן ב-מ'

H.M.D.Y. ENGINEERING LTD.	ח.מ.ד.י. חנדסה בע"מ		
יעוץ, ניהול, תכנון ופקוח טלפון 04-8203210; פקס: 04-8203211 ת.ד. P.O.B. 8575 נשר NESHER 36791			
פרטים סטנדרטיים		תכנן :	נ.ש.
		שרטט :	מ.ב.
		בדק :	ד.י.
נושא התכנית : פרט מערכת הקטנת לחץ טיפוסי		אישר:	
		תאריך:	24.11.2025
		קנ"מ :	ללא קנ"מ
FILE:	פרט מס : A1	גיליון:	1

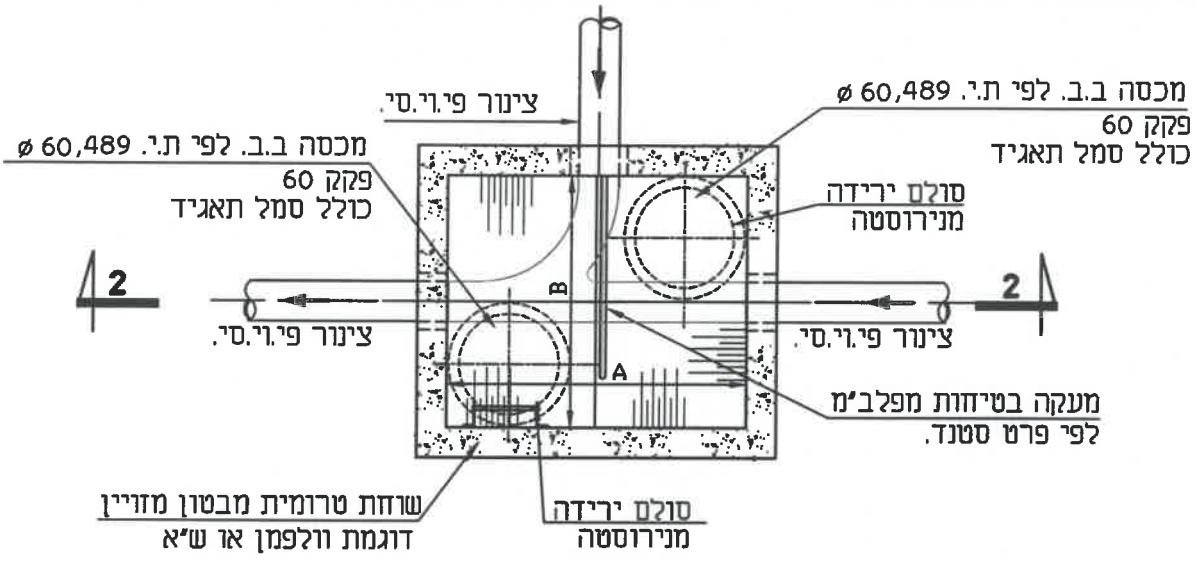

חתך 1-1

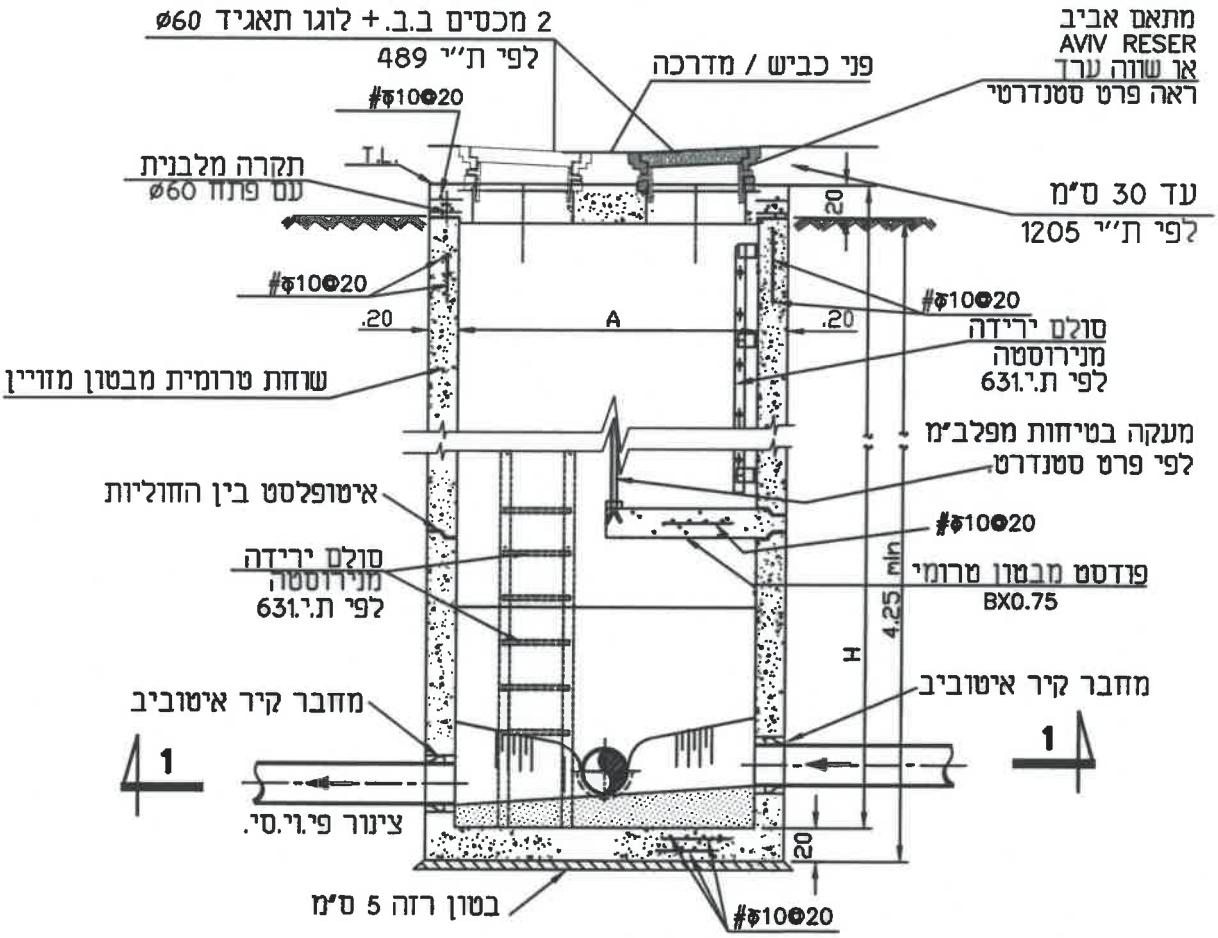

חתך 2-2

H.M.D.Y. ENGINEERING LTD.	ח.מ.ד.י. הנדסה בע"מ
NESHER 36791 נשר P.O.B. 8575 ת.ד. 04-8203211 ;פקס: 04-8203210 ישן, ניחל, תכנון ופקוח טלפון	
פרטים סטנדרטיים	תכנן: ד.י.
	שרטט: א.ה.+א.ח.
	בדק: ד.י.
	אישר:
נושא התכנית: שרחת בקרה מלבנית לביוב לעומקים גדולים	תאריך: פברואר 2018
	קנ"מ: ללא קנ"מ
FILE: 605	תכנית מס: B7
	גיליון:

הערה:
A=מ'1.50
B=מ'1.50

הערות:
1.לוגו התאגיד יכלול סמל התאגיד סוג התשתית ושנת הנחה
2.משרחות בעומק מעל 5.25 מ' הכוללות תקרת ביניים יבוצע מכסה נוסף בקוטר ø60 ס"מ

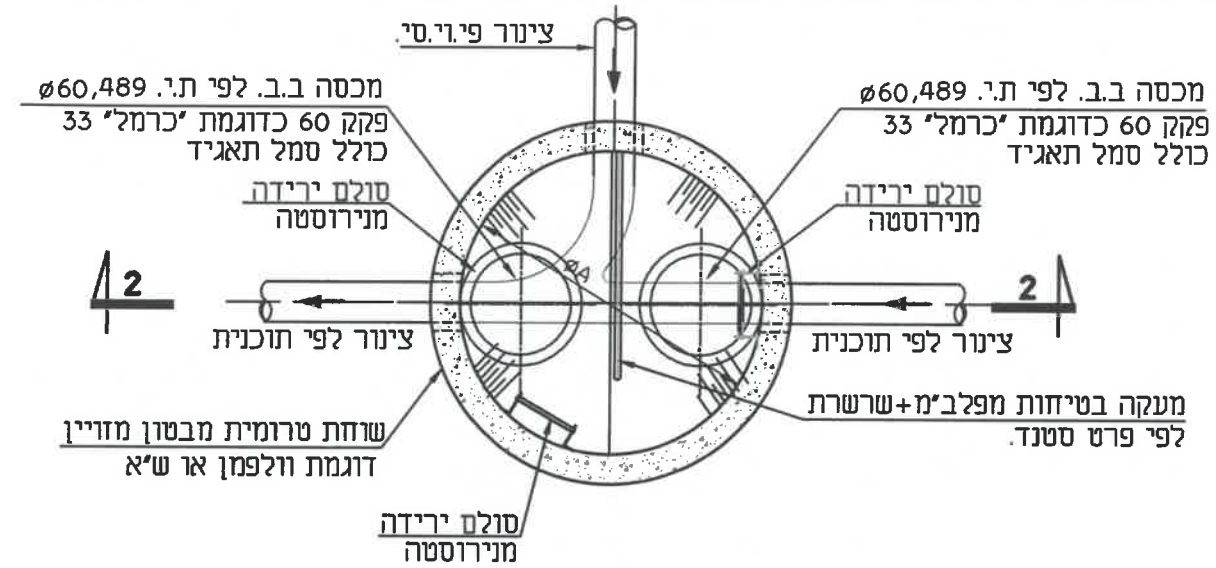

חתך 1-1

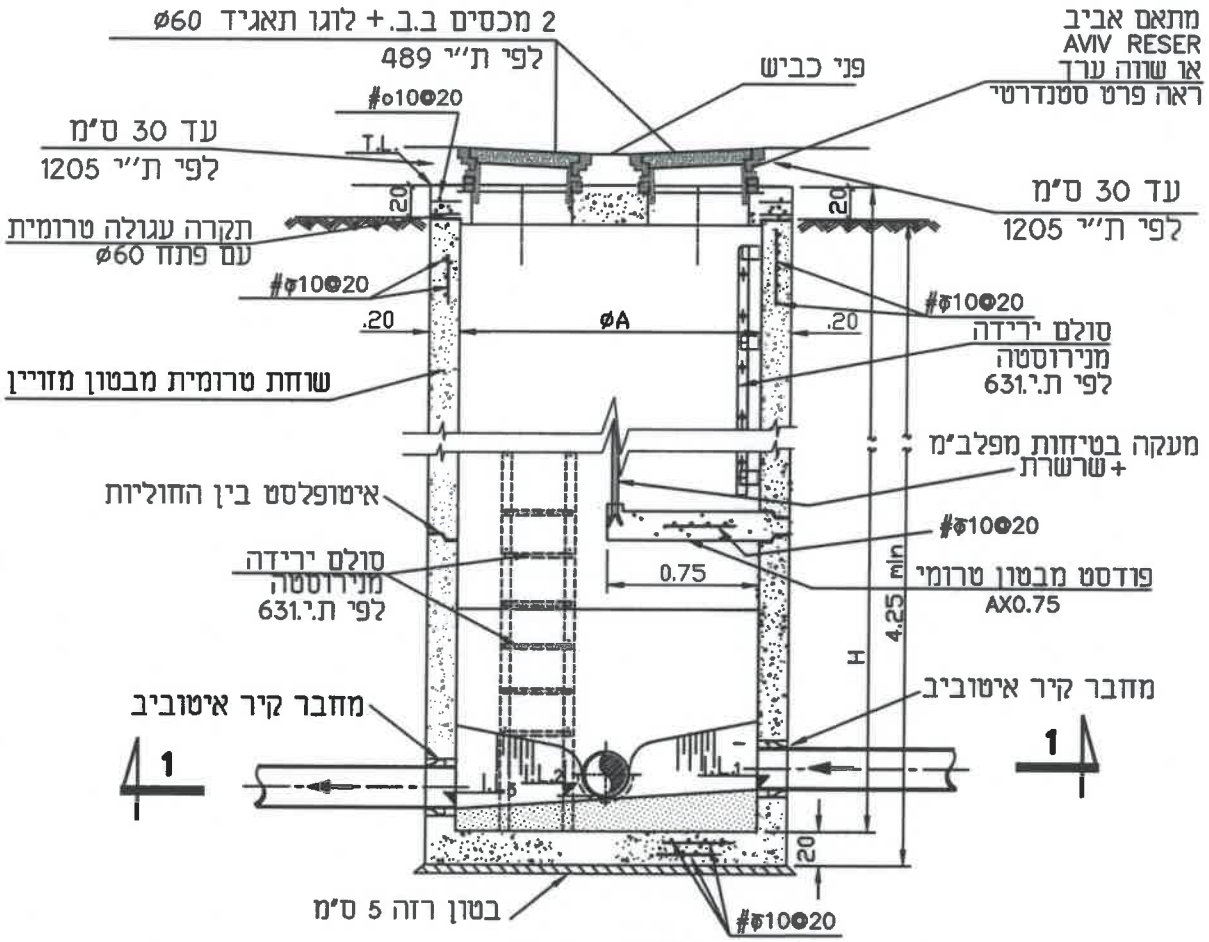

חתך 2-2

H.M.D.Y. ENGINEERING LTD.	ה.מ.ד.י. הנדסה בע"מ
יעוץ, ניהול, תכנון ופקוח טלפון 04-8203210;פקס: 04-8203211 ת.ד. P.O.B. 8575 נשר NESHER 36791	

פרטים סטנדרטיים	תכנן:	ד.י.
	שרטט :	א.ה.+א.ח.
	בדק :	ד.י.
נושא התכנית : שוחת בקרה עגולה לביוב לעומקים גדולים	אישר:	
	תאריך:	פברואר2018
	קנ"מ :	ללא קנ"מ
FILE: 605 B	תכנית מס: B8	גיליון:

הערות:

לפי חתך =A

הערות:

1.לוגו התאגיד יכלול סמל התאגיד סוג התשתית ושנת הנחה

2.משוחות בעומק מעל 5.25 מ' הכוללות תקרת ביניים יבוצע מכסה נוסף בקוטר ø60 ס"מ

מרחקים מינימליים
ראה הערות ב'-2 ו ב'-4

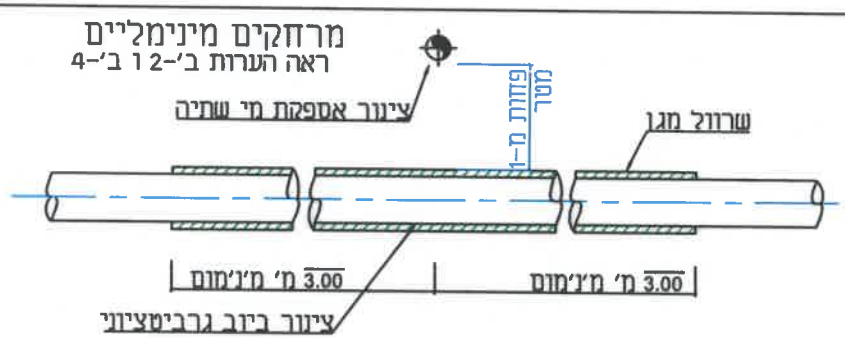

פרט 1: צינורות מקבילים
ראה הערה מס' א'-1

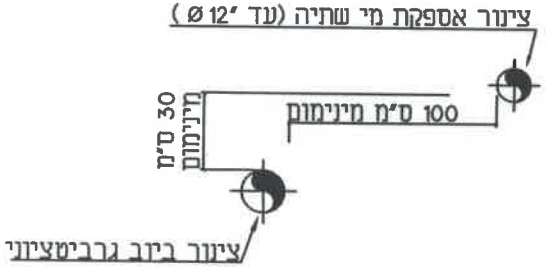

פרט 4: צינורות מצטלבים במקרה חריג
כאשר צינור הביוב חייב להיות
מעל צינור מים גדול קוטר (מ-"24Ø ומעלה)
ראה הערות ב'-3 ו ב'-4

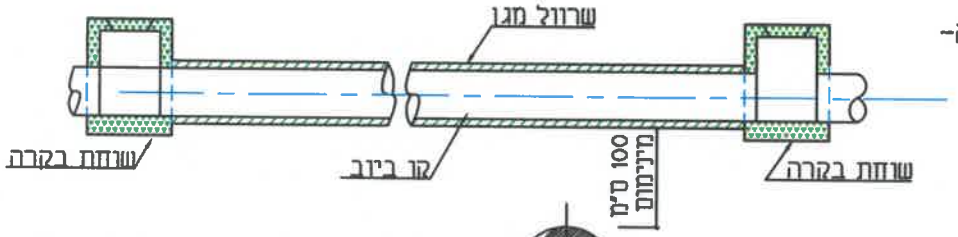

פרט 2: צינורות מצטלבים
ראה הערה מס' ב'-1

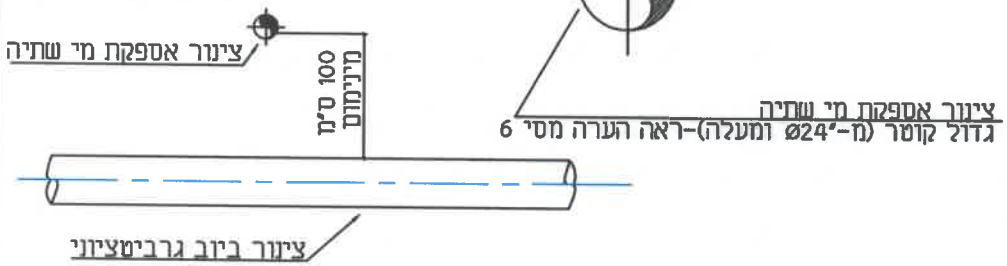

א. צינורות מקבילים

1. המרחק בין קווי הצינורות לא יפחת מ-1.00 מ'-אופקי ו-0.30 מ'-אנכי, כאשר הצינור להולכת שפכים נמצא תמיד במפלס נמוך יותר מצינור אספקת המים (ראה פרט 1).
כאשר צינור הביוב הוא צינור העובד בלחץ (סניקה), או כאשר צינור המים יהיה "8Ø ומעלה -המרחק האופקי לא יפחת מ-3.00 מ' ו-2 מ' אנכי.
במקרים מסוימים , כאשר קוטר צינור המים גדול במיוחד ,"36Ø-"24Ø ומעלה- המרחק האופקי לא יפחת מ-5.00 מטר והאנכי 3 מטר.

ב. הצטלבויות ביו צינורות

1.הצינור להולכת שפכים חייב להיות מתחת לצינור אספקת המים.
המרחק המינימלי בין הצינורות, מקודקוד צינור הביוב לתחתית צינור המים יהיה 100 ס"מ לפחות , או 70 ס"מ במקרה שקו הביוב מיועד לחיבור מגרשים לקו הראשי . (ראה פרט 2).
הצינורות יהיו ניצבים בנקודת ההצטלבות ובמקרים חריגים, עד זוית של 60 ביניהם.
צינור הביוב במקרה של הצטלבות, יהיה ללא מחברים בקטעים של 3 מ' משני ציידי צינור המים.

2. בכל מקרה בו יהיה מצב אשר לא יאפשר שמירה על ההנחיות הנ"ל, חייב צינור הביוב להיות מוגן בשרוול עד למרחק שלא יקטן מ-3 מ' משני צידי צינור המים, ובמקרה של קו סניקה לא יקטן המרחק מ-6 מ'.

3. בכל מקרה שבו קיים הכרח להניח צינור ביוב מעל לצינור מים, יש לקבל אישור מפורט ספציפי ממשרד הבריאות, תוך התייחסות לסוג וקוטר צינורות המים והביוב וכן לתנאי הקרקע והסביבה במקום ההצטלבות.

4. צינור הביוב הנמצא בתוך השרוול יהיה מפוליאתילן ללא מחברים (למעט ריתוכים), כדוגמת צינור "מריפלקס", או שווה ערך איכותי מאושר.

5. יש לסמן את קווי המים והביוב (במיוחד באיזורי ההצטלבות) בסרט פלסטי שיוטמן בקרקע ביחד עם הקו בגובה של כ-30 ס"מ מעליו.
לקו הביוב-סרט בצבע אדום עליו יוטבעו המילים "קו ביוב".
לקו המים-סרט בצבע כחול עליו יוטבעו המילים "קו מים לשתיה".

6. צינור המים מפלדה בעל עובי דופן מינימלי של 1/4" העומד בלחץ של 14 אטמוספרות, עם עטיפה חיצונית משרחלת מ-P.E. תלת שכבתית APC3, בעובי 3.7 מ"מ ו/או דיפוי תוספת בטון דחוס APC4.

במידה וישנה סתירה בין הנחיות משרד הבריאות לפרט, יש להתייחס להנחיות משרד הבריאות המעודכנות

H.M.D.Y. ENGINEERING LTD.	ת.מ.ד.י. הנדסה בע"מ	
ישוע, ניהול, תכנון ופקוח טלפון/פקס' 04-8218021 ת.ד. P.O.B.8575 נשר NESHER 36791		
פרטים סטנדרטיים	תכנן :	ד.ר.
	שרטט :	א.ח.
	בדק :	ד.ר.
	אישר:	
נושא התכנית : פרט למרחקים בין צינורות (משמ"ל) בהתאם למשרד הבריאות	תאריך:	19. 11. 23
	קנ"מ :	ללא קנ"מ
FILE: 1a-1	פרט מס : B9	גיליון:

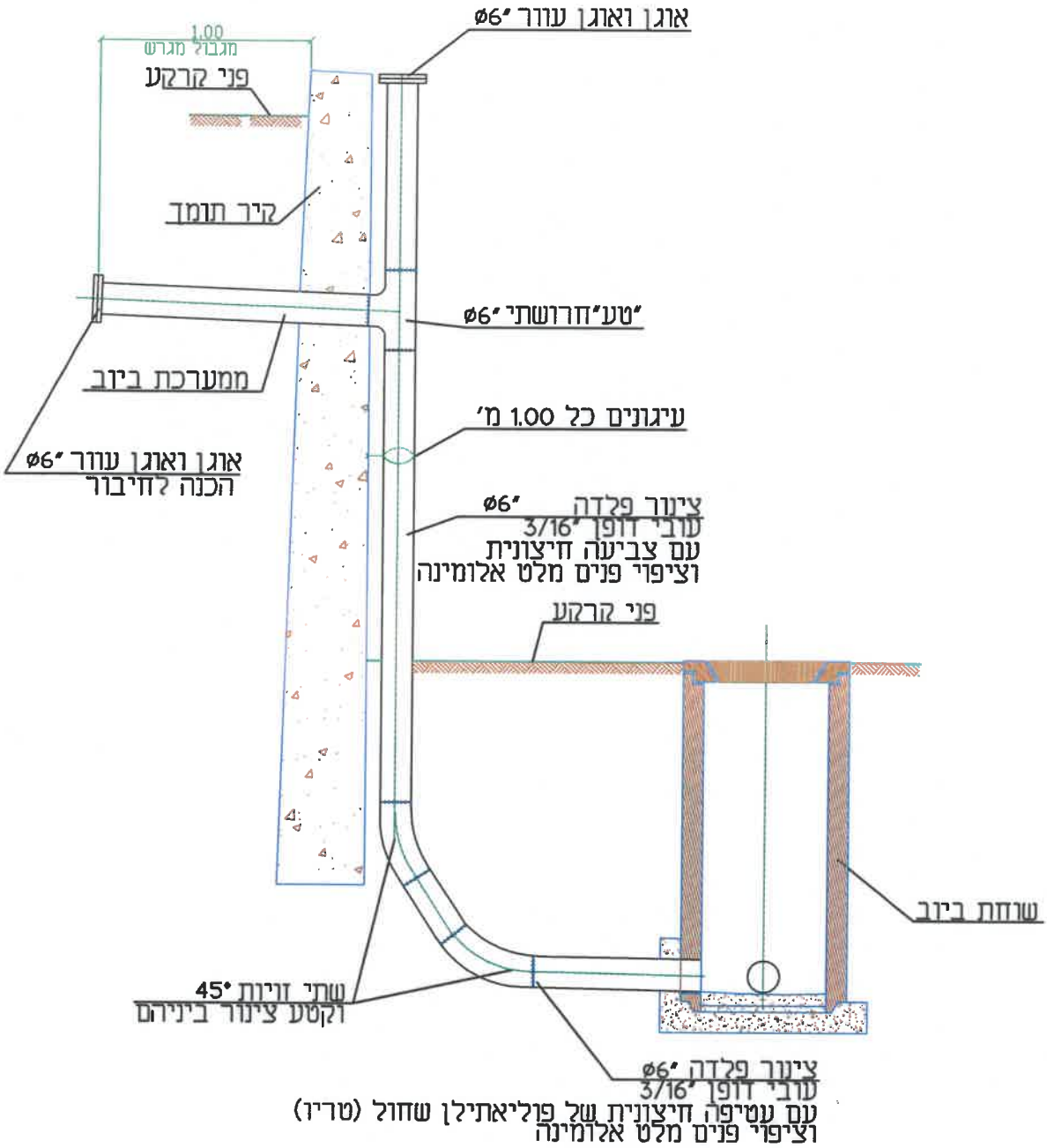

H.M.D.Y. ENGINEERING LTD.		ה.מ.ד.י. הנדסה בע"מ	
ישעיה, ניהול, תכנון ופקוח טלפון 04-8203210 ;פקס: 04-8203211 ת.ד. P.O.B. 8575 נשר NESHER 36791			
	פרטים סטנדרטיים	תכנן :	נ.ש.
		שרטט :	מ.ב.
		בדק :	ד.י.
	נושא התכנית : מפל פלדה גלוי על קיר תומך	אישר:	
		תאריך:	24.11.2025
		קנ"מ :	ללא קנ"מ
FILE: B-10	תכנית מס : B-10	גיליון:	

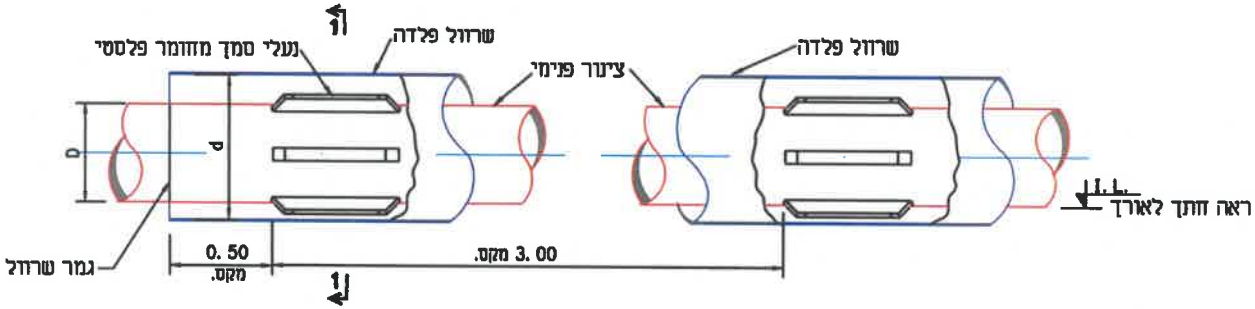

חתך 2-2

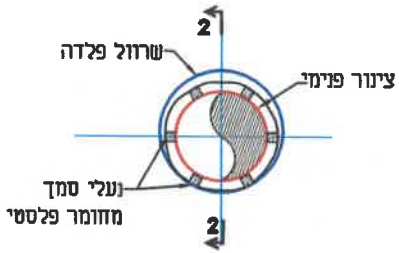

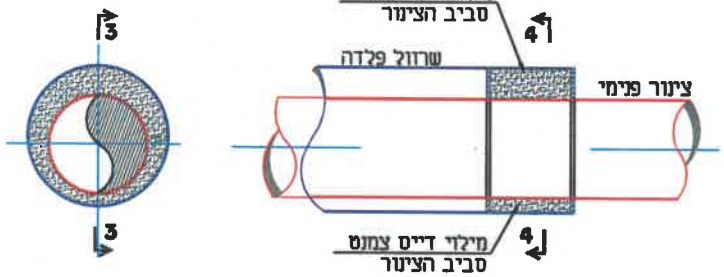

חתך 3-3

חתך 4-4

רשימת התאמת הצינור לשרוול המגן

צינור מים ?	צינור מגן ?	מס' הבליטות בסמך
6"	12" × 5/16"	4
8"	14" × 5/16"	4
10"	16" × 5/16"	5
12"	18" × 5/16"	6
14"	20" × 5/16"	6
16"	22" × 5/16"	6
18"	24" X 5/16"	
20"	26" X 5/16"	
24"	32" X 3/8"	
26"	36" X 3/8"	
30"	40" X 3/8"	
32"	42" X 3/8"	
36"	44" X 3/9"	
40"	48" X 3/8"	

לפי הצעת יצרן התמיכות

טבלת מידות

D- קוטר צינור מים/ביב	ø6"	ø8"	ø10"	ø12"	ø14"	ø16"	ø18"	ø20"	ø24"	ø28"	ø32"	ø36"
d- קוטר צינור מגן	12"	14"	16"	18"	20"	24"	24"	28"	32"	36"	42"	48"
מס' הבליטות בסמך	4	4	5	6	7	8	9	10	12	14	16	18

הערות:

1. נעלי סמך ופקקים תוצרת "IMEX" גרמניה או שווה-ערך.
2. קיימת אפשרות להזמין תמיכות מסגמנטים גמישים ללא חלקים מתכתיים (מתאימים לדרישות הגנה קטודיים).
3. אין למלא את החלל בין צינור המים וצינור המגן, כמו-כן יש לסתום את קצוות של צינור המגן בפקק.
4. בכל מקרה יש לבדוק התאמת המכסים המוזמנים לקוטר שרוול המגן.

H.M.D.Y. ENGINEERING LTD.
ה.מ.ד.י. הנדסה בע"מ
ישוע, ניהול, תכנון ופקוח טלפון 04-8203210;פקס: 04-8203211 ת.ד. P.O.B. 8575 נשר NESHER 36791

תכנון:	ד.י.
שרטט :	א.ה.+א.ח.
בדק :	ד.י.
אישר:	
תאריך:	08.04.2010
קנ"מ :	ללא קנ"מ
גיליון:	

פרטים סטנדרטיים

נושא התכנית :

פרט לשרוולי פלדה

FILE: 260

תכנית מס: B11

פרט איטום לחדירת צינור בטון בקיר

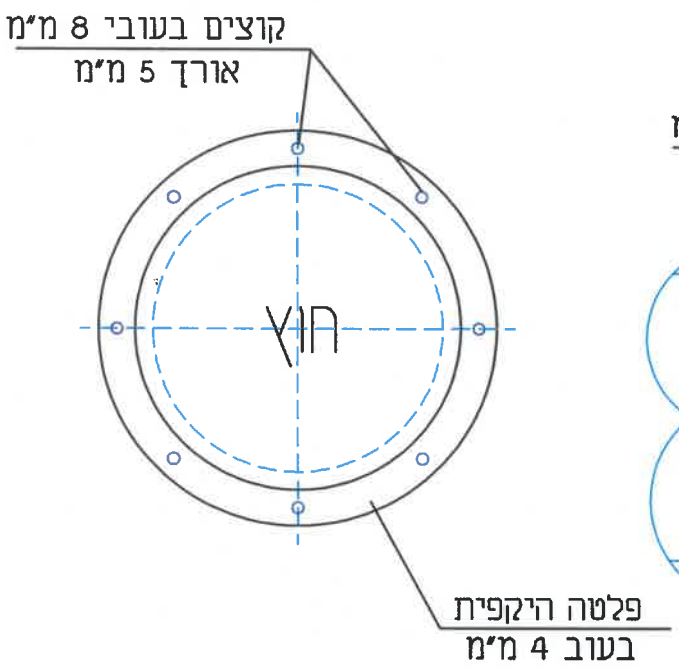

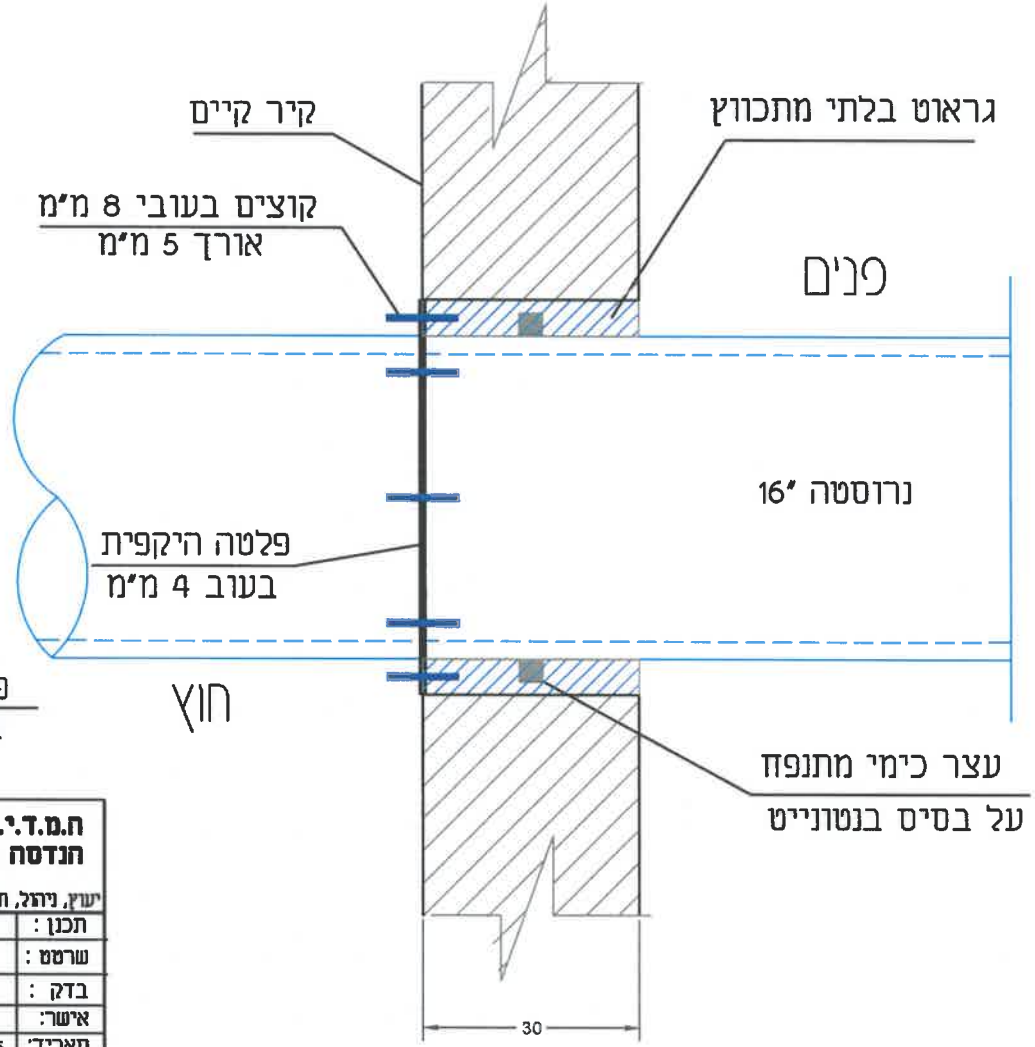

H.M.D.Y. ENGINEERING LTD.	ח.מ.ד.י. חנדסה בע"מ	
יעוץ, ניהול, תכנון ופקוח מלפ	04-8203210;פקס: 04-8203211 ת.ד. P.O.B.8575 נשר NESHER 36791	
פרטים סטנדרטיים	תכנן : נ.ש.	
	שרטט : מ.ב.	
	בדק : ד.י.	
נושא התכנית : פרט איטום למעבר קיר	אישר:	
	תאריך: 24.11.2025	
	קנ"מ : ללא קנ"מ	
FILE: אספלט אבן שפה וריצוף מדרכה	תכנית מס : B-12	גיליון:

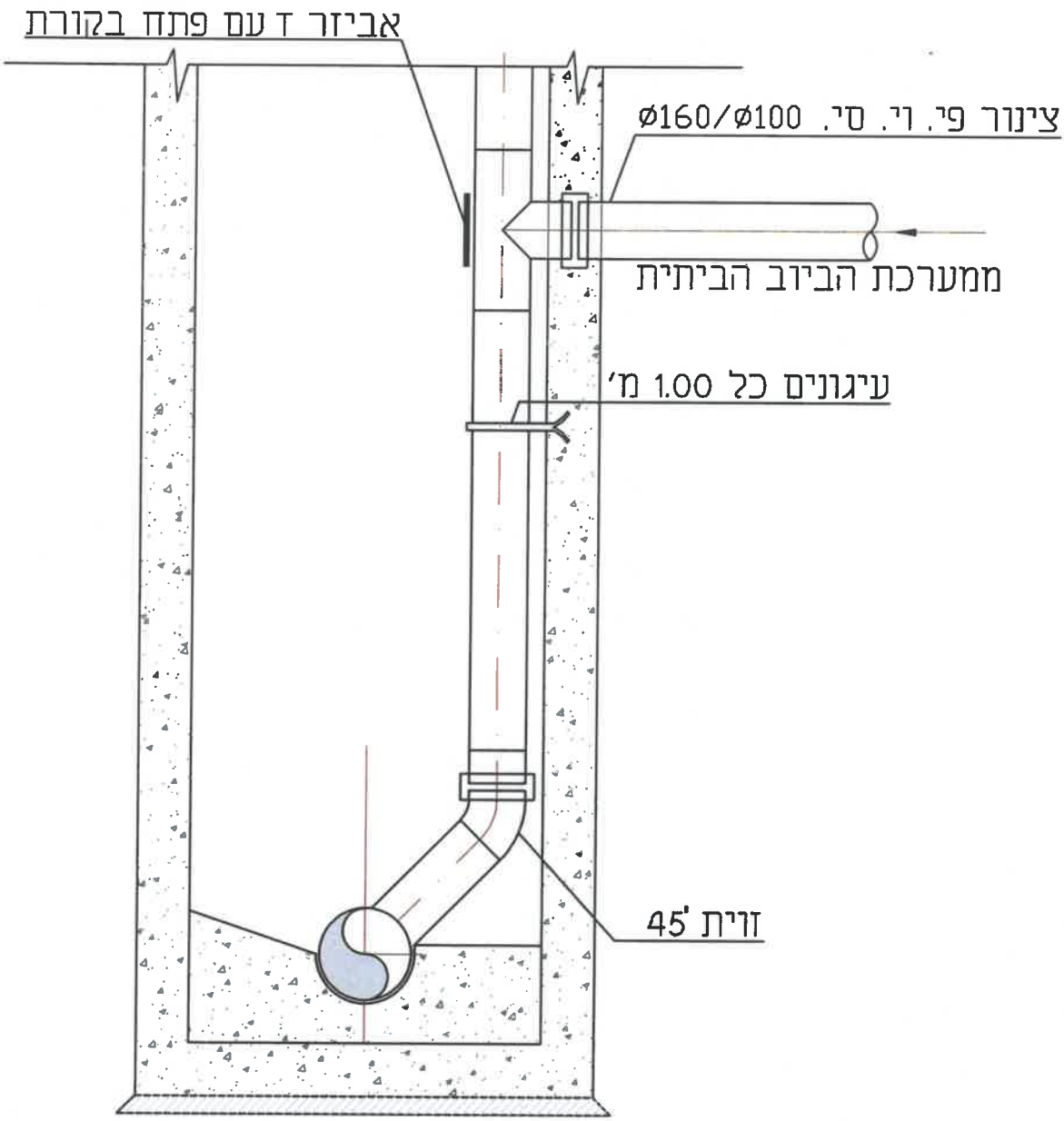

H.M.D.Y.
ENGINEERING LTD.
ה.מ.ד.י.
הנדסה בע"מ
יעוץ, ניהול, תכנון ופקוח טלפון 04-8203210;פקס: 04-8203211 ת.ד. P.O.B.-8575 נשר NESHER 36791

פרטים סטנדרטיים	תכנן :	נ.ש.
	שרטט :	מ.ב.
	בדק :	ד.י.
נושא התכנית :	אישר:	
מפל פנימי	תאריך:	24.11.2025
	קנ"מ :	ללא קנ"מ
FILE: B-23 — תכנית מס : B-23	גיליון:	

פרט ביצוע שוחה על קו קיים

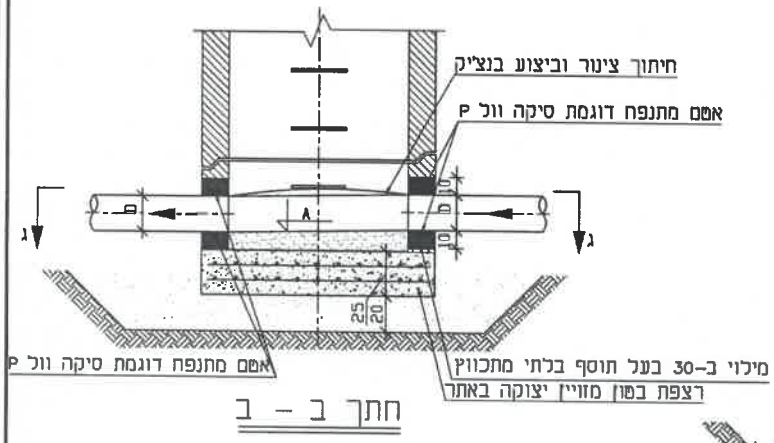

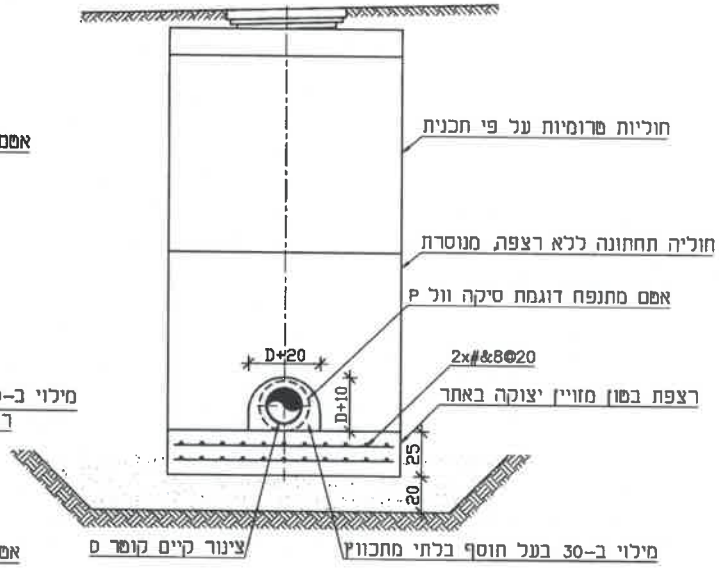

פרט חיבור קו לשוחה קיימת

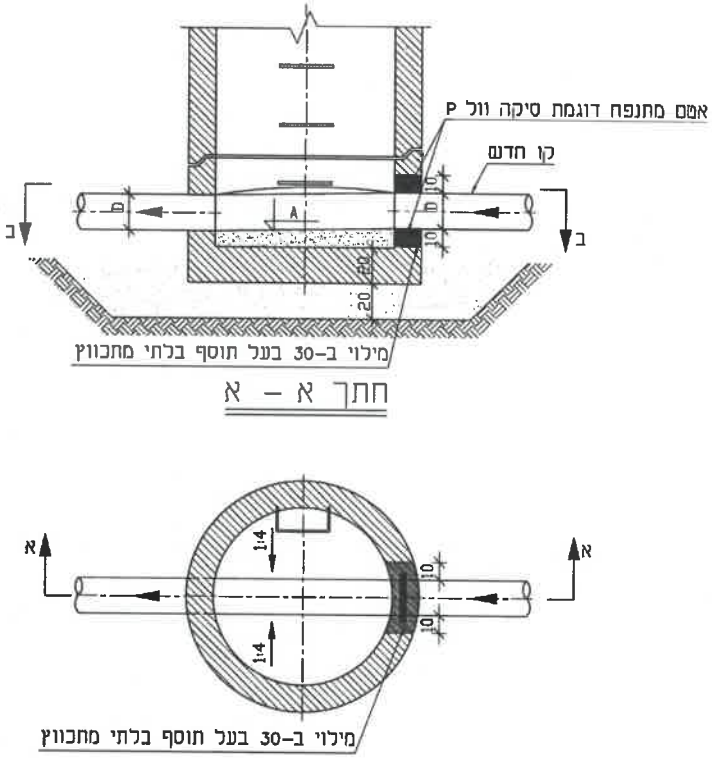

הערות:

1. פרטי שוחה, קטרים, מכסה וכדומה על פי פרט מס 100.
ביצוע בנצ'יק על פי תכנית/פרט מס 101.
2. השוחה תונח על גבי הצינור לפני שתבוצע יציקת הרצפה

H.M.D.Y. ENGINEERING LTD.	ח.מ.ד.י. הנדסה בע"מ	
ישוב, ניחל, תכנון ופקוח מלא: 04-8203210 ת.ד. P.O.B.6575 נשר NESHER 36791		
פרטים סטנדרטיים	תכנן: יב.	
	שרטט: ד.י., ל.ק	
	בדק: ד.י.	
נושא התכנית: חיבור צינור חדש לתא קיים ותא ביקורת חדש על קו קיים	אישר: ד.י.	
	תאריך: 23.05.24	
	קנ"מ: ללא קנ"מ	
FILE:	תכנית מס': B-24	גיליון:

פרט לסתימת קו ביוב לביטול

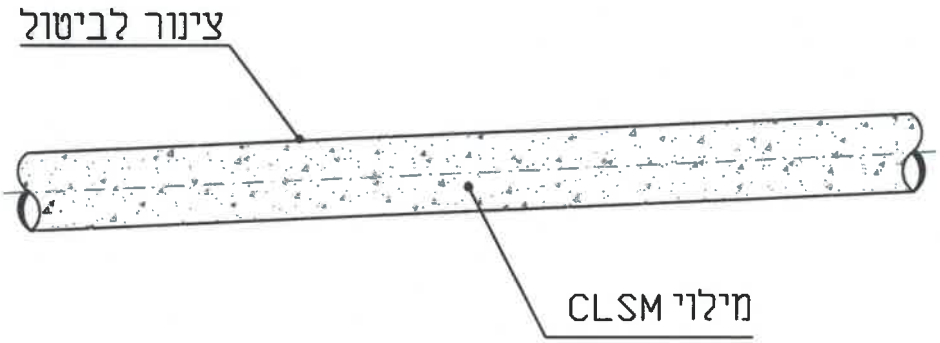

H.M.D.Y. ENGINEERING LTD.

ה.מ.ד.י. הנדסה בע"מ

יעוץ, ניהול, תכנון ופקוח טלפון 04-8203210;פקס: 04-8203211 ת.ד. P.O.B. 8575 נשר NESHER 36791

פרטים סטנדרטיים	תכנן :	ד.י.
	שרטט :	כ.ק
	בדק :	ד.י.
נושא התכנית : פרט לסתימת קו ביוב לביטול	אישר:	ד.י.
	תאריך:	16.06.24
	קנ"מ :	ללא קנ"מ
FILE:	תכנית מס : B-25	גיליון:

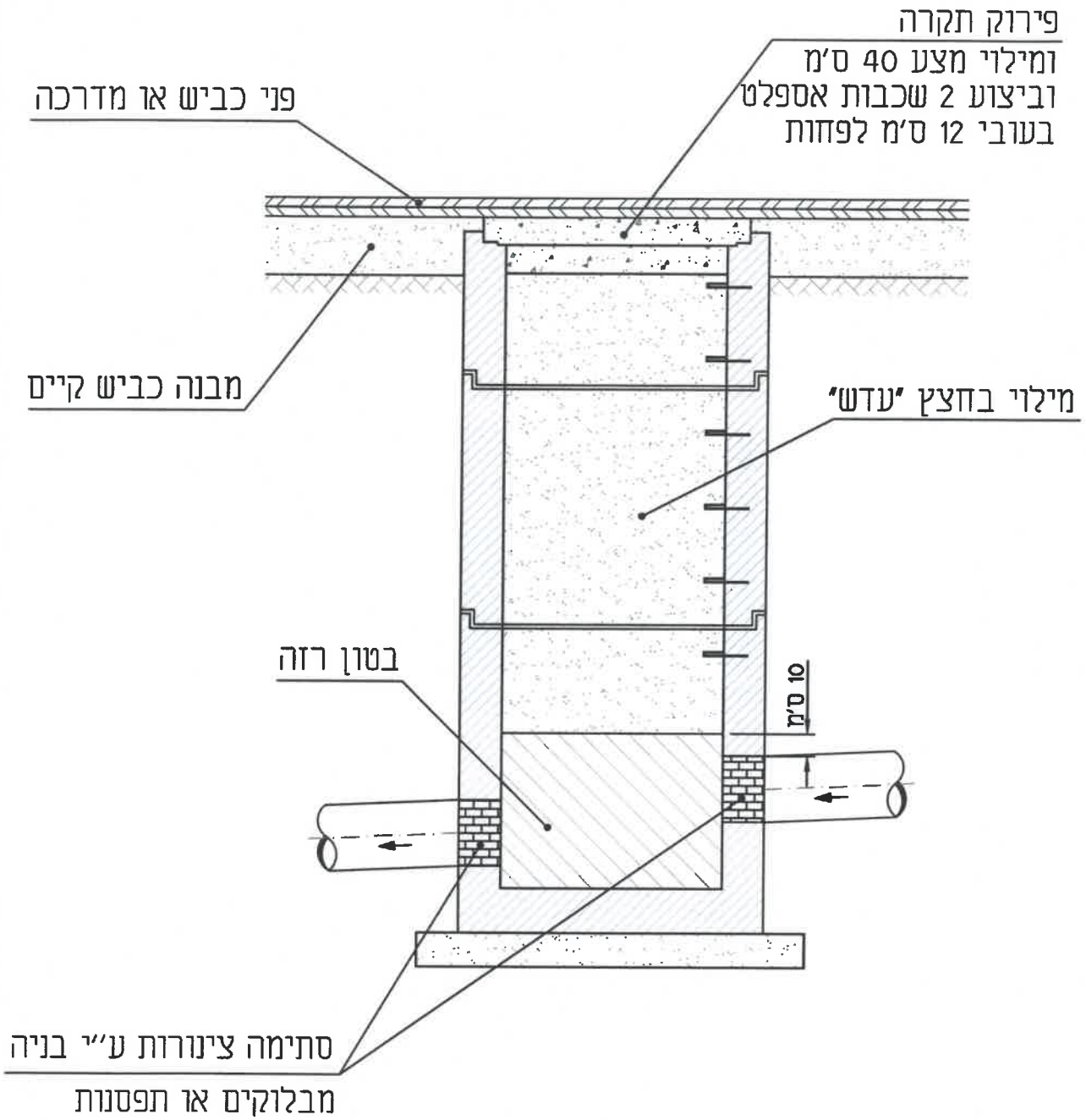

H.M.D.Y. ENGINEERING LTD.		ה.מ.ד.י. הנדסה בע"מ	
יעוץ, ניהול, תכנון ופקוח טלפון 04-8203210;פקס: 04-8203211 ת.ד. P.O.B. 8575 נשר NESHER 36791			
פרטים סטנדרטיים		תכנן :	ד.י.
		שרטט :	כ.ק
		בדק :	ד.י.
נושא התכנית :		אישר:	ד.י.
פרט לסתימת תאי ביוב לביטול		תאריך:	16.06.24
		קנ"מ :	ללא קנ"מ
FILE:	תכנית מס : B-26	גיליון:	

פרט הגנה לקו ביוב גלוי
על גבי צלע הר

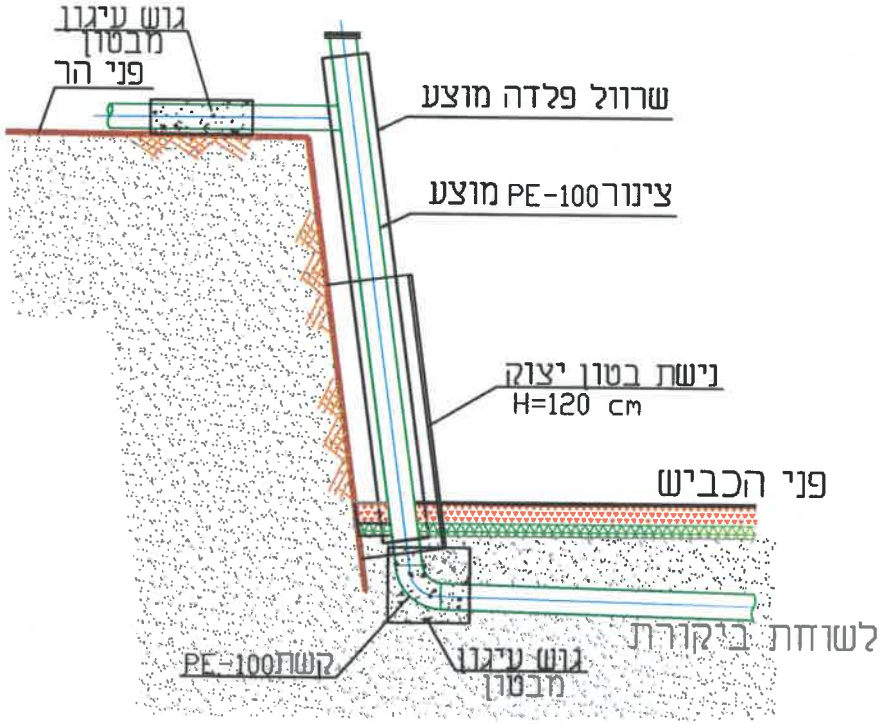

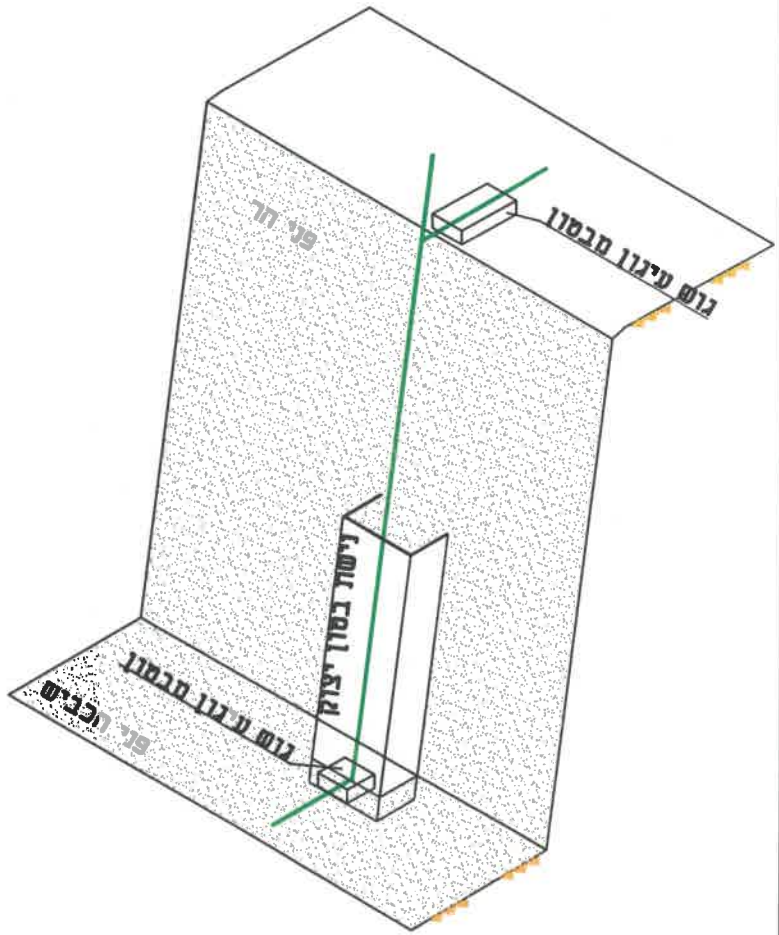

ה.מ.ד.י.
הנדסה בע"מ

H.M.D.Y.
ENGINEERING LTD.

יעוץ, ניהול, תכנון ופקוח טלפון/פקס' 04-8218021 ת.ד. P.O.B. 8575 נשר NESHER 36791

תכנן:	ד.י.	פרטים סטנדרטיים
שרטט:	נ.ב.	
בדק:	ד.י.	נושא התכנית: פרט הגנה לקו ביוב גלוי על גבי צלע הר
אישר:		
תאריך:	11.08.2022	
קנ"מ:	ללא קנ"מ	
גיליון:		תכנית מס: B-59.2 — FILE: B-59.2

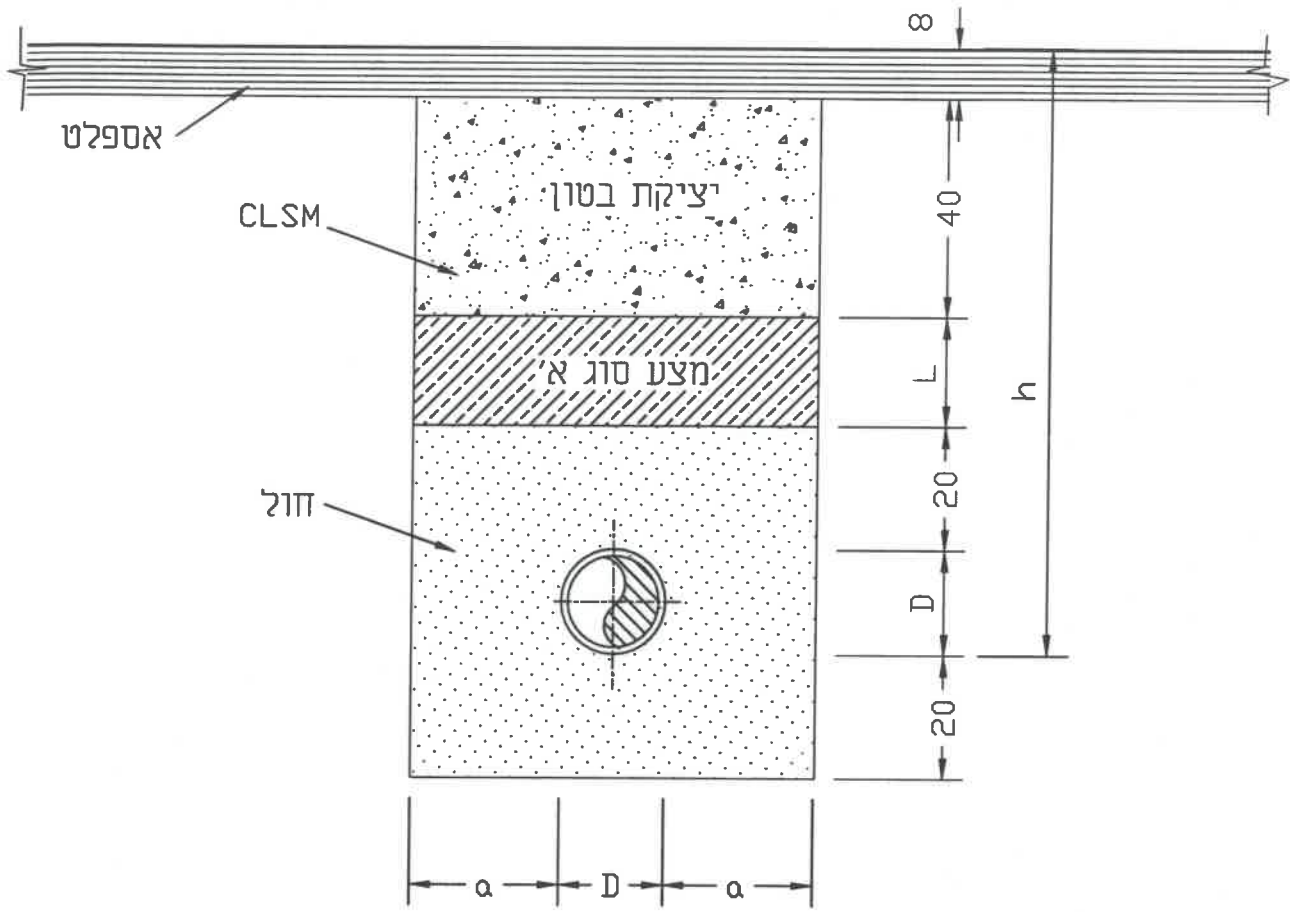

D - קוטר צינור

L - שכבת מצע סוג א'

a=15 - עד קוטר צינור 10"

a=20 - מצינור בקוטר 12"-16"

h לפי הטבלת מידות התעלה

טבלת מידות התעלה

סוג הצינור	קוטר הצינור	עומק התעלה מפני הכביש עד תחתית הצנור ב-מ-ת						a ב-מ'
		עד 1.25	1.26-2.25	2.26-3.25	3.26-4.25	4.26-5.25	5.26-6.25	
פלצה/אל מתכת	6"-10"	0.80	1.10	1.40	1.70	2.10	2.50	0.15
	12"-16"	0.95	1.25	1.55	1.85	2.25	2.65	0.20
	18"-24"	1.15	1.45	1.75	2.05	2.45	2.85	0.25

הערות: כל המידות ב-ס"מ
השרטוט ללא קנ"מ

H.M.D.Y. ENGINEERING LTD.
ה.מ.ד.י. הנדסה בע"מ
יעוץ, ניהול, תכנון ופקוח טלפון 04-8203210;פקס: 04-8203211 ת.ד. P.O.B. 8575 נשר NESHER 36791

פרטים סטנדרטיים

נושא התכנית :

פרט יציקת בטון בחציית כבישים

תכנן:	ד.י.
שרטט :	א.ה.+א.ח.
בדק :	ד.י.
אישר:	
תאריך:	08.04.2010
קנ"מ :	ללא קנ"מ
גיליון:	

FILE: 103G פרט יציקת בטון | תכנית מס : P8

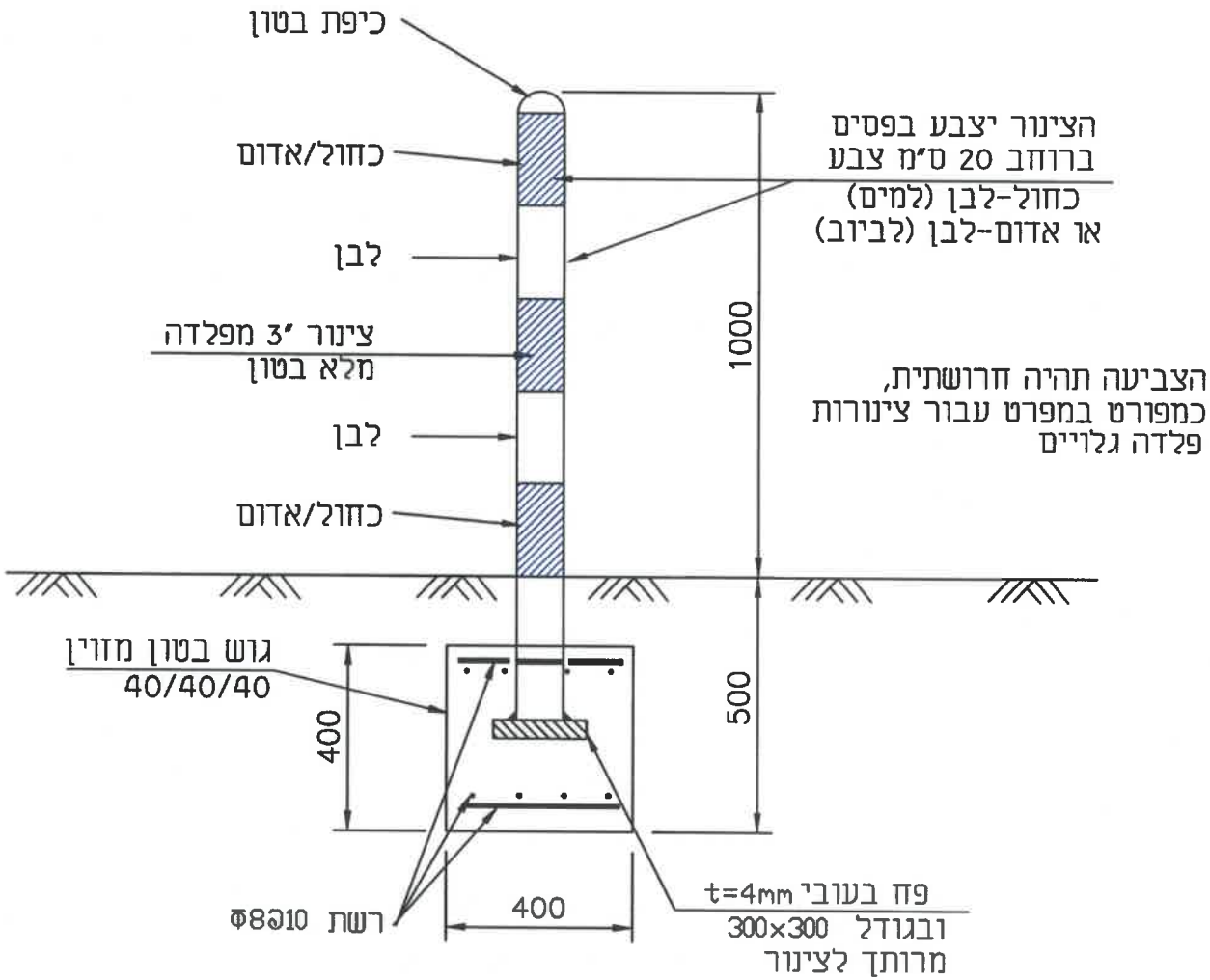

עמוד מגן יהיה מצינור 4" ⌀

עמוד סימון יהיה מצינור 3" ⌀

הערה: המידות בפרט זה הן ב-מ"מ

H.M.D.Y. ENGINEERING LTD.

ה.מ.ד.י. הנדסה בע"מ

יעוץ, ניהול, תכנון ופקוח טלפון 04-8203210;פקס: 04-8203211 ת.ד. P.O.B.8575 נשר NESHER 36791

פרטים סטנדרטיים	תכנן:	ד.י.
	שרטט :	א.ה.
נושא התכנית :	בדק :	ד.י.
פרט לעמוד סימון למים או ביוב	אישר:	
	תאריך:	פברואר 2018
	קנ"מ :	ללא קנ"מ
FILE: AMUD SIMUN	תכנית מס: P9	גיליון:

חיבור קו אסבסט לקו פלדה

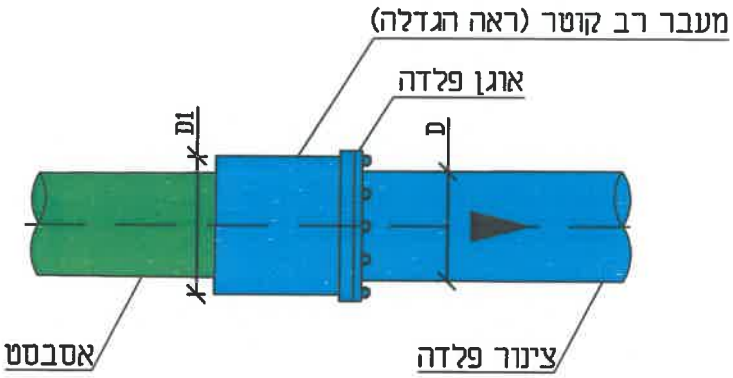

הגדלה: (מעבר רב קוטר)

H.M.D.Y. ENGINEERING LTD.

ה.מ.ד.י. הנדסה בע"מ

יעוץ, ניהול, תכנון ופקוח טלפון 04-8203210;פקס: 04-8203211 ת.ד. P.O.B. 8575 נשר NESHER 36791

פרטים סטנדרטיים	תכנן:	ד.י.
	שרטט :	א.ה.+א.ח.
	בדק :	ד.י.
נושא התכנית : חיבור קו אסבסט (קיים) לקו פלדה באמצעות רב קוטר	אישר:	
	תאריך:	01. 03. 24
	קנ"מ :	ללא קנ"מ
FILE: 605 B — תכנית מס: P15	גיליון:	

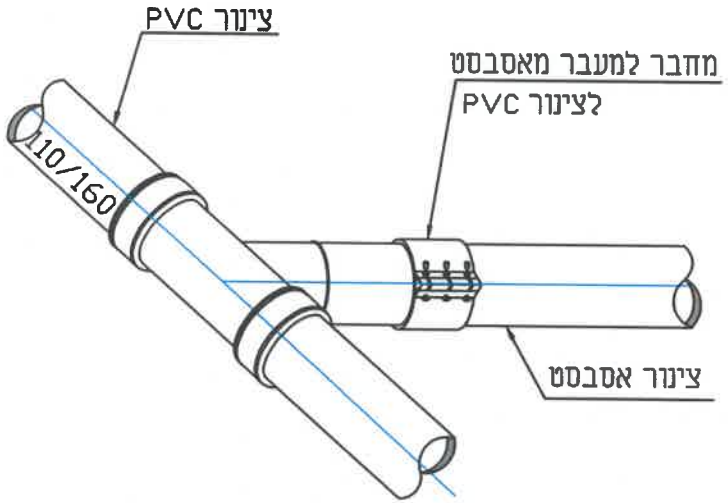

הגדלה: חבק הידראולי

טבלת מידות חבקים הידראולים לאסבסט

קוטר נומינלי		דרג צינור	מידות צינור חיצוני	חרוט	טווח החבק	לחץ עבודה
מ"מ	אינצ'	בר	מ"מ	מ"מ	מ"מ	בר
080	3	24	98	94	94-104	24
100	4	18	126	121	120-130	24
100	4	24	128	124	120-130	24
125	5	18	154	149	149-159	24
125	5	24	159	153	149-159	24
150	6	12	179	174	172-182	16
150	6	18	183	178	176-186	16
150	6	24	185	180	176-186	16
200	8	12	234	229	227-237	16
200	8	18	240	235	233-243	16
200	8	24	246	241	239-249	16
200	8	בלגי	-	-	244-254	16
250	10	12	285	280	278-288	16
250	10	18	294	289	287-297	16
250	10	24	301	296	294-304	16
250	10	בלגי	-	-	306-316	10
300	12	12	335	330	328-338	10
300	12	18	345	340	338-348	10
300	12	24	359	354	352-362	10
350	14	12	389	384	382-392	10
400	14	18	408	398	398-408	10
400	14	24	419	414	412-422	10
400	16	12	443	438	436-446	10
400	16	18	457	452	450-460	10
400	16	24	473	468	466-476	10
400	16	בלגי	-	-	480-490	10
450	18	12	497	492	490-500	10
450	18	18	515	510	508-518	10
500	18	24	535	530	528-538	10
500	20	18	565	560	558-568	10
500	20	24	585	580	578-588	10
600	24	12	-	-	650-660	07
600	24	18	-	-	658-668	07
600	24	24	-	-	685-695	07

H.M.D.Y. ENGINEERING LTD.
ח.מ.ד.י. חנדסה בע"מ
יעוץ, ניהול, תכנון ופקוח טלפון 04-8203210;פקס: 04-8203211 ת.ד. 8575 P.O.B. נשר NESHER 36791

פרטים סטנדרטיים	תכנן :	ד.י.
	שרטט :	א.ג.
נושא התכנית : חיבור בין צינור P.V.C לאסבסט	בדק :	ד.י.
	אישר:	ד.י.
	תאריך:	01.03.24
FILE: 104A	קנ"מ :	ללא קנ"מ
תכנית מס : P16		

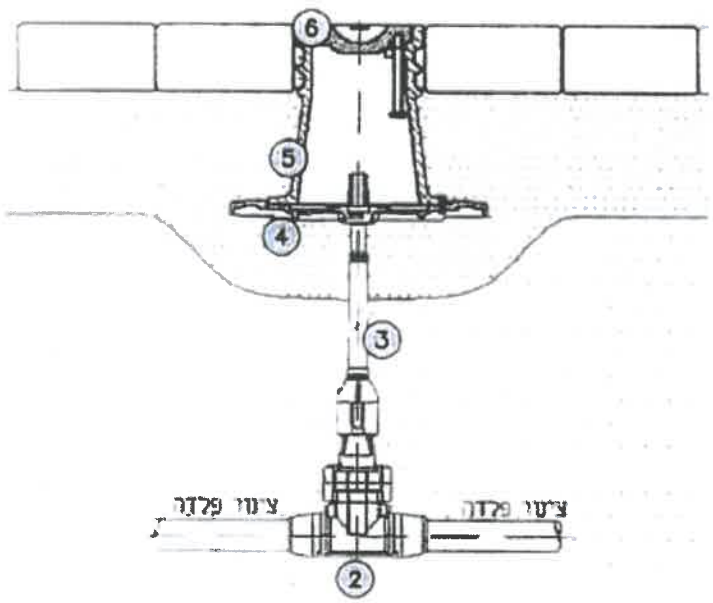

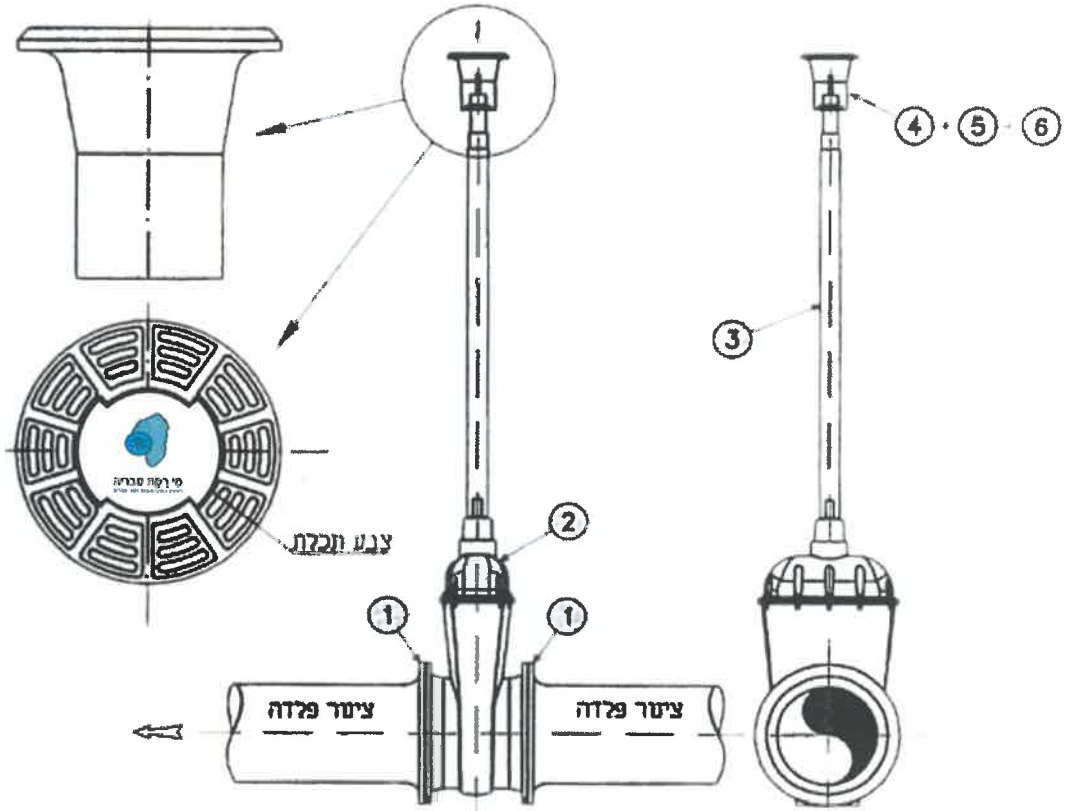

רשימה חומרים

מס'	שם אביזרים	סוג/שרטוט	יח'	כמות
1.	אוגן	לפי סרט כמויות	יח'	2
2.	מגוף שריר PN16 AVK	לפי סרט כמויות	יח'	1
3.	מוריך פלסטי	1.50m	יח'	1
4.	אוגן תמיכה		יח'	1
5.	בית מכסה		יח'	1
6.	מכסה GG-20		יח'	1

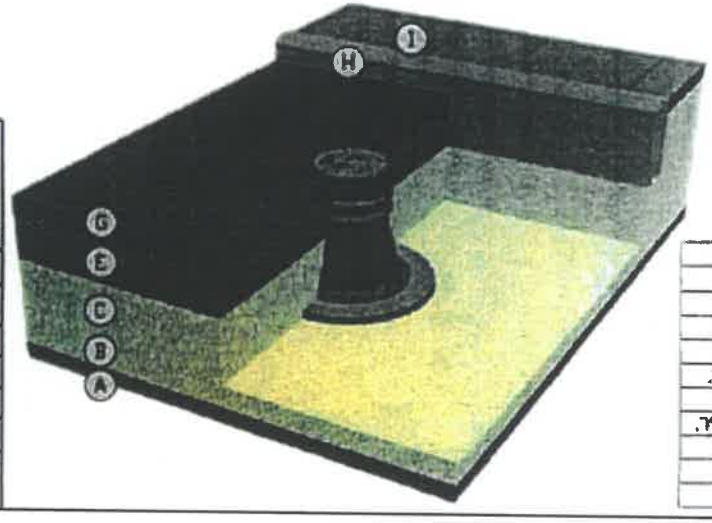

A.	הרחקה שחיתה ל- 93% מודפיד אאשמה.
B.	מכבת מצע סוג א' בעובי 40 מ"מ
	מרוחקת ל- 100% מודפיד אאשמה.
C.	מכבת מצע סוג א' בעובי 20 מ"מ
	מרוחקת ל- 100% מודפיד אאשמה.
D.	ריסוס ביטומני M.S.10 בכמות 10 ק"ג/מ"ר.
E.	אספלט לשכבה מקשרת בעובי 5 מ"מ
F.	ריסוס ביטומני M.S.10 בכמות 0.25 ק"ג/מ"ר.
G.	אספלט לשכבה נושאת בעובי 3 מ"מ
H.	אבן שפה
	מדרכה

H.M.D.Y. ENGINEERING LTD.

ת.מ.ד.י. הנדסה בע"מ

ישע, ניחל, תכנון ופקוח טלפון 04-8203210; פקס: 04-8203211 ת.ד. P.O.B.8575 נשר NESHER 36791

תכנון:	אב.	**פרטים סטנדרטיים**
שרטט:	א.ב.	
בדק:	ד.י.	נושא התכנית: **פרט להתקנת שוחת מגוף**
אישור:		
תאריך:	12.08.12	
קנ"מ:	ללא קנ"מ	
גיליון:		תכנית מס': PR-2

XREF:

1. יציאה לנקודת אוויר בקוטר 4" מקו אספקה ראשי שבקוטר עד 12" (כולל) תבוצע ע"י טע חרושתי בלבד.
2. יציאה לנקודת אוויר בקוטר 3" מקו אספקה ראשי שבקוטר עד 8" (כולל) תבוצע ע"י טע חרושתי בלבד.
3. יציאה לנקודת אוויר בקוטר 2" מקו אספקה ראשי שבקוטר עד 6" (כולל) תבוצע ע"י טע חרושתי בלבד.
3. טע חרושתי ישולם בנפרד.

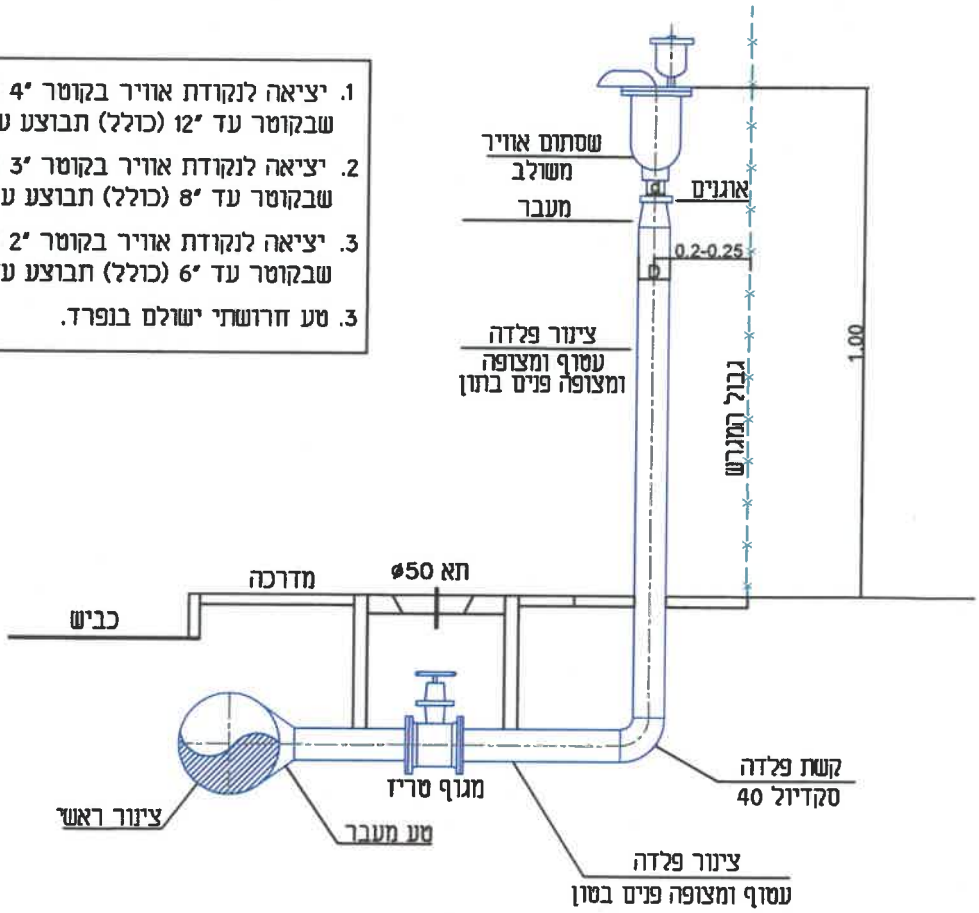

קוטר ציפוי D	10"-3"	16"-12"	22"-18"	24"-48"	50"-96"
קוטר שסתום אוויר d	8"	3"	4"	6"	8"

H.M.D.Y. ENGINEERING LTD.
ה.מ.ד.י. הנדסה בע"מ
יעוץ, ניהול, תכנון ופקוח טלפון 04-8203210;פקס: 04-8203211 ת.ד. P.O.B.8575 נשר NESHER 36791

פרטים סטנדרטיים	תכנן:	י.ג.
	שרטט :	ד.י., ל.ק
	בדק :	ד.י.
נושא התכנית : נקודת אוויר עם מגוף בתוך התא	אישר:	ד.י.
	תאריך:	23.05.24
	קנ"מ :	ללא קנ"מ
FILE: prat 112	תכנית מס': RS-112	גיליון:

1. יציאה לנקודת אוויר בקוטר 4" מקו אספקה ראשי שבקוטר עד 12" (כולל) תבוצע ע"י טע חרושתי בלבד.
2. יציאה לנקודת אוויר בקוטר 3" מקו אספקה ראשי שבקוטר עד 8" (כולל) תבוצע ע"י טע חרושתי בלבד.
3. יציאה לנקודת אוויר בקוטר 2" מקו אספקה ראשי שבקוטר עד 6" (כולל) תבוצע ע"י טע חרושתי בלבד.
4. טע חרושתי ישולם בנפרד.

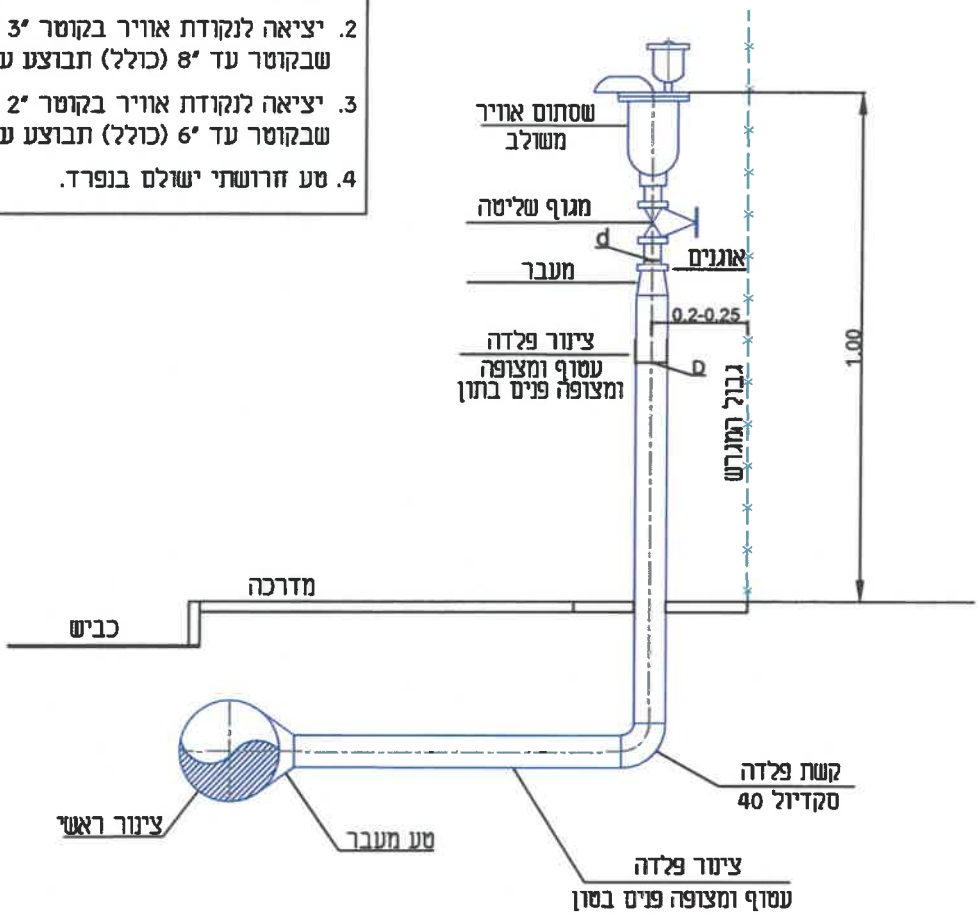

קוטר ציור D	10"-3"	16"-12"	22"-18"	24"-48"	50"-96"
קוטר שסתום אוויר d	8"	3"	4"	6"	8"

H.M.D.Y. ENGINEERING LTD.

ה.מ.ד.י. הנדסה בע"מ

יעוץ, ניהול, תכנון ופקוח טלפון 04-8203210;פקס: 04-8203211 ת.ד. P.O.B.8575 נשר NESHER 36791

פרטים סטנדרטיים	תכנון:	י.ג.
	שרטט :	ד.י., ל.ק
	בדק :	ד.י.
נושא התכנית : נקודת אוויר ללא מגוף במידרכה	אישר:	ד.י.
	תאריך:	23.05.24
	קנ"מ :	ללא קנ"מ
FILE: prat 112_a — RS-112_a תכנית מס':	גיליון:	

N	האביזרים	קוטר
1	צינור פלדה לפי ת"י 530 עם עטיפה חיצונית "TRIO" וציפוי פנים מלט	6"
2	טי מעבר חרושתי עם ציפוי פנים בטון	6"
3	קשת פלדה 90 סקודיול 40 עם ציפוי פנים בטון	6"
4	מגוף טריז כולל אוגנים נגדיים	6"
5	טי מעבר עם ריתוך פנימית	6"
6	מגוף שליטה	6"
7	קשת פלדה סקודיול 40 עם ציפוי פנים בטון	6"
8	אוגן מחליק ND-16	6"
9	אוגן עיוור ND-16	6"

א - א

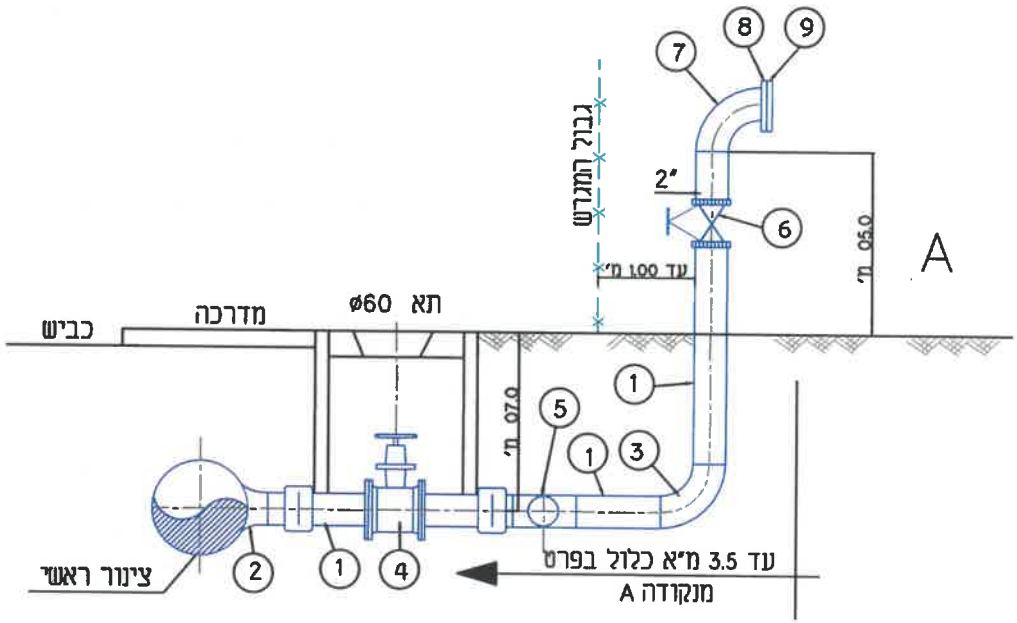

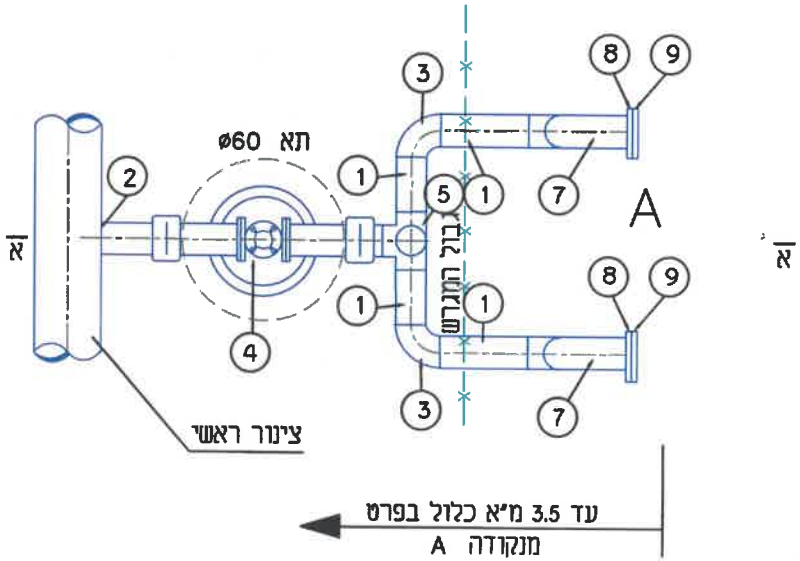

H.M.D.Y.
ENGINEERING LTD.

ח.מ.ד.י.
הנדסה בע"מ

יעוץ, ניהול, תכנון ופקוח טלפון 04-8203210;פקס: 04-8203211 ת.ד. P.O.B.8575 נשר NESHER 36791

פרטים סטנדרטיים

נושא התכנית : **הכנה לחיבור מגרש כפול**
חיבור כולל מגוף

תכנן:	ד.י.
שרטט :	י.ג.,ל.ק
בדק :	ד.י.
אישר:	ד.י.
תאריך:	16.06.24
קנ"מ :	ללא קנ"מ
גיליון:	

FILE: RS-311-KAFUL

תכנית מס': RS-311-KAFUL

	תקן	קוטר מעגל חלוקה	מס. חורים	קוטר קדח	קוטר תבריג	אורך תבריג
3″	BSTD	146	4	18	5/8″	עובר
	ND16	160	8	18	M16	עובר
4″	BSTD	178	4	18	5/8″	עובר
	ND16	180	8	18	M16	עובר
6″	BSTD	235	8	16	5/8″	עובר
	ND16	240	8	23	M20	עובר
8″	BSTD	272	8	18	5/8″	עובר
	ND16	295	12	23	M20	12
10″	BSTD	356	8	22	3/4″	עובר
	ND16	355	12	27	M24	20
12″	BSTD	406	12	22	3/4″	עובר
	ND16	410	12	27	M24	עובר
14″	BSTD	470	12	25	7/8″	עובר
	ND16	470	16	27	M24	20
16″	BSTD	521	12	25	7/8″	עובר
	ND16	525	16	30	M27	30
18″	BSTD	584	12	25	7/8″	עובר
	ND16	585	20	30	M27	20
20″	BSTD	641	16	25	7/8″	עובר
	ND16	650	20	33	M30	20
22″	BSTD	699	16	29	1″	35
	ND16	710	20	33	M30	35
24″	BSTD	756	20	29	1″	30
	ND16	770	24	36	M33	30
26″	BSTD	815	20	29	1″	35
	ND16	805	24	36	M33	35
28″	BSTD	873	20	29	1″	35
	ND16	840	24	36	M33	35
32″	BSTD	984	20	35	1 1/4″	25
	ND16	950	24	39	M36	25
36″	BSTD	1080	24	35	1 1/4″	45
	ND16	1050	28	39	M36	45

H.M.D.Y. ENGINEERING LTD.

ה.מ.ד.י. הנדסה בע"מ

יעוץ, ניהול, תכנון ופקוח טלפון 04-8203210 ;פקס: 04-8203211 ת.ד. P.O.B. 8575 נשר NESHER 3679

פרטים סטנדרטיים

נושא התכנית :

תקנים של אוגנים

תכנן:	י.ג.
שרטט :	ד.י.
בדק :	ד.י.
אישר:	ד.י.
תאריך:	20.02.2019
קנ"מ :	ללא קנ"מ

FILE: ST-1 | תכנית מס': ST-1 | גיליון:

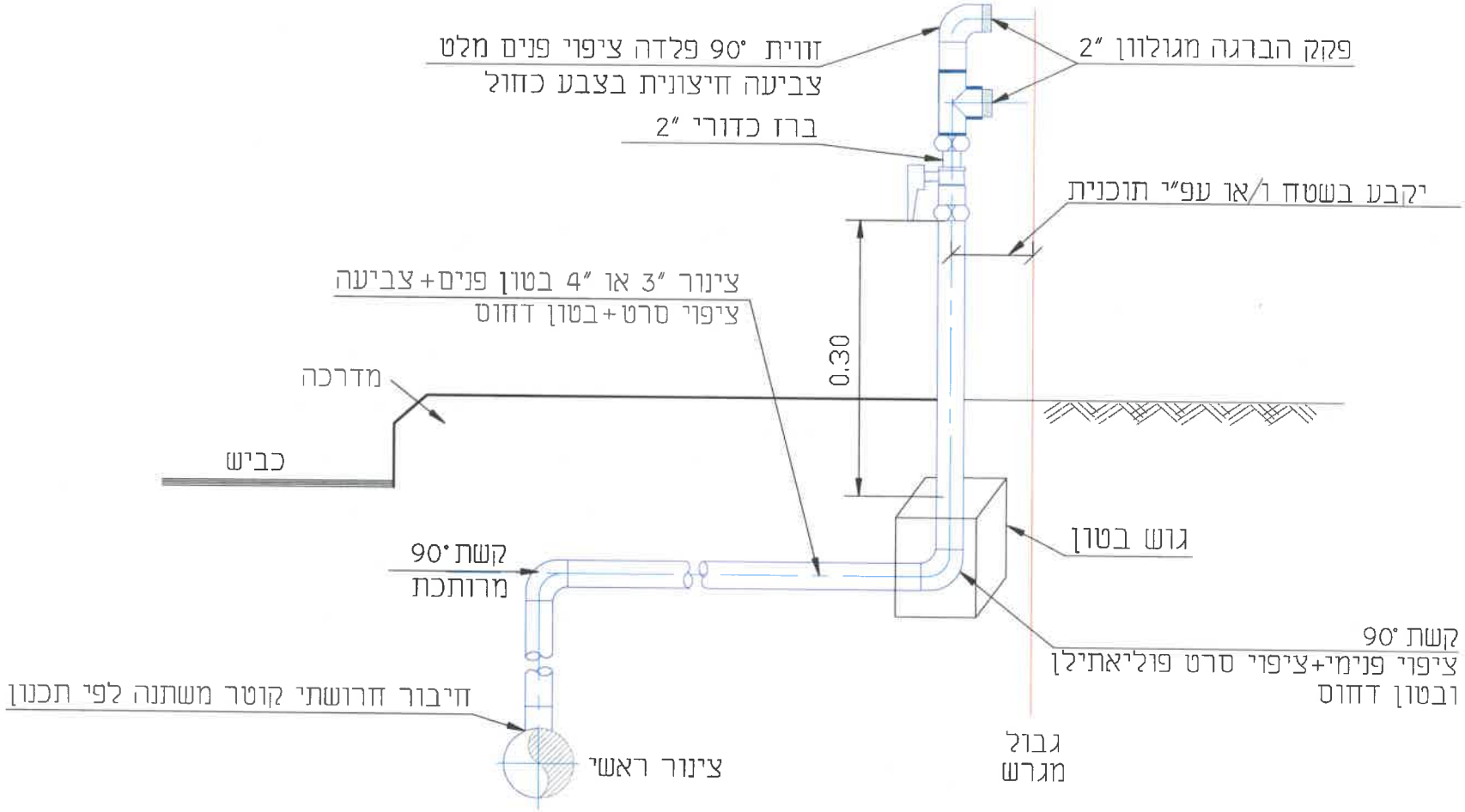

H.M.D.Y.
ENGINEERING LTD.

ה.מ.ד.י.
הנדסה בע"מ

יערץ, ניהול, תכנון ופקוח טלפון/פקס' 04-8218021 ת.ד. P.O.B. 8575 נשר 36791 NESHER

תכנן:	נ.ש.
שרטט :	מ.ב
בדק :	ד.י.
אישר:	
תאריך:	25.11.2025
קנ"מ :	ללא קנ"מ
גיליון:	

פרטים סטנדרטיים

נושא התכנית :

פרט הכנה לחיבור מגרש כפול בקוטר "3/"4

FILE: 89

תכנית מס: **W2**

הערה: הכנות לחיבור מגרש לקוטר "3 או "4 יסתימו גם באוגן ואוגן עיוור על פי דרישה.

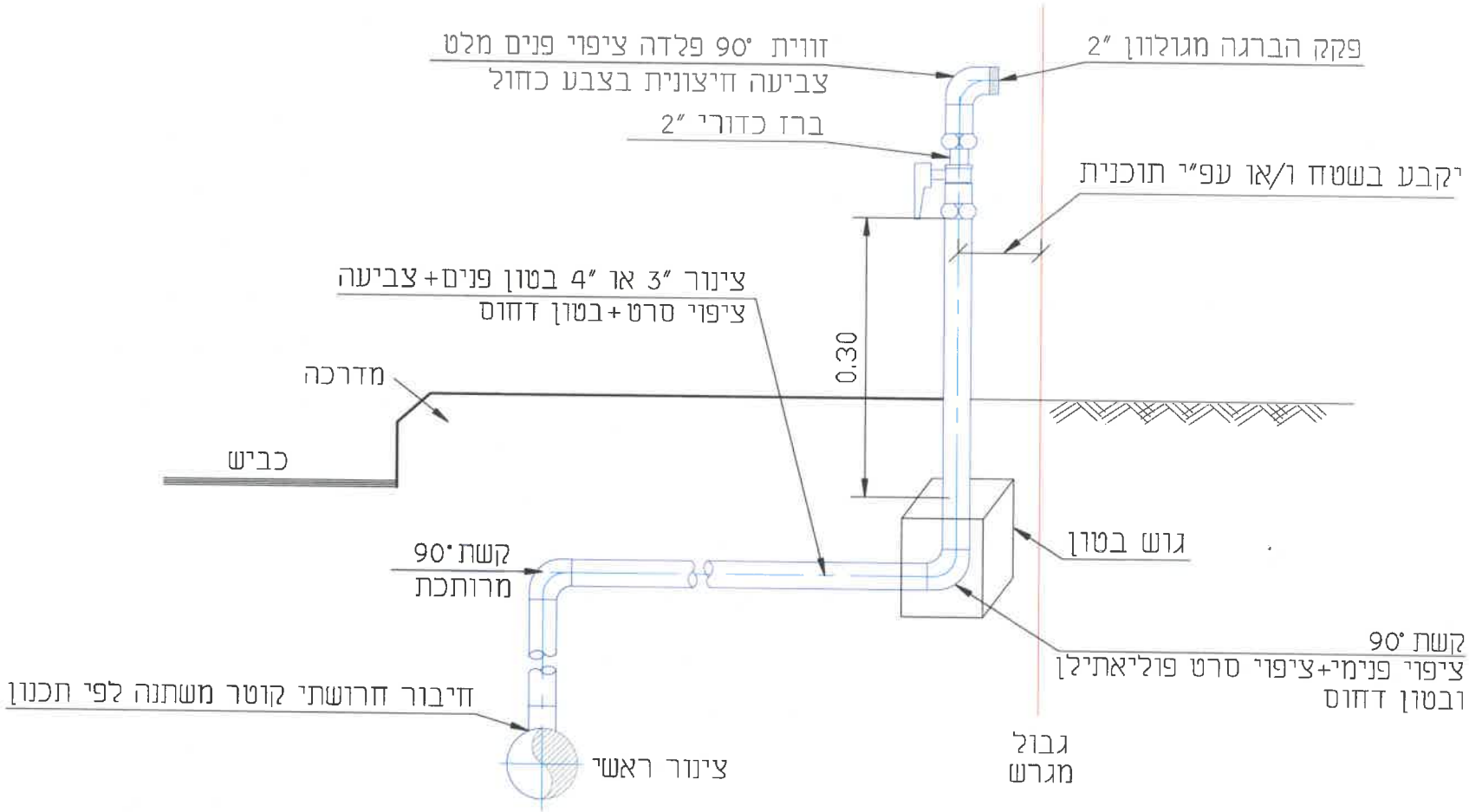

H.M.D.Y.
ENGINEERING LTD.

ה.מ.ד.י.
הנדסה בע"מ

יעוץ, ניהול, תכנון ופקוח טלפון/פקס' 04-8218021 ת.ד. 8575 P.O.B. נשר 36791 NESHER

פרטים סטנדרטיים	תכנון:	נ.ש.
	שרטט :	מ.ב
	בדק :	ד.י.
נושא התכנית : **פרט הכנה לחיבור מגרש בקוטר "3/"4**	אישר:	
	תאריך:	25.11.2025
	קנ"מ :	ללא קנ"מ
FILE: 89 — תכנית מס: **W2-1**	גיליון:	

הערה: הכנות לחיבור מגרש לקוטר "3 או "4 יסתימו גם באוגן ואוגן עיוור על פי דרישה.

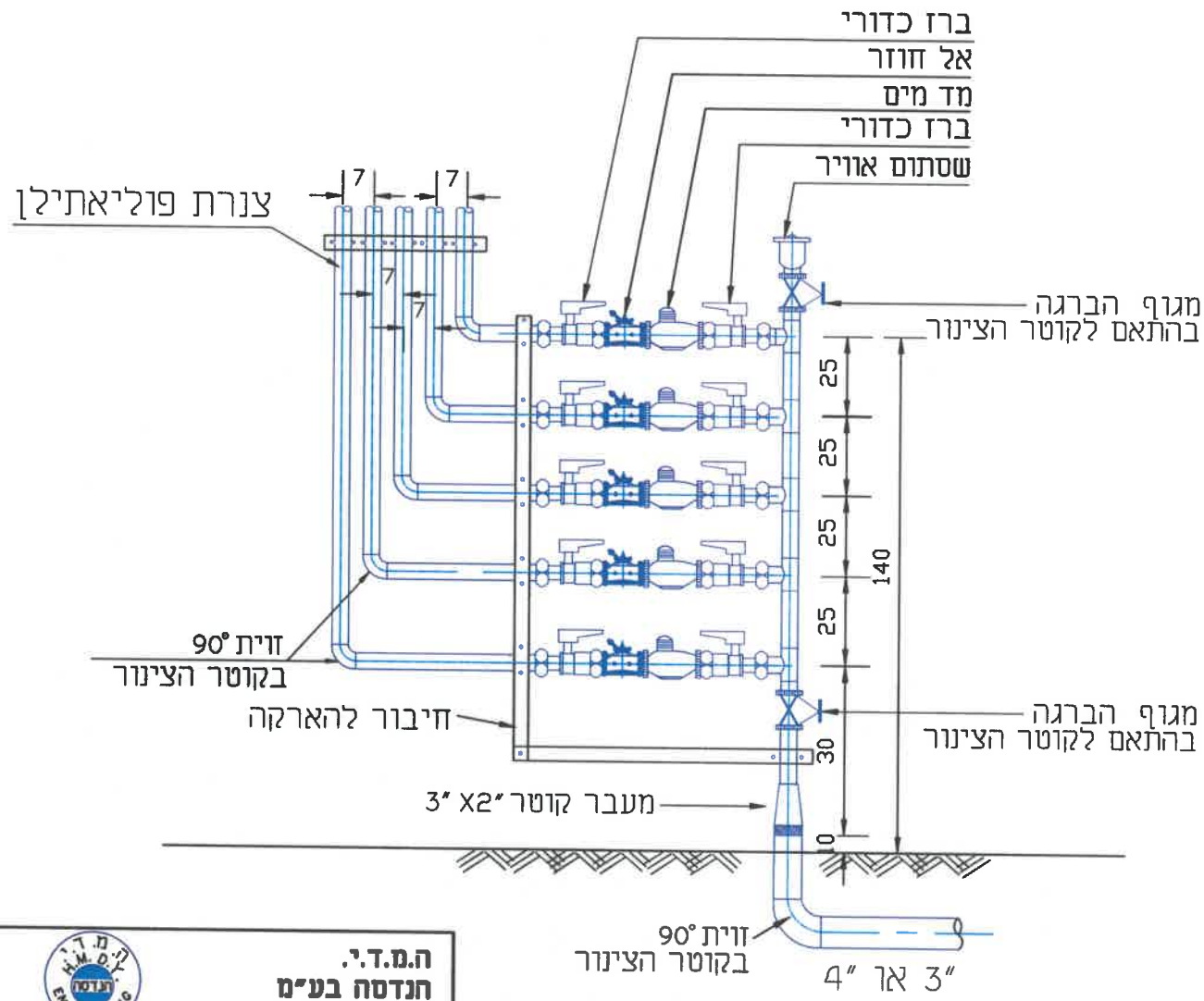

המידות הן ב-ס"מ

H.M.D.Y.
ENGINEERING LTD.

ה.מ.ד.י.
חנדסה בע"מ

יעוץ, ניהול, תכנון ופקוח טלפון/פקס' 04-8218021 ת.ד. P.O.B. 8575 נשר NESHER 36791

תכנן:	נ.ש.
שרטט :	מ.ב.
בדק :	ד.י.
אישר:	
תאריך:	25.11.2025
קנ"מ :	ללא קנ"מ
גילדון:	

פרטים סטנדרטיים

נושא התכנית :

פרט למערכות מדי-מים דירתיות

FILE: 101D

פרט מס : **W5**

אדנים לצינורות
מבטון טרומי

תאור	A (ס"מ)	B (ס"מ)	H (ס"מ)
אדן לצינור "4-"3	47	38	21
אדן לצינור "8-"6	47	38	18
אדן לצינור "12-"10	60	40	19

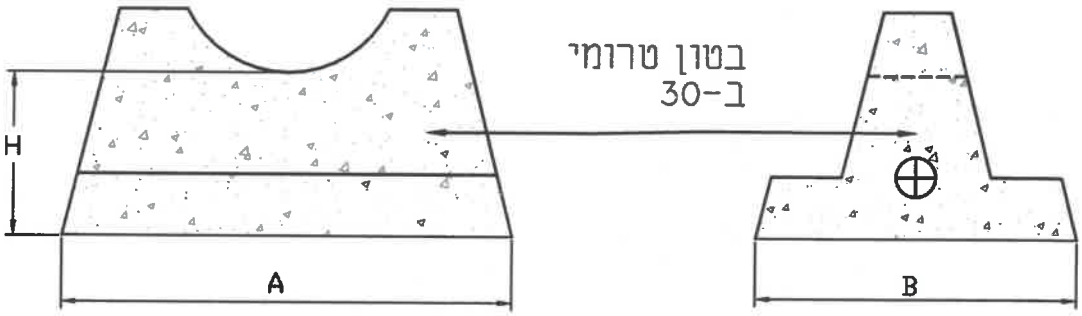

H.M.D.Y.
ENGINEERING LTD.

ה.מ.ד.י.
הנדסה בע"מ

יעוץ, ניהול, תכנון ופקוח טלפון 04-8203210;פקס: 04-8203211 ת.ד. P.O.B. 8575 נשר NESHER 36791

תכנן:	נ.ש.
שרטט :	מ.ב.
בדק :	ד.י.
אישר:	
תאריך:	10.08.2025
קנ"מ :	ללא קנ"מ
גיליון:	

פרטים סטנדרטיים

נושא התכנית :

פרט אדנים לצינורות

FILE: prat 254

תכנית מס : W12

מכסים בעלי סגר עגול ותושבת עגולה

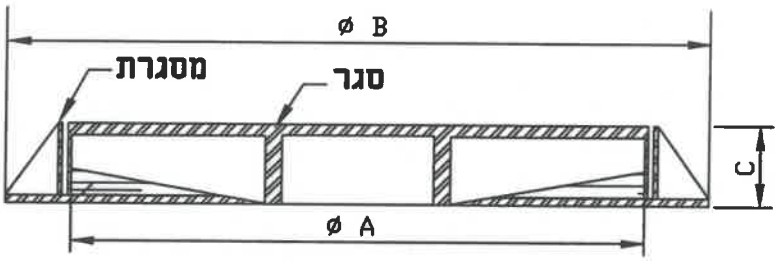

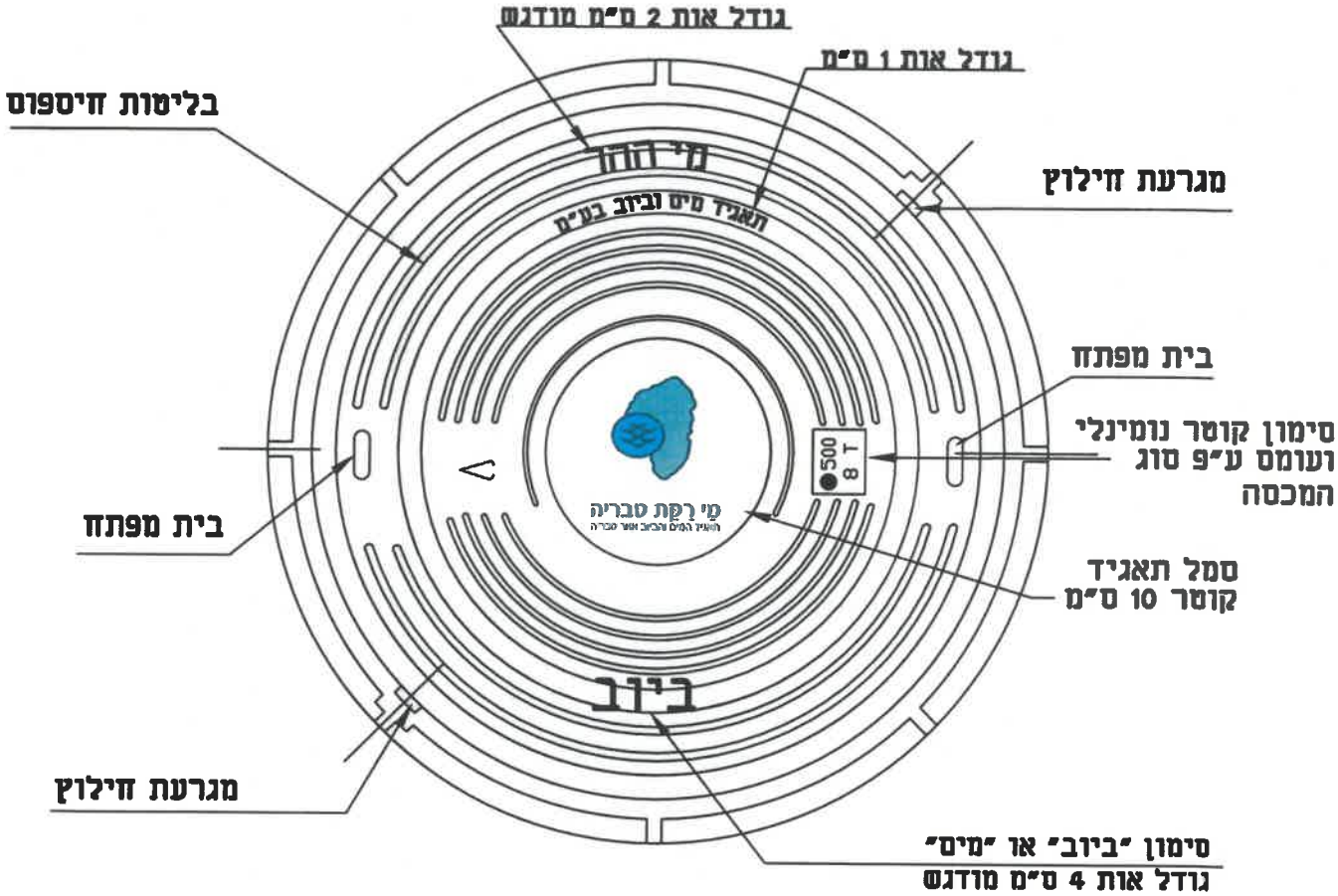

● סימול היצרן

H.M.D.Y. ENGINEERING LTD.		ה.מ.ד.י. הנדסה בע"מ
יעוץ, ניהול, תכנון ופקוח טלפון/פקס' 04-8218021 ת.ד. P.O.B. 8575 נשר NESHER 36791		
פרטים סטנדרטיים	תכן :	נ.ש.
	שרטט :	מ.ב.
	בדק :	ד.י.
נושא התכנית :	אישר:	
מכסים לשוחות מברזל יציקה	תאריך:	24.11.2025
	קנ"מ :	ללא קנ"מ
FILE: W20	פרט מס: W20	גיליון:

מכסים מיציקת ברזל
בעלי סגר עגול ותושבת ריבועית

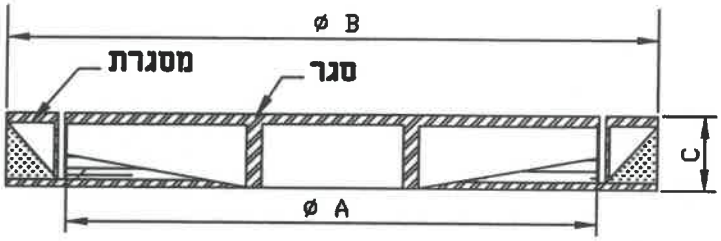

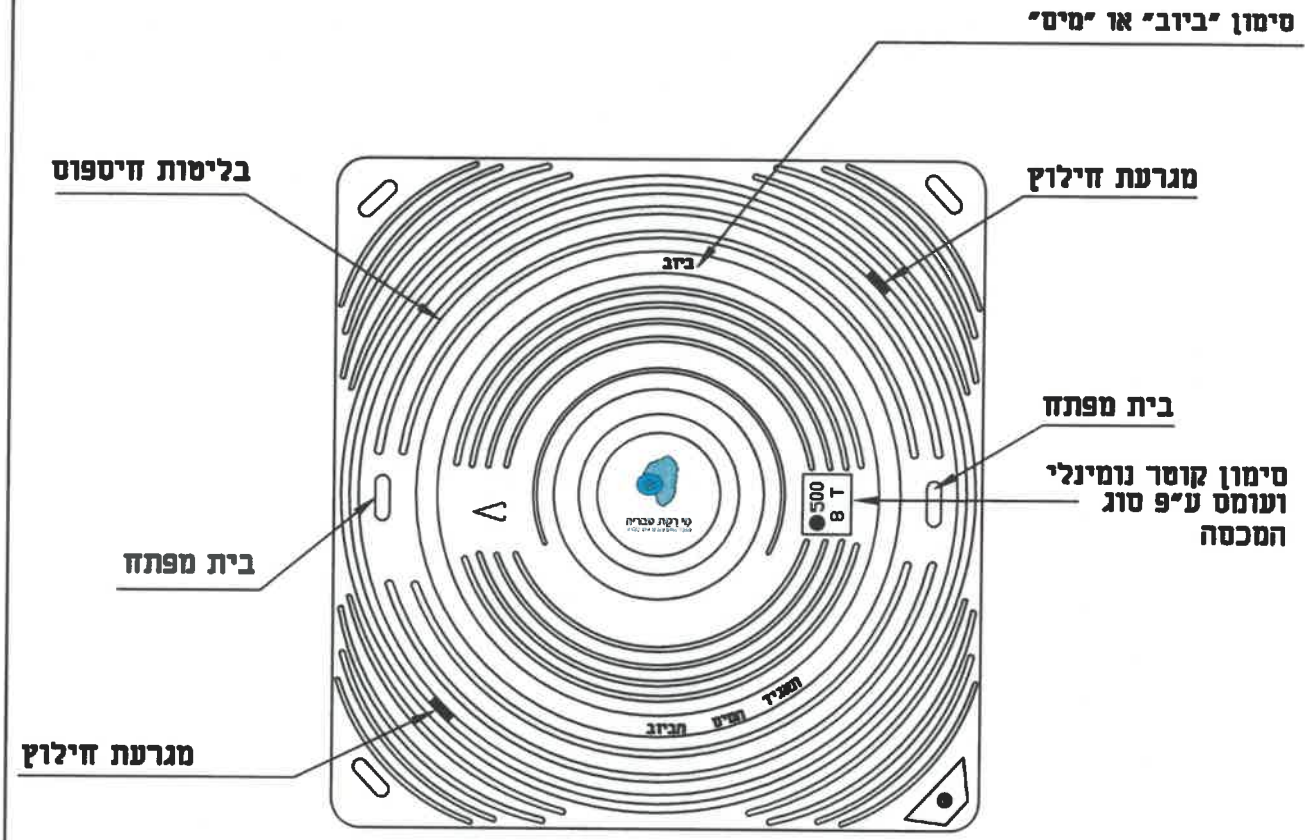

● סימול היצרן

H.M.D.Y. ENGINEERING LTD.		ח.מ.ד.י. תנדסה בע"מ
NESHER 36791 נשר P.O.B. 8575 ת.ד. 04-8218021 יעוץ, ניהול, תכנון ופקוח טלפון/פקס		
פרטים סטנדרטיים	תכנן :	ד.י.
	שרטט :	א.ל
	בדק :	ד.י.
נושא התכנית : מכסים מיציקת ברזל בעלי סגר עגול ותושבת ריבועית	אישור:	
	תאריך:	13.03.2011
	קנ"מ :	ללא קנ"מ
FILE: 21W	פרט מס: W21	גיליון:

מפל חיצוני בודד

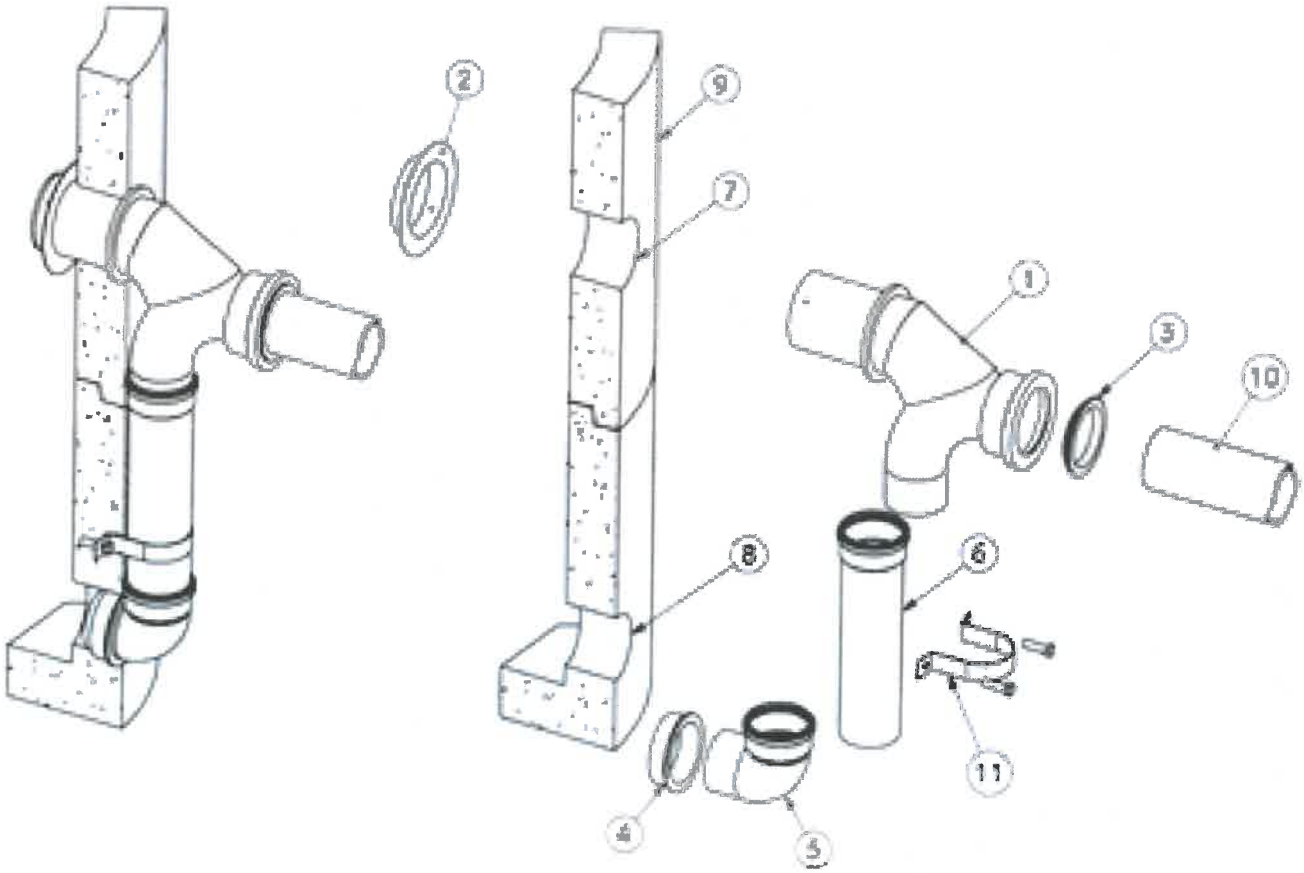

רשימת חלקים

1. ברך - מפל דגם DROP (עשוי מפוליאתילן).
2. טבעת נעילה.
3. אטם חזירה לצינור הכניסה 200 מ"מ או 160 מ"מ
4. אטם חזירה תחתון מסוג 160 מ"מ או 200 מ"מ
5. זוית תחתונה (זוית PVC סטנדרטית 90°).
6. צינור אנכי (צינור PVC סטנדרטי עם פעמון בצד העליון).
7. קדח עליון בגוף תא הבקרה (עבור פתח הביקורת).
8. קדח תחתון בתא הבקרה.
9. גוף תא הבקרה.
10. צינור כניסה.
11. חבק אומגה + ברגים.

H.M.D.Y. ENGINEERING LTD.

ה.מ.ד.י. הנדסה בע"מ

יעוץ, ניהול, תכנון ופקוח טלפון 04-8203210;פקס: 04-8203211 ת.ד. P.O.B. 8575 נשר NESHER 36791

פרטים סטנדרטיים	תכנון:	ד.י.
	שרטט :	א.ה.+א.ח.
	בדק :	ד.י.
נושא התכנית :	אישר:	
מפל חיצוני בודד	תאריך:	01.03.24
	קנ"מ :	ללא קנ"מ
FILE: 105 — תכנית מס W22	גיליון:	

מפל חיצוני מולטי-דרופ

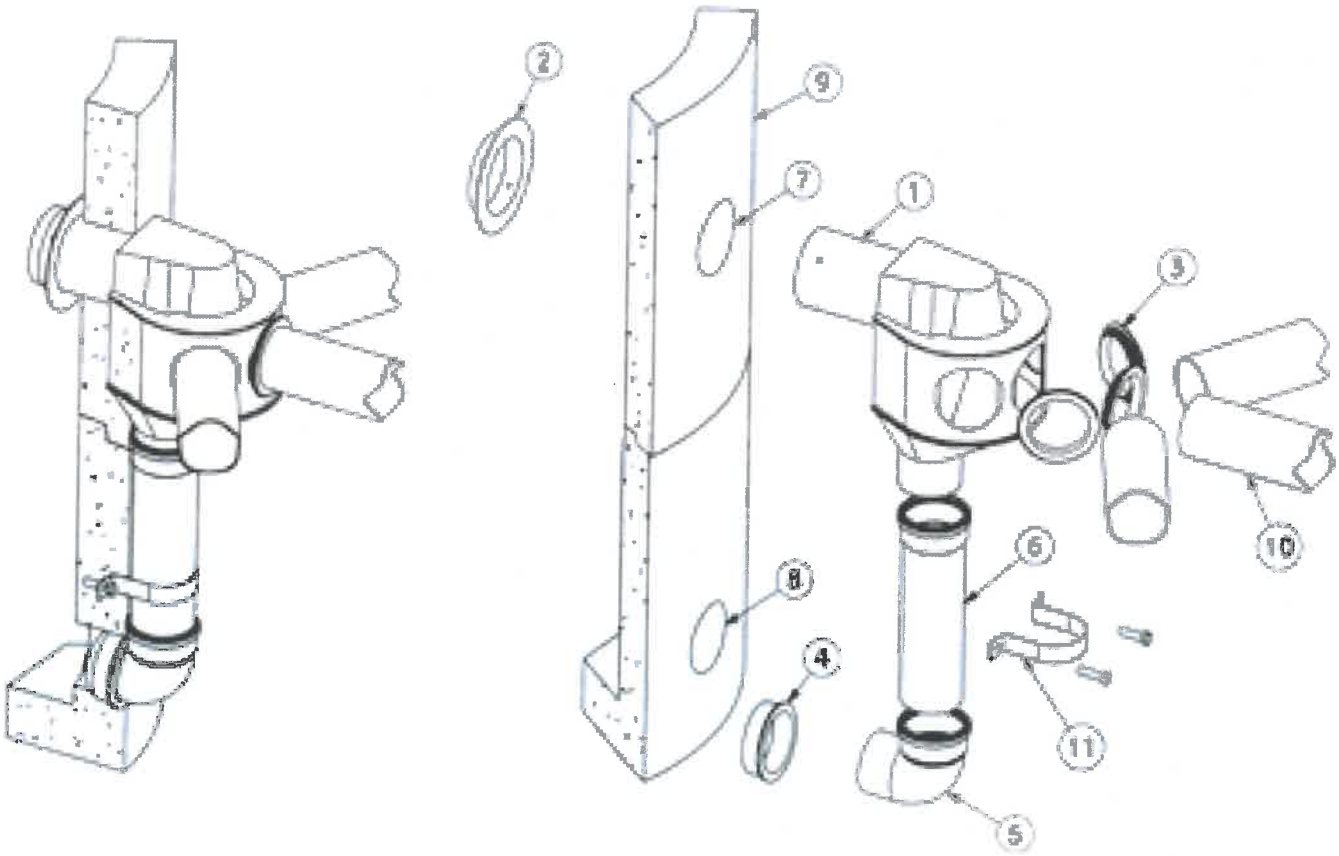

רשימת חלקים

1. קופסת המפל MULTI DROP–160.
2. טבעת נעילה.
3. אטם חזירה לצינור ø160 בכניסה 160 מ"מ
4. אטם חזירה תחתון מסוג 160 מ"מ
5. זרית תחתונה PVC|900|ø160 סטנדרטית.
6. צינור אנכי PVC|ø160 עם פעמון בצד העליון.
7. קדח עליון בגוף תא הבקרה (עבור פתח הביקורת).
8. קדח תחתון בתא הבקרה.
9. גוף תא הבקרה.
10. צינור (או צינורות) כניסה.
11. חבק אומגה + ברגים.

H.M.D.Y. ENGINEERING LTD.

ה.מ.ד.י. הנדסה בע"מ

יעוץ, ניהול, תכנון ופקוח טלפון 04-8203210;פקס: 04-8203211 ת.ד. 8575 P.O.B. נשר 36791 NESHER

פרטים סטנדרטיים	תכנן:	ד.י.
	שרטט :	א.ה.+א.ח.
	בדק :	ד.י.
נושא התכנית :	אישר:	
מפל חיצוני מולטי-דרופ	תאריך:	01.03.24
	קנ"מ :	ללא קנ"מ
FILE: 105 — תכנית מס W22-1	גיליון:	

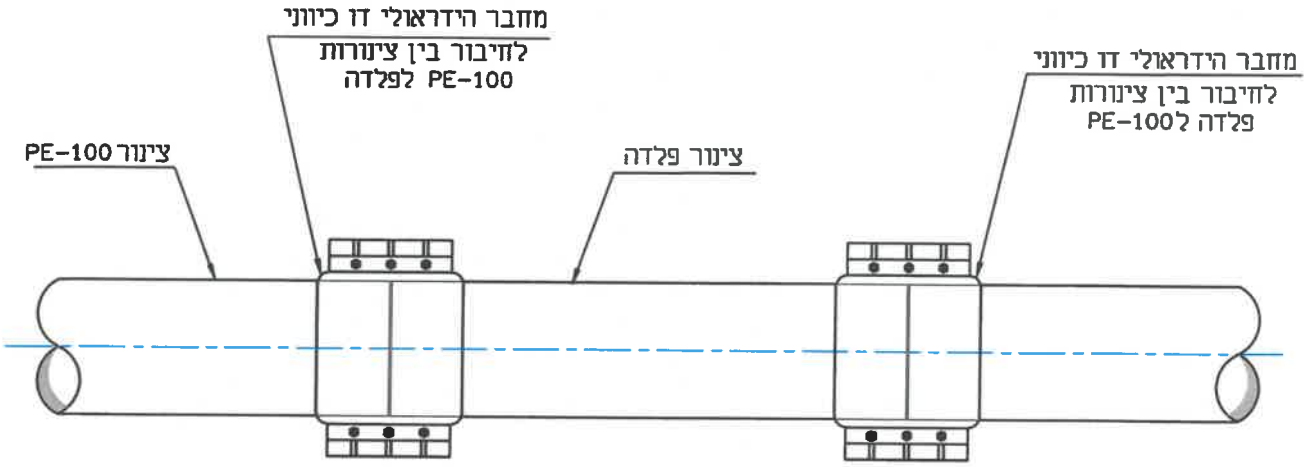

טבלת מידות חבקים הידראולים לפלדה

קוטר נומינלי		מתאים לצינור			טווח החבק	לחץ עבודה
		פלדה	צמ"ש	PVC		
מ"מ	אינצ'	אינצ'	אינצ'	מ"מ	מ"מ	בר
40	1.5	1.5	-	48	46-53	24
50	2	2	-	63	57-64	24
65	2.5	2.5	-	75	73-80	24
80	3	3	-	90	88-98	24
100	4	4	-	110	108-118	24
100	4	-	-	125	120-130	24
125	5	5	-	140	139-149	24
150	6	-	-	160	153-163	24
150	6	6	-	-	165-176	16
200	7	-	-	200	192-202	16
200	8	8	-	225	210-220	16
250	9	-	-	250	244-254	16
250	10	10	-	280	270-280	16
300	12	12	-	315	315-325	10
350	14	14	-	355	352-362	10
350	14	-	14	-	363-373	10
400	16	16	-	400	398-408	10
400	16	16	16	-	405-415	10
400	18	18	-	450	450-460	10
450	18	18	18	-	460-470	10
500	20	-	-	500	490-500	10
500	20	20	20	-	508-518	10
600	24	24	24	-	608-618	07
600	24	-	-	630	628-638	07

H.M.D.Y. ENGINEERING LTD.
ח.מ.ד.י. חנדסה בע"מ
ישק, ניהל, תכנון ופקוח טלפון 04-8203210 :פקס 04-8203211 ת.ד. 8575 P.O.B. 36791 נשר NESHER

פרטים סטנדרטיים	תכנן :	ד.י.
	שרטט :	א.ק.
נושא התכנית : חיבור בין צינור PE-100 לפלדה (תיקון קטא קו)	בדק :	ד.י.
	אישר:	ד.י.
	תאריך:	27.10.2016
FILE: 1. 26	קנ"מ :	ללא קנ"מ
תכנית מס : 1.26		

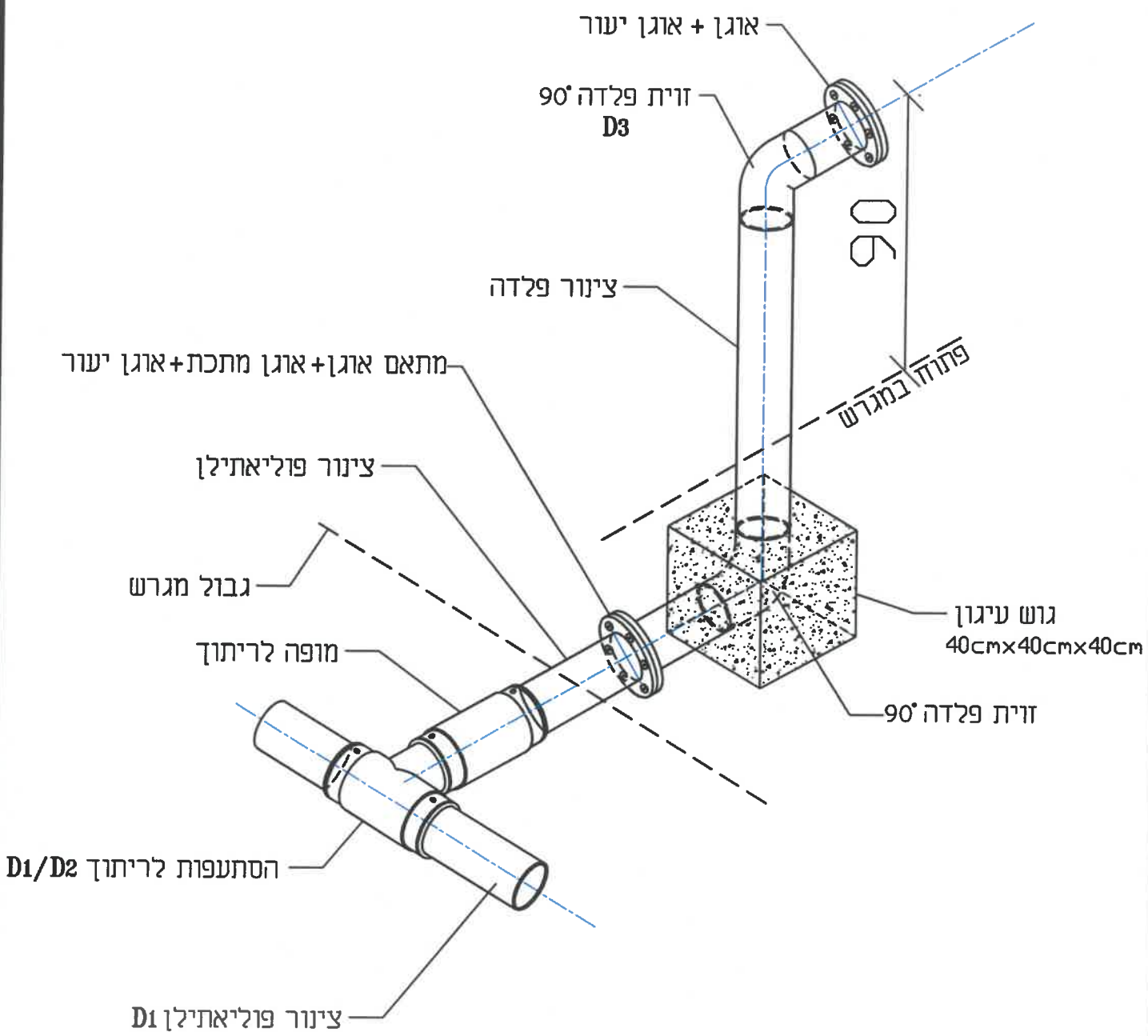

H.M.D.Y. ENGINEERING LTD.

ת.מ.ד.י. הנדסה בע"מ

ישע, ניהל, תכנון ופקוח טלפון 04-8203210; פקס: 04-8203211 ת.ד. 8575 P.O.B. נשר NESHER 36791

פרטים סטנדרטיים	תכנן :	ד.י.
	שרטט :	ו.ק.
נושא התכנית : חיבור בין צינור PE-100 לפלדה	בדק :	ד.י.
	אישר:	ד.י.
	תאריך:	23.06.2020
FILE: 1. 27	קנ"מ :	ללא קנ"מ
תכנית מס : 1.27		

מכסים בעלי סגר עגול ותושבת ריבועית

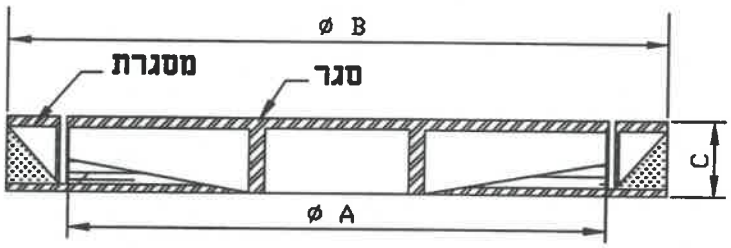

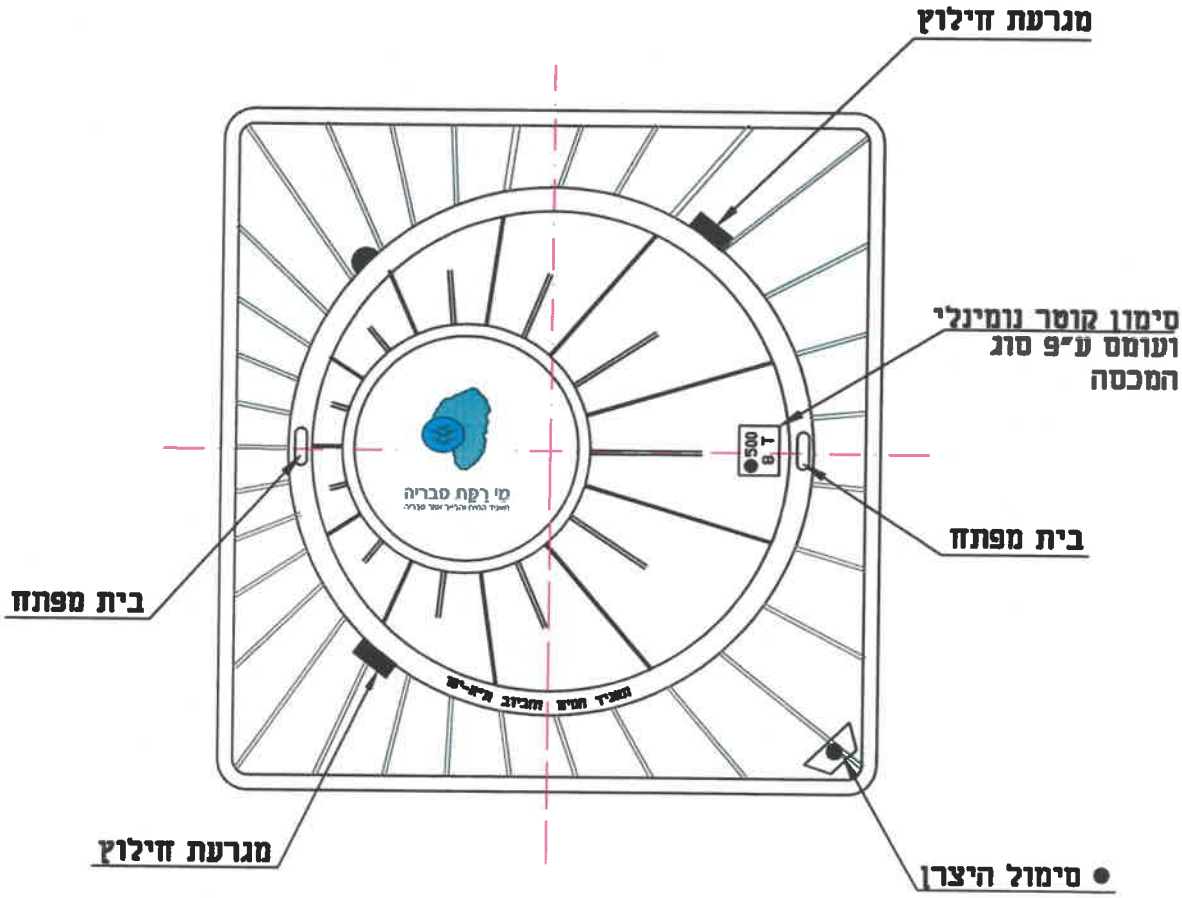

H.M.D.Y. ENGINEERING LTD.	ח.מ.ד.י. הנדסה בע"מ	
יעוץ, ניהול, תכנון ופקוח טלפון/פקס' 04-8218021 ת.ד. P.O.B.8575 NESHER36791		
פרטים סטנדרטיים	תכנן:	ד.י.
	שרטט :	מ.מ
	בדק :	ד.י.
נושא התכנית :	אישר:	
מכסה לשוחות ביוב מיציקת ברזל	תאריך:	14.10.12
	קנ"מ :	ללא קנ"מ
FILE: 89	תכנית מס: 2	גיליון: